SUMARIO

ACHIQUE	**3**
OPTIMA - Ac. Ixox. AISI 304	5
BEST ONE - Ac. Inox. AISI 304	7
BEST 2-3-4-5 - Ac. Inox. AISI 304	9
RIGHT - Ac. Inox. AISI 304	11
DW-DW VOX - Ac. Inox. AISI 304	13
VORTEX	**15**
DMLV - Hierro fundido	16
DRV - Hierro fundido	22
DRV/316 - Ac. Inox. AISI 316	53
DRV/B - Bronce Marino	57
SEMI-VORTEX	**63**
DVS - Hierro fundido	64
DL - Hierro fundido	68
MONOCANAL	**75**
DML - Hierro fundido	76
DRC - Hierro fundido	83
DRC/316 - Ac. Inox. AISI 316	101
DRC/B - Bronce Marino	103
MULTICANAL	**105**
DRM - Hierro fundido	106
DRM/316 - Ac. Inox. AISI 316	125
DRM/B - Bronce Marino	135
TRITURADORAS	**139**
DL W/S - Hierro fundido	140
DRS - Hierro fundido	145
DRENAJE	**153**
DS - Hierro fundido	154
DRK - Hierro fundido	159
DRK/316 - Ac. Inox. AISI 316	168
DRK/B - Bronce Marino	174
ESTACIONES AUTOMÁTICAS DE BOMBEO	**179**
BEST BOX	180
MINIRIGHT	182
SANIRELEV	183
SANILIFT	185
AGITADORES / RECIRCULADORES / OXIGENADORES / AIREADORES	**191**
Agitadores	192
Recirculadores	199
Oxigenadores	201
Aireadores	203
ACCESORIOS	**205**
Cuadros eléctricos, trampillas, reguladores...	206
TABLA DE PÉRDIDAS DE CARGA	210
SISTEMA DE GESTIÓN DE CALIDAD NORMA ISO	
Certificado ISO 9001	216

www.ebara.es

OPTIMA

BOMBA DE ACHIQUE SUMERGIBLE
ACERO INOX. AISI 304

Bomba sumergible para aguas limpias o ligerísimamente cargadas, adecuada para aplicaciones domésticas como achique de pozos, garajes, sótanos o cualquier lugar que pueda resultar eventualmente inundado. Riego de jardín, achique y vaciado de tanques y depósitos. Pequeñas fuentes o juegos de agua. Innumerables aplicaciones en casa y jardín.

OPTIMA MA

OPTIMA MS

PRESTACIONES
- Máxima inmersión: 5 m.
- Temperatura máx. del líquido vehiculado: 50ºC
- Máximo paso de sólidos: 10 mm.

MATERIALES
- Cuerpo de impulsión, filtro y carcasa de motor: Ac. Inox AISI 304.
- Eje motor: Ac. Inoxidable AISI 303
- Impulsor y Difusor: Tecnopolímero
- **Cierre mecánico de serie: Cerámica/Carbón/NBR**
- Cable 5 m con enchufe tipo Schuko.
- Disponible en versiones: **M: Monofásica.**
  MA: Con regulador de nivel
  MS: Con regulador magnético

DATOS TÉCNICOS
- Motor asíncrono, 2 polos.
- Aislamiento Clase F
- Monofásica 230V ± 10% 50 Hz
- Condensador y protección termoamperimétrica de rearme automático incorporados (monofásica)
- Conexión descarga: DNI 1¼"

OPCIONAL

DAM: Dispositivo de Aspiración Mínima (3 mm) (Sólo modelos OPTIMA y BEST ONE)

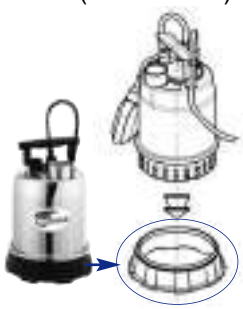

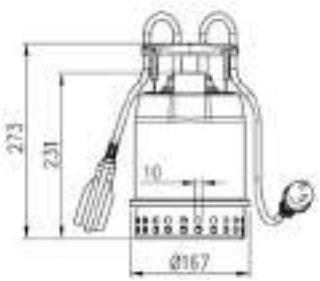

OPTIMA MA

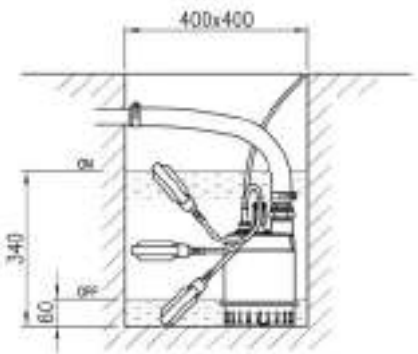

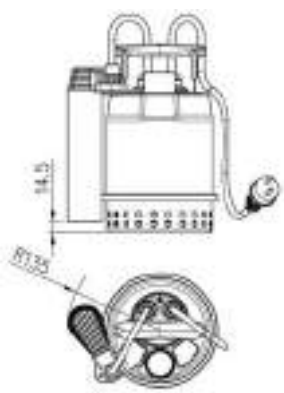

OPTIMA MS

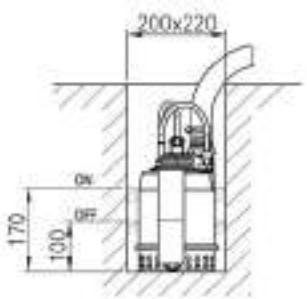

OPTIMA

BOMBA DE ACHIQUE SUMERGIBLE
ACERO INOX. AISI 304

CURVAS DE CARACTERÍSTICAS *(según ISO 9906 / 2)*

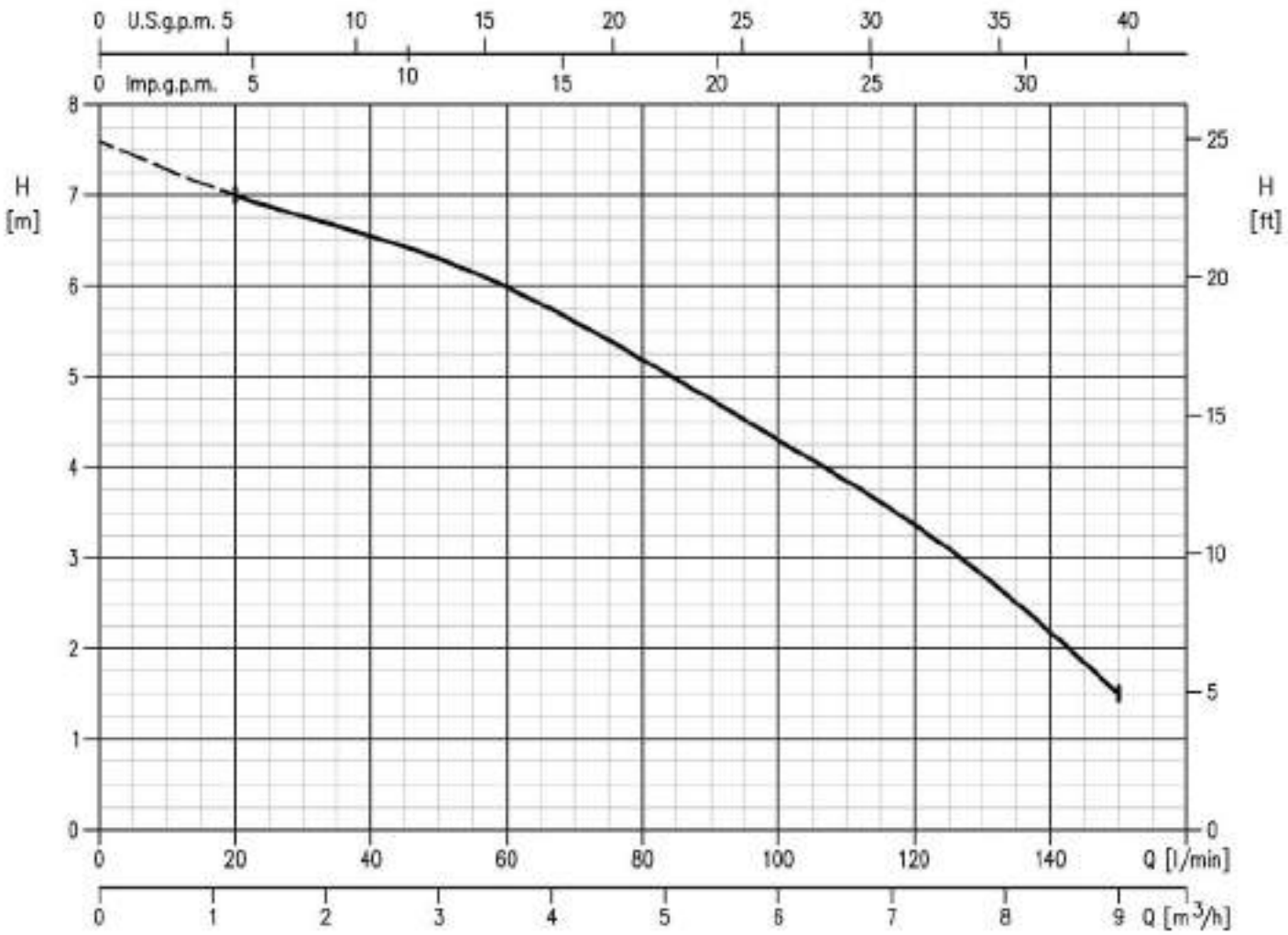

TABLA DE CARACTERÍSTICAS

Modelo Monofásica 230V 50Hz	kW	CV	Condensador µF	Condensador Vc	Int. Abs. (A) Mono-fásica 230V	Int. Abs. (A) Tri-fásica 400V		Q=Caudal						
							l/min	0	20	50	75	100	125	150
							m³/h	0	1,2	3	4,5	6	7,5	9
								H=Altura manométrica total en m						
OPTIMA	0,25	0,33	8	450	1,9	-		7,6	7	6,3	5,4	4,3	3,1	1,5

www.ebara.es

BEST ONE

BOMBA DE ACHIQUE SUMERGIBLE
ACERO INOX. AISI 304

Bomba sumergible de achique fabricada en Acero Inoxidable AISI 304, adecuada para aplicaciones domésticas como achique de pozos, garajes, sótanos o cualquier lugar que pueda resultar eventualmente inundado. Riego de jardín, achique y vaciado de tanques y depósitos. Pequeñas fuentes o juegos de agua. Innumerables aplicaciones en casa y jardín.
Versión "VOX" con impulsor tipo VORTEX; admite un paso de sólidos de hasta Ø 20 mm.

Modelo BEST ONE VOX: Impulsor Vortex

PRESTACIONES
- Máxima inmersión: 5 m.
- Temperatura máx. del líquido vehiculado: 50ºC
- Máximo paso de sólidos: 10 mm / 20 mm (Versión VOX)

MATERIALES
- Cuerpo de impulsión, filtro, impulsor, carcasa de motor: Ac. Inox AISI 304.
- Eje motor: Ac. Inoxidable AISI 303.
- **Cierre mecánico de serie: Cerámica/carbón/NBR.**
- Cable 5 m con enchufe tipo Schuko.
- Disponible versiones: **M: Monofásica.**
  MA: Con regulador de nivel.
  MS: Con regulador magnético
  Vox: Vórtex

DATOS TÉCNICOS
- Motor asíncrono, 2 polos, motor 230V 50 Hz.
- Aislamiento Clase F
- Monofásica 230V ± 10% 50 Hz
- Trifásica 400V ± 10% 50 Hz
- Condensador y protección termoamperimétrica de rearme automático incorporados (monofásica),
- Protección IP68
- Conexión descarga: DNI 1¹/₄"

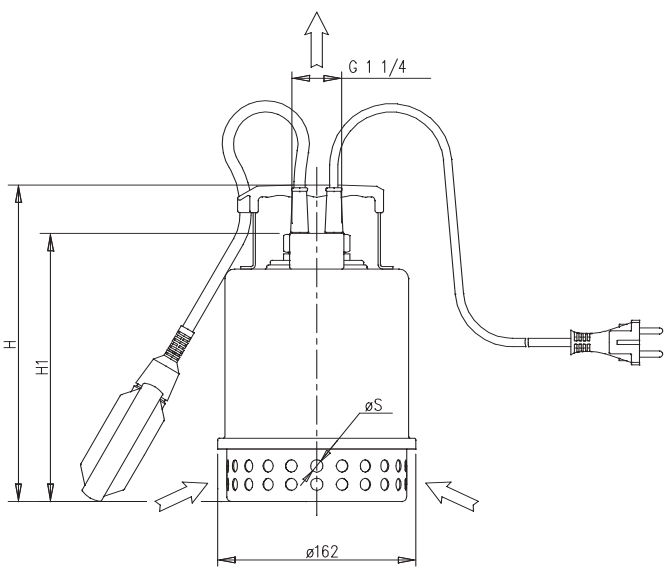

TABLA DE DIMENSIONES

Modelo	(mm)			Peso kg	
	H	H1	S	S/R	C/R
BEST ONE	260	220	10	5,1	5,9
BEST ONE VOX	285	245	20	5	5,8

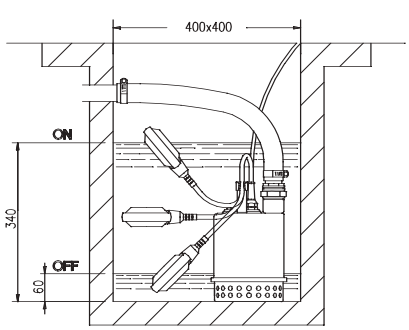

BEST ONE

BOMBA DE ACHIQUE SUMERGIBLE
ACERO INOX. AISI 304

CURVAS DE CARACTERÍSTICAS *(según ISO 9906 / 2)*

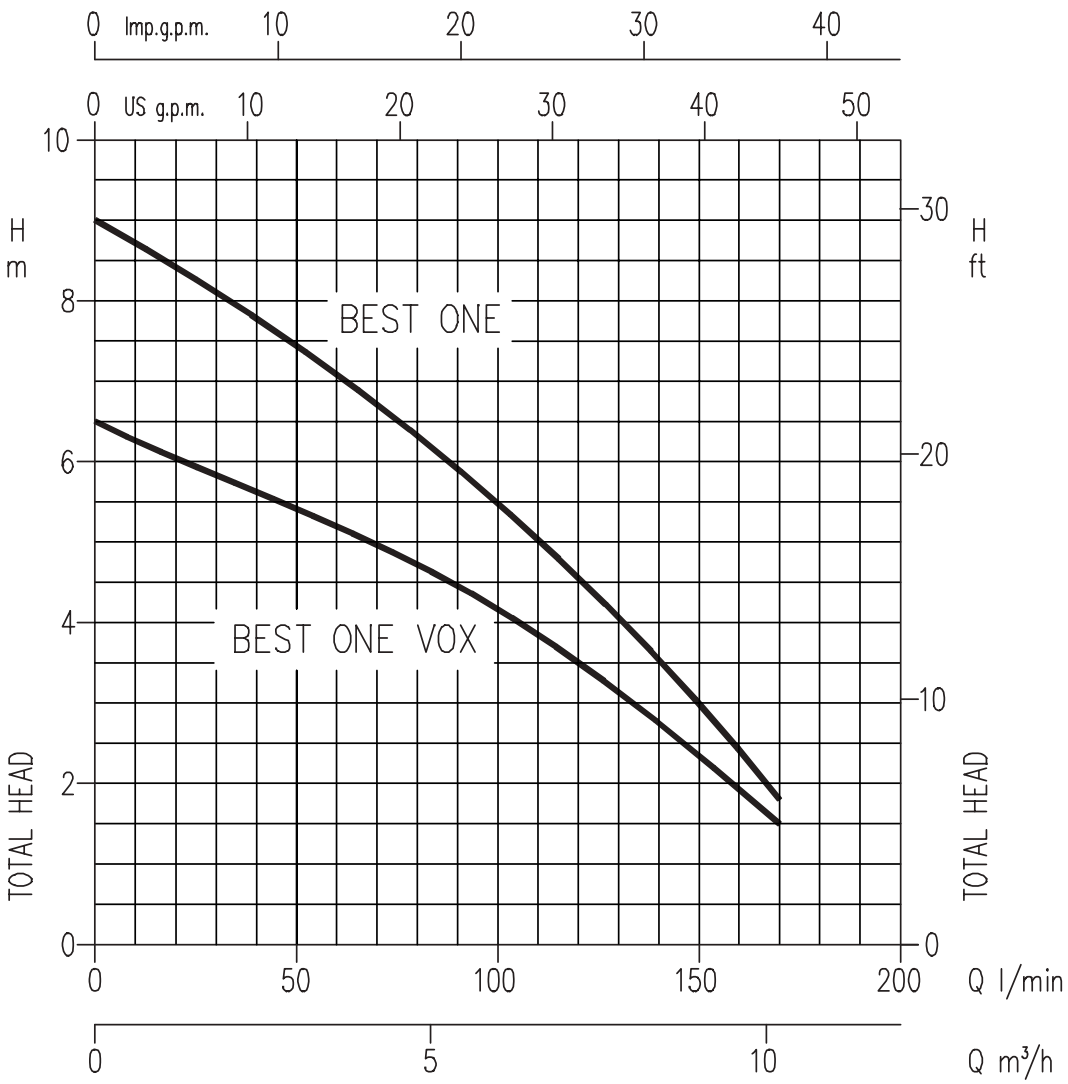

TABLA DE CARACTERÍSTICAS

Modelo Monofásica 230V 50Hz	kW	CV	Condensador µF	Condensador Vc	Int. Absorbida(A) Mono-fásica	l/min	Q=Caudal 20	40	80	120	160	170
						m³/h	1,2	2,4	4,8	7,2	9,6	10,2
							H=Altura manométrica total en m					
BEST ONE	0,25	0,33	8	450	2,2		8,3	7,8	6,3	4,5	2,4	1,8
BEST ONE VOX	0,25	0,33	8	450	2,0		6	5,6	4,8	3,5	2	1,5

www.ebara.es

BEST 2-3-4-5

BOMBA DE ACHIQUE SUMERGIBLE
ACERO INOX. AISI 304

Bomba sumergible de achique fabricada en Acero Inoxidable AISI 304, adecuada para achique de pozos, garajes, depósitos y sótanos. Bombeo de agua parcialmente cargada. Fuentes y lumiartecnia. Oxigenación de agua. Riego y jardinería.Innumerables aplicaciones allí donde se necesite achicar agua de lugares de difícil acceso.

PRESTACIONES
- Máxima inmersión: 10 m.
- Temperatura máx. del líquido vehiculado:
  35ºC según EN 60335-2-41 para usos domésticos.
  50ºC para otras aplicaciones
- Máximo paso de sólidos: 10 mm.

MATERIALES
- Cuerpo de impulsión, filtro, impulsor, carcasa y tapa de motor: Ac. Inox AISI 304.
- Eje motor: Ac. Inoxidable AISI 303
- Cierre mecánico: Doble cierre mecánico en cámara de aceite.
  Superior: Carbón/Cerámica/NBR
  Inferior: SiC/SiC/NBR
- Cable 10 m. con enchufe tipo Schuko.
- Disponible versiones: **M: Monofásica.**
  MA: Con regulador de nivel.

DATOS TÉCNICOS
- Motor asíncrono, 2 polos
- Aislamiento Clase F
- Protección IP68
- Monofásica 230V ± 10% 50 Hz
- Trifásica 400V ± 10% 50Hz
- Condensador y protección termoamperimétrica de rearme automático incorporados (monofásica)
- Conexión descarga: DNI 1¹/₂"

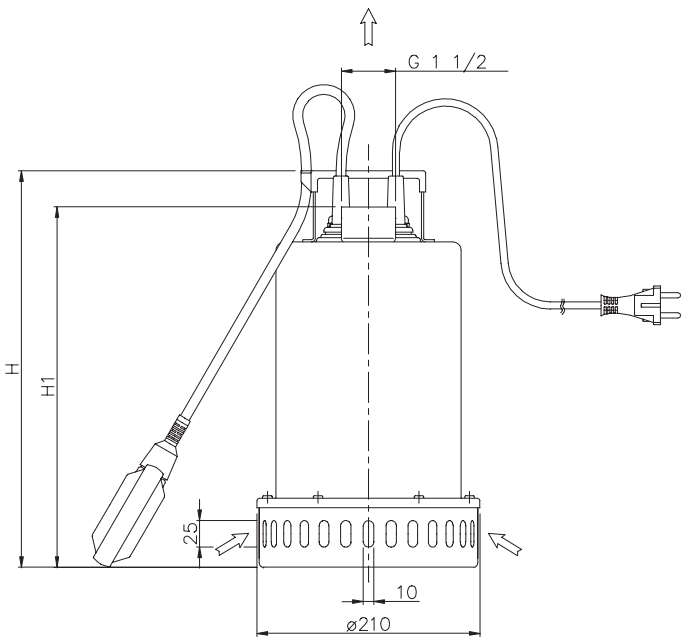

TABLA DE DIMENSIONES

Modelo	(mm)		Peso
	H	H1	Kg
BEST 2	352	315	12
BEST 3	352	315	12,7
BEST 4	377	340	138
BEST 5	377	340	13,5

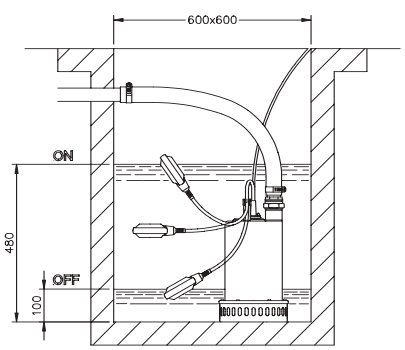

BEST 2-3-4-5

BOMBA DE ACHIQUE SUMERGIBLE
ACERO INOX. AISI 304

CURVAS DE CARACTERÍSTICAS *(según ISO 9906 / 2)*

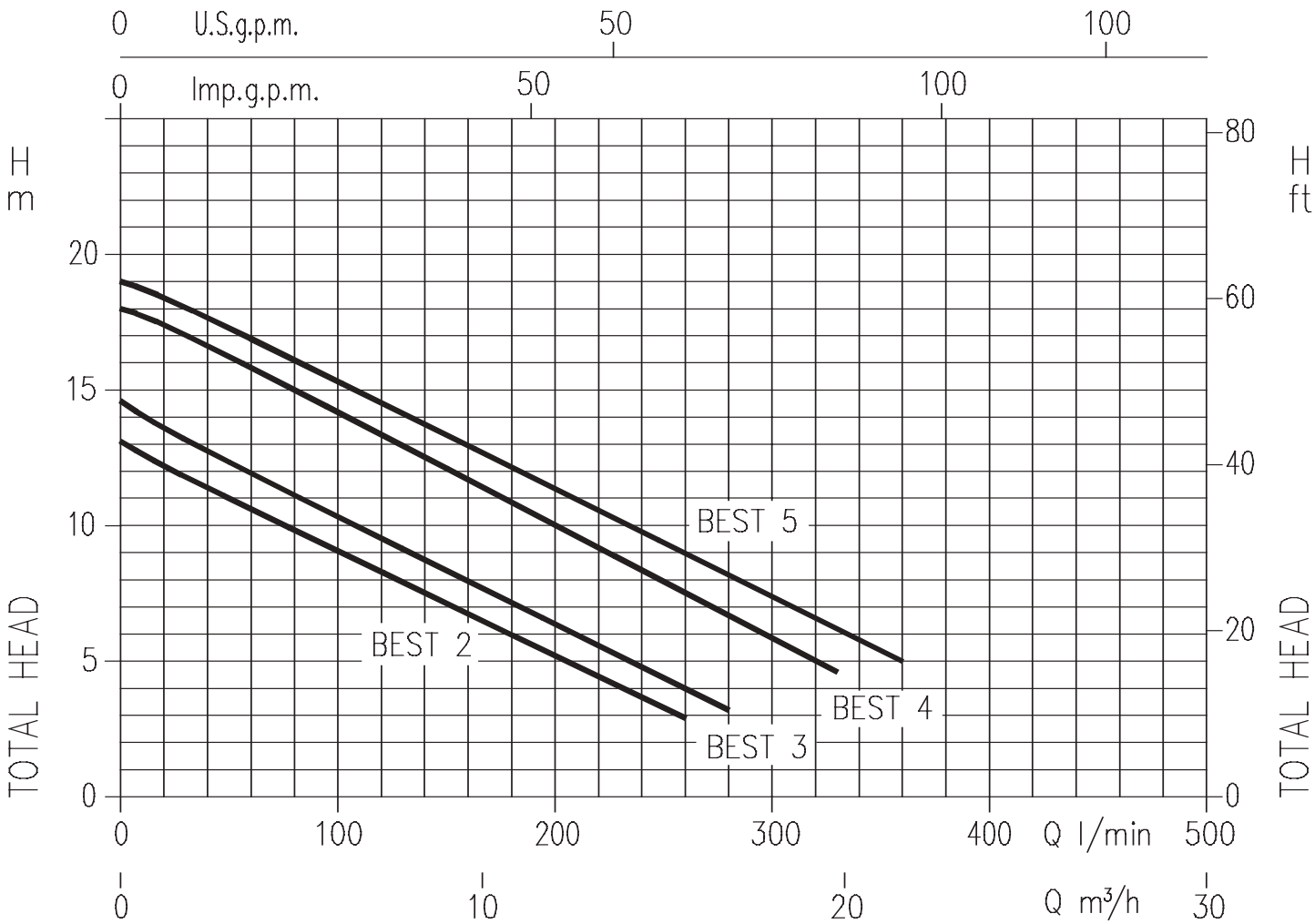

TABLA DE CARACTERÍSTICAS

Modelo		kW	CV	Condensador		Intensidad absorbida (A)			Q=Caudal							
Monofásica 230V 50Hz	Trifásica 400V 50Hz			µF	Vc	1~	3~	l/min	20	80	120	170	260	280	330	360
								m³/h	1,2	4,8	7,2	10,2	15,6	16,8	19,8	21,6
									H=Altura manométrica total en m							
BEST 2 M	BEST 2	0,55	0,75	16	450	4,4	2,0		12,2	9,8	8,3	6,3	2,9	-	-	-
BEST 3 M	BEST 3	0,75	1	20	450	5,6	2,4		13,6	11,1	9,5	7,6	4	3,2	-	-
BEST 4 M	BEST 4	1,1	1,5	31,5	450	7,3	3,0		17,4	15	13,4	11,3	7,5	6,7	4,6	-
-	BEST 5	1,5	2	-	-	-	3,3		18,4	16,1	14,5	12,5	9	8	6	5

www.ebara.es

RIGHT

ELECTROBOMBA SUMERGIBLE PARA AGUAS FECALES
ACERO INOX. AISI 304

Bomba sumergible para aguas fecales fabricada en Acero Inoxidable AISI 304. Diseñada para la evacuación de líquidos con contenidos filamentosos o sólidos en suspensión en aplicaciones tanto industriales como domésticas. Adecuada para su utilización en servicios sanitarios (WC), aguas cargadas con sólidos de máximo Ø 35 mm, aguas de lavado, pluviales, residuales, pozos negros y fosas sépticas. Achique de locales inundados, Riegos, fuentes y lumiartecnia.

PRESTACIONES
- Máxima inmersión: 10 m.
- Temperatura máx. del líquido vehiculado: 50ºC
- Máximo paso de sólidos: 35 mm.

MATERIALES
- Cuerpo de impulsión, impulsor, carcasa y tapa de motor: Ac. Inox AISI 304.
- Eje motor: Ac. Inoxidable AISI 303
- Cierre mecánico: Doble cierre mecánico en cámara de aceite.
  Superior: Carbón/Cerámica/NBR
  Inferior: SiC/SiC/NBR
- Cable 5 m. con enchufe tipo Schuko.
- Disponible versiones: **M: Monofásica**
  MA: Con regulador de nivel.

DATOS TÉCNICOS
- Motor asíncrono, 2 polos
- Aislamiento Clase F
- Protección IP68
- Monofásica 230V ± 10% 50 Hz
- Trifásica 400V ± 10% 50Hz
- Condensador y protección termoamperimétrica de rearme automático incorporados (monofásica)
- Conexión descarga: DNI 1½"

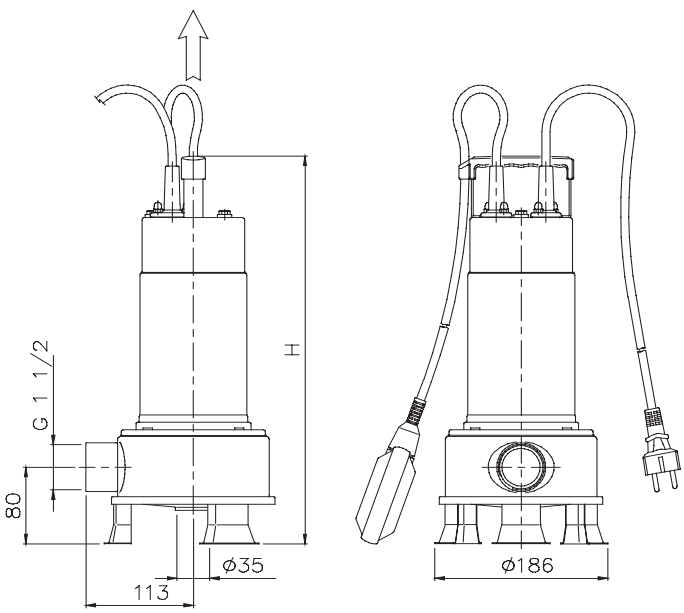

TABLA DE DIMENSIONES

Modelo	(mm)		Peso
	H	H2	Kg
RIGHT 75	405	480	10
RIGHT 100	430	500	11,5

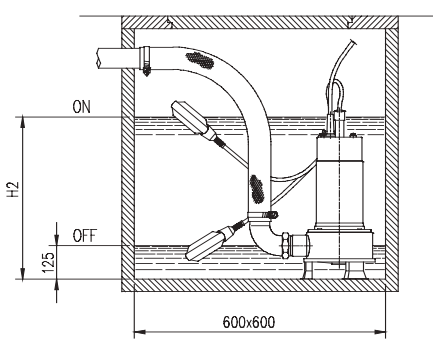

CURVAS DE CARACTERÍSTICAS *(según ISO 9906 / 2)*

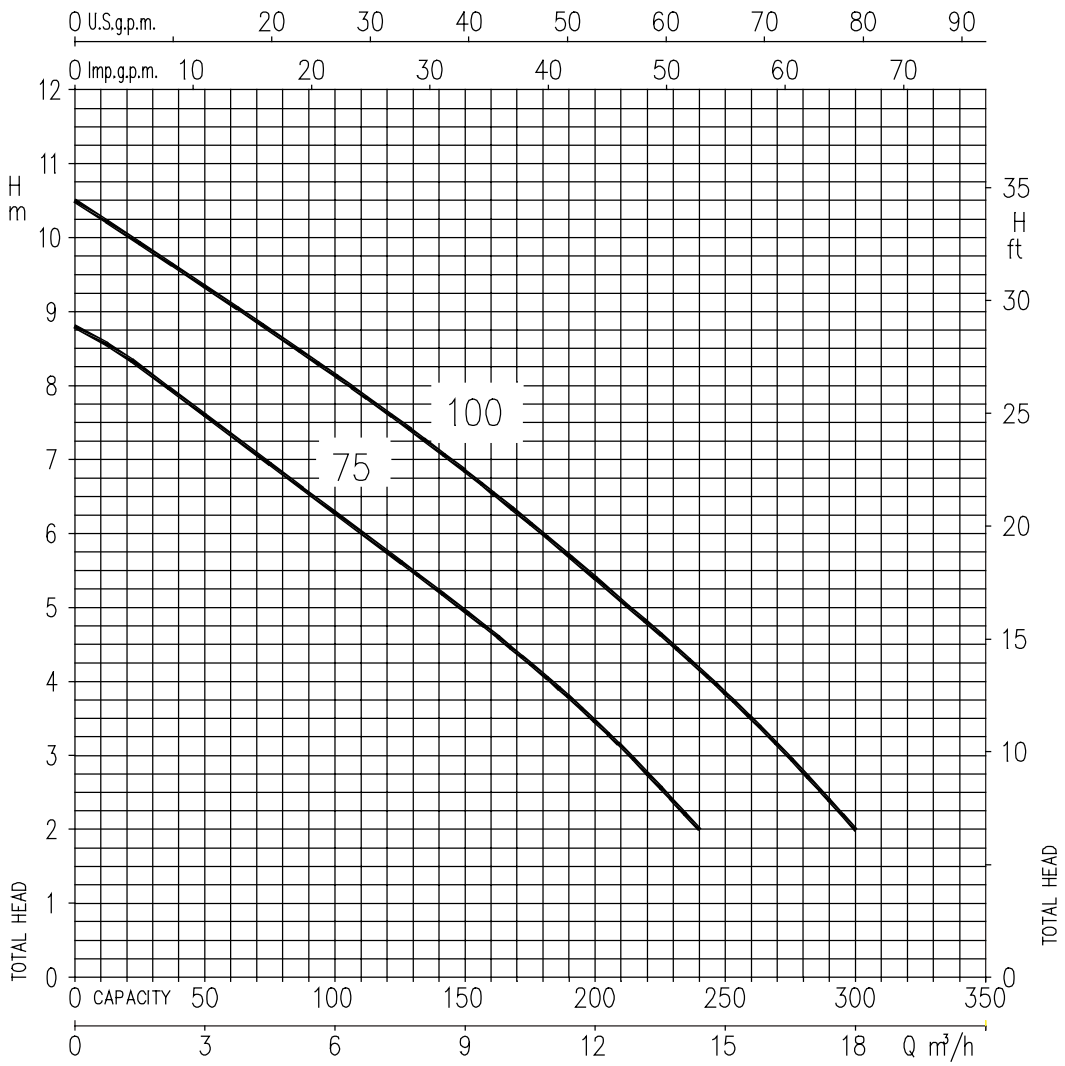

TABLA DE CARACTERÍSTICAS

Modelo		kW	CV	Condensador		Intensidad absorbida (A)			Q=Caudal							
Monofásica 230V 50Hz	Trifásica 400V 50Hz			µF	Vc	1~	3~	l/min	40	80	100	120	160	200	240	300
								m³/h	2,4	4,8	6	7,2	9,6	12	14,4	18
									H=Altura manométrica total en m							
RIGHT 75 M	RIGHT 75	0,55	0,75	20	450	4,8	2,1		7,8	6,8	6,2	5,7	4,7	3,4	2	-
RIGHT 100 M	RIGHT 100	0,75	1	31,5	450	5,7	2,6		9,5	8,6	8,1	7,6	6,6	5,4	4,2	2

www.ebara.es

DW - DW VOX

ELECTROBOMBA SUMERGIBLE PARA AGUAS FECALES
ACERO INOX. AISI 304

Bomba sumergible para aguas fecales fabricada en Acero Inoxidable AISI 304. Diseñada para evacuación de líquidos con contenidos filamentosos o sólidos en suspensión en aplicaciones tanto industriales como domésticas. Adecuada para su utilización en servicios sanitarios (WC) en comunidades, hoteles, restaurantes, etc. Aguas cargadas con sólidos de diámetro máximo Ø50 mm, aguas de lavado, pluviales, residuales, pozos negros y fosas sépticas. Equipos de depuración de agua y achique de locales inundados.

Modelo DW: *Impulsor monocanal (Paso 50 mm)*

Modelo DW VOX: *Impulsor vórtex (Paso 50 mm)*

Modelo DW: *Con Rosca*
Modelo DW VOX: *Con Rosca (DNM 2")*

Modelo DWF: *Con brida*
Modelo DWF VOX: *Con brida (DNM 50)*

PRESTACIONES
- Máxima inmersión: 10 m.
- Temperatura máx. del líquido vehiculado: 50ºC
- Máximo paso de sólidos: 50 mm.

MATERIALES
- Cuerpo de impulsión, impulsor, carcasa y tapa de motor: Ac. Inox AISI 304.
- Eje motor: Ac. Inoxidable AISI 303
- Cierre mecánico: Doble cierre mecánico en cámara de aceite.
  Superior: Carbón/Cerámica/NBR
  Inferior: SiC/SiC/NBR
- Cable. 10 m con enchufe tipo Schuko.
- Disponible en versiones: M: Monofásica
  M A: Con regulador de nivel

DATOS TÉCNICOS
- Motor asíncrono, 2 polos
- Aislamiento Clase F
- Protección IP68
- Monofásica 230V ± 10% 50 Hz
- Trifásica 400V ± 10% 50Hz
- Condensador y protección termoamperimétrica de rearme automático incorporados (monofásica)

CONEXIONES
- Brida: Aspiración: Ø 50
  DNI: 50 PN 10
- Rosca: Aspiración: Ø 50
  DNI: 2"

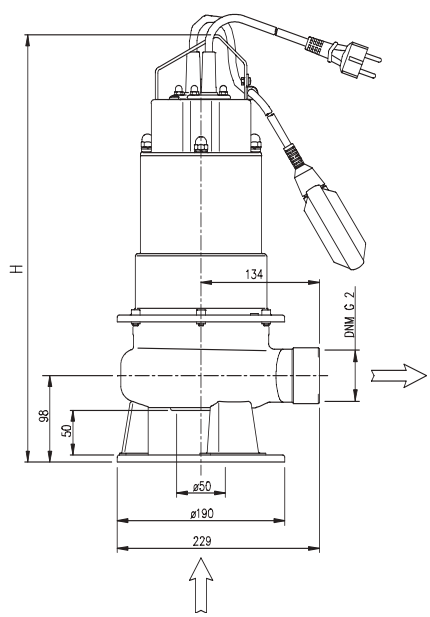

DENOMINACIÓN

DW F M 75 A

- A: Monofásico con regulador de nivel incorporado
- 75: Potencia en CV
- M: Tensión
- F: Con brida redonda
- DW: Impulsor monocanal (DW) / Impulsor vórtex (DW VOX)

TABLA DE DIMENSIONES

Modelo	Dimensiones (mm) H
DW 75	485
DW 100	515
DW 150	515
DW 200	515
DW 300	545

Modelo	Dimensiones (mm) H
DW VOX 75	485
DW VOX 100	515
DW VOX 150	515
DW VOX 200	515
DW VOX 300	545

DW - DW VOX

ELECTROBOMBA SUMERGIBLE PARA AGUAS FECALES
ACERO INOX. AISI 304

CURVAS DE CARACTERÍSTICAS *(según ISO 9906 / 2)*

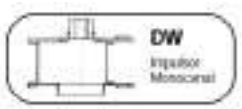

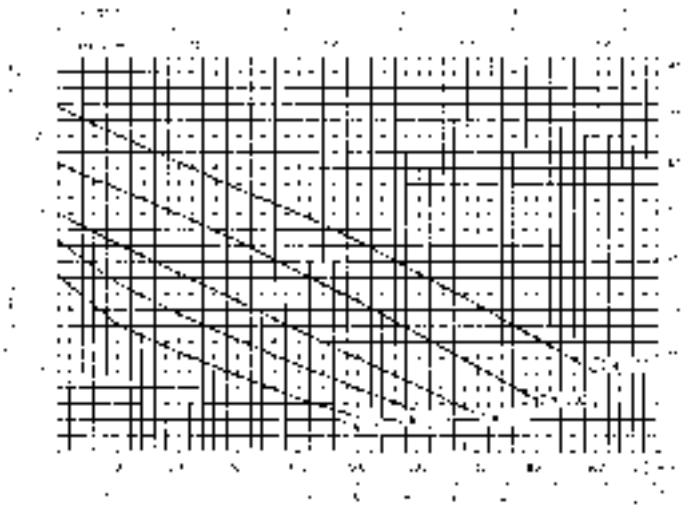

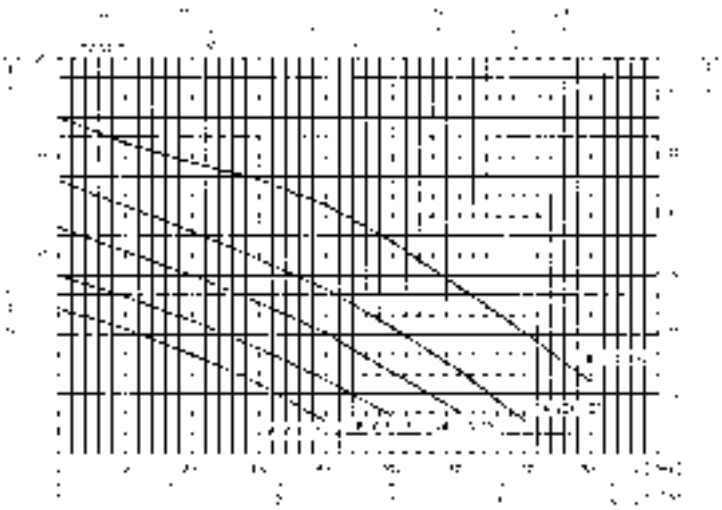

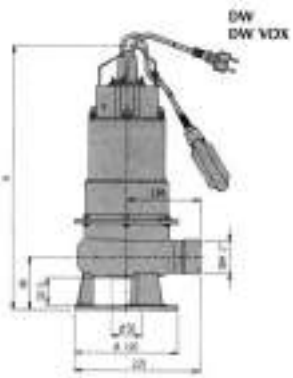

Con soporte y boca roscada

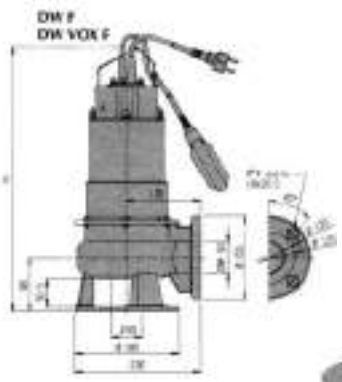

Con soporte y brida DN50

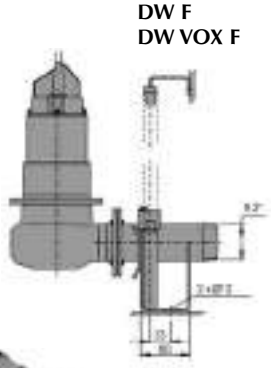

Kit de descarga "Ac. Inoxidable"

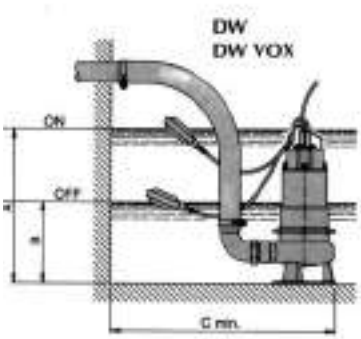

TABLA DE CARACTERÍSTICAS

Modelo Monofásica 230V 50Hz	Modelo Trifásica 400V 50Hz	kW	CV	Condensador µF	Condensador Vc	Int. absorbida (A) 1~ 230V	Int. absorbida (A) 3~ 400V	l/min	Q=Caudal 100	200	300	400	500	600	700	800	900
								m³/h	6	12	18	24	30	36	42	48	54
									H=Altura manométrica total en m								
DW 75 M	DW 75	0,55	0,75	20	450	3,9	1,5		8	6,3	4,8	3,4	2,2	-	-	-	-
DW 100 M	DW 100	0,75	1	25	450	5,9	2,1		10,6	8,7	7,1	5,5	4	2,6	-	-	-
DW 150 M	DW 150	1,1	1,5	31,5	450	7,3	2,8		13,1	11,3	9,5	7,7	5,9	4,2	2,4	-	-
-	DW 200	1,5	2	-	-	-	3,6		16,6	15	13,3	11,4	9,5	7,5	5,4	3,3	-
-	DW 300	2,2	3	-	-	-	5,0		20	18,3	16,6	15,1	13,3	11,3	9,3	7,2	5
DW VOX 75 M	DW VOX 75	0,55	0,75	20	450	3,9	1,4		6,3	5	3,5	1,6	-	-	-	-	-
DW VOX 100 M	DW VOX 100	0,75	1	25	450	5,8	2,1		7,9	6,7	5,3	3,7	1,9	-	-	-	-
DW VOX 150 M	DW VOX 150	1,1	1,5	31,5	450	7,3	2,8		10,2	9	7,6	6,1	4,1	2,1	-	-	-
-	DW VOX 200	1,5	2	-	-	-	3,3		12,5	11,2	9,8	8,3	6,4	4,2	1,6	-	-
-	DW VOX 300	2,2	3	-	-	-	4,4		15,7	14,7	13,9	12,6	10,7	8,4	6,1	3,6	-

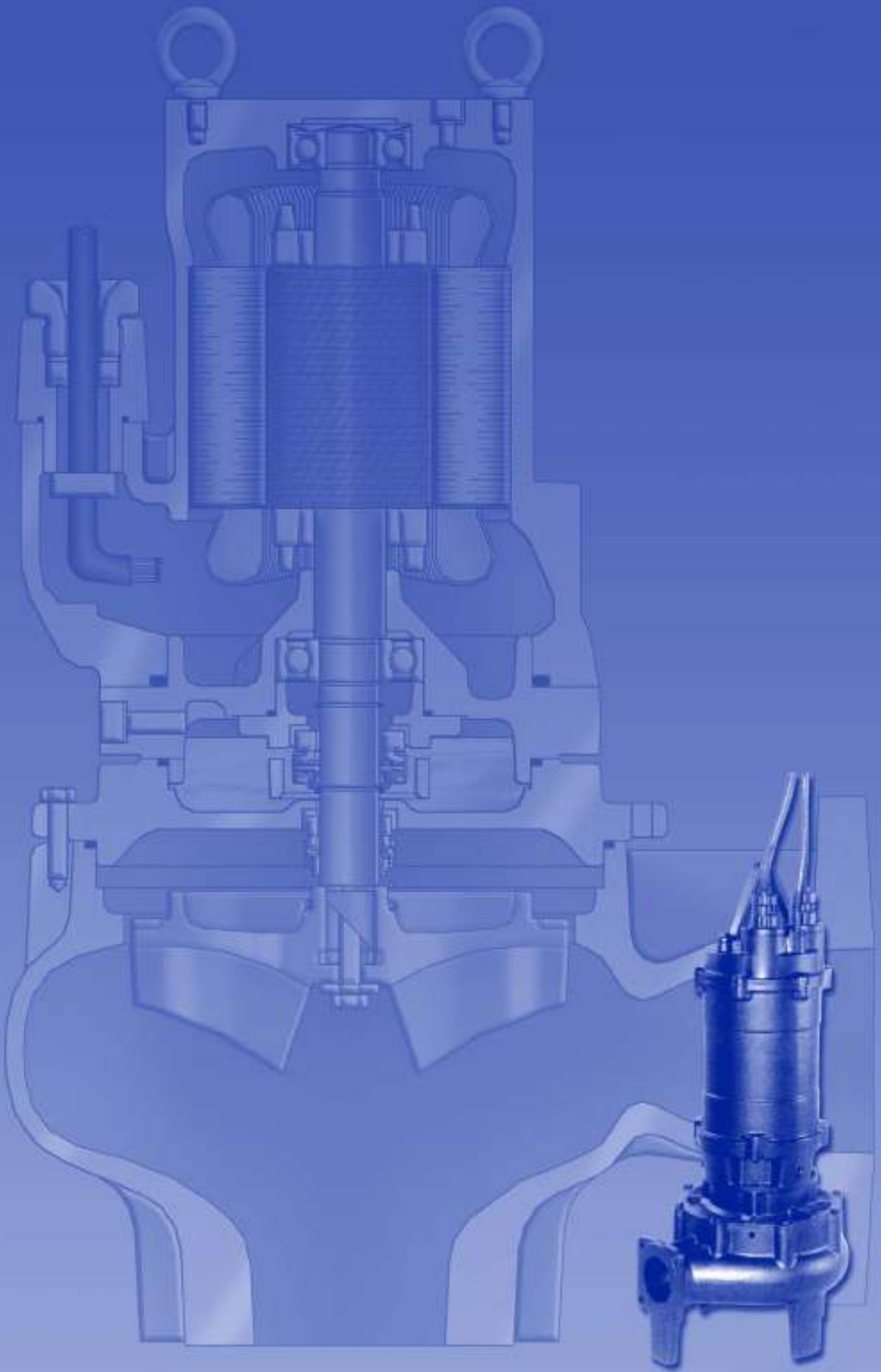

www.ebara.es

DMLV

ELECTROBOMBAS SUMERGIBLES PARA AGUAS FECALES
VORTEX

Electrobombas sumergibles monocanal para aguas fecales, diseñadas para satisfacer la mayor parte de las demandas de bombeo para aguas residuales, fecales e industriales, así como para la vehiculación de lodos en plantas de tratamiento de aguas o con fluidos altamente cargados.

VÓRTEX
DMLV

PRESTACIONES
- Máxima inmersión: 8 m
- Temperatura máx. del líquido vehiculado: 40ºC
- Máximo paso de sólidos: 100 mm

MATERIALES
- Cuerpo de impulsión: Hierro Fundido GG25
- Impulsor y carcasa motor: Hierro Fundido GG20
- Eje: Ac. Inoxidable AISI 304
- Cierre mecánico: C. Silicio/ C. Silicio
- Cable: Neopreno H07RN/F

DATOS TÉCNICOS
- Motor asíncrono, 4 polos
- Servicio continuo
- Aislamiento Clase F
- Protección IP68
- Trifásica 400V ± 10% 50Hz

CAMPO DE TRABAJO - 4 POLOS

80 DMLV

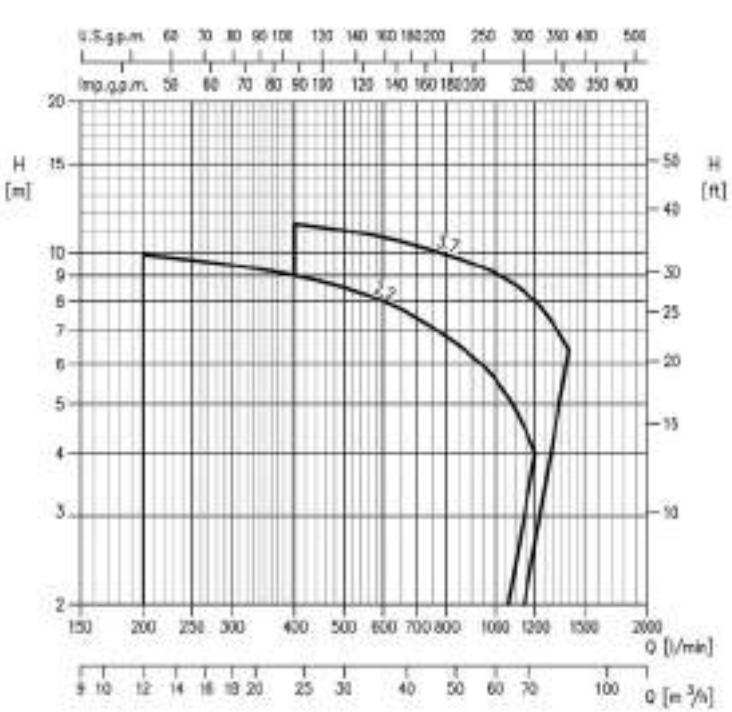

100 DMLV

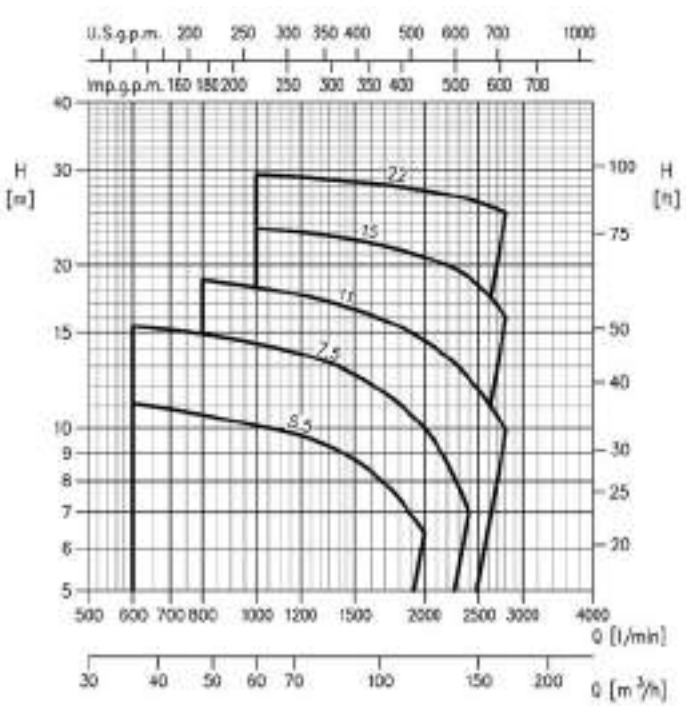

DMLV

ELECTROBOMBAS SUMERGIBLES PARA AGUAS FECALES
VORTEX

CURVAS DE CARACTERÍSTICAS — 4 POLOS - FUNDICIÓN

80 DMLV 52.2

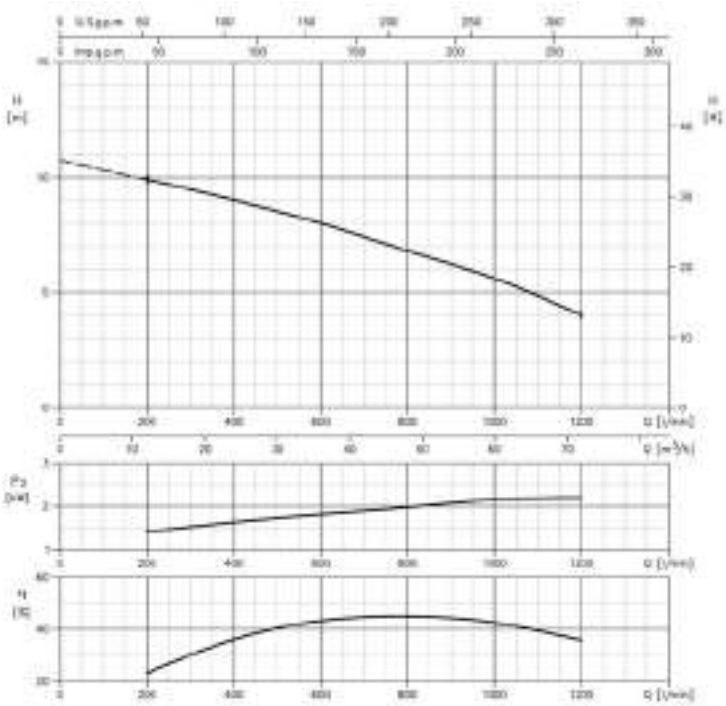

80 DMLV 53.7

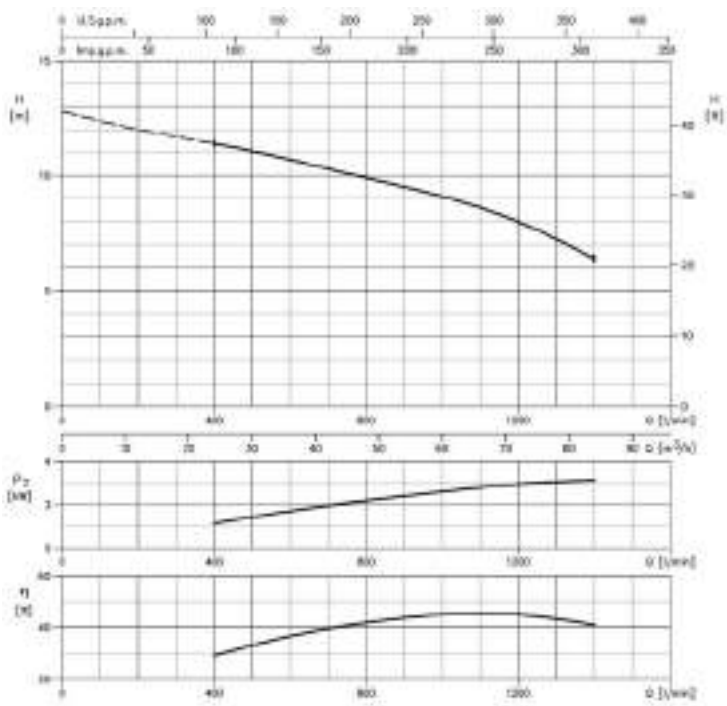

Modelo	kW	CV	Ø max. paso de solidos (mm)		Q=Caudal										
				l/min	0	200	400	600	8000	1000	1200	1400	1700	2000	2400
				m³/h	0	12	24	36	48	60	72	84	102	120	144
					H=Altura manométrica total (m)										
80 DMLV 52.2	2,2	3	80		10,7	9,9	9	8	6,8	5,6	4	-	-	-	-
80 DMLV 53.7*	3,7	5	80		12,8	12	11,4	10,7	9,9	9,1	8	6,4	-	-	-

* El modelo 80 DMLV 53.7 se equipa con cuadro eléctrico de 3,7 kW con arranque Y - D.

DIMENSIONES

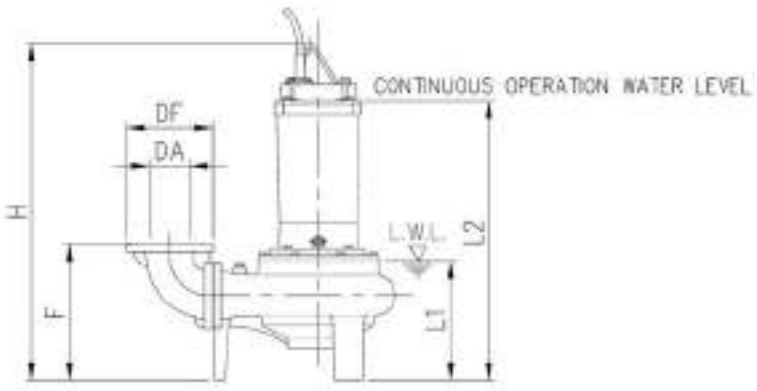

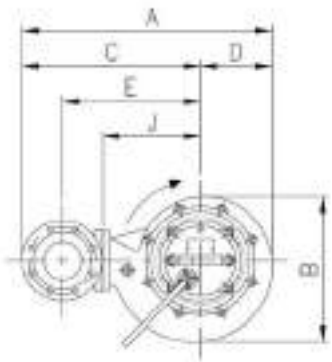

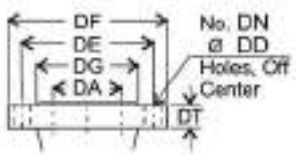

BRIDA (DIN STANDARD)	
DA	80
DE	160
DF	200
DG	132
DT	19
DN	8
DD	19

Modelo	Potencia		Impul.	Dimensiones en mm										Cable	Peso
	kW	CV	DN	A	B	C	D	E	F	H	J	L1 (*)	L2	(m)	(kg)
80 DMLV 52.2	2,2	3	80	518	285	375	143	275	254	660	200	200	560	10	70
80 DMLV 53.7	3,7	5	80	518	285	375	143	275	254	721	200	200	620	10	80

(*)
- L.W.L. (Nivel mínimo sumergible).
- Tiempo de funcionamiento máximo de 10 min. en nivel mínimo sumergible (L.W.L.)
- Tiempo de funcionamiento máximo de 30 min. con nivel de agua por debajo de parte alta del motor.

DMLV

ELECTROBOMBAS SUMERGIBLES PARA AGUAS FECALES
VORTEX

CURVAS DE CARACTERÍSTICAS — 4 POLOS - FUNDICIÓN

100 DMLV 55.5

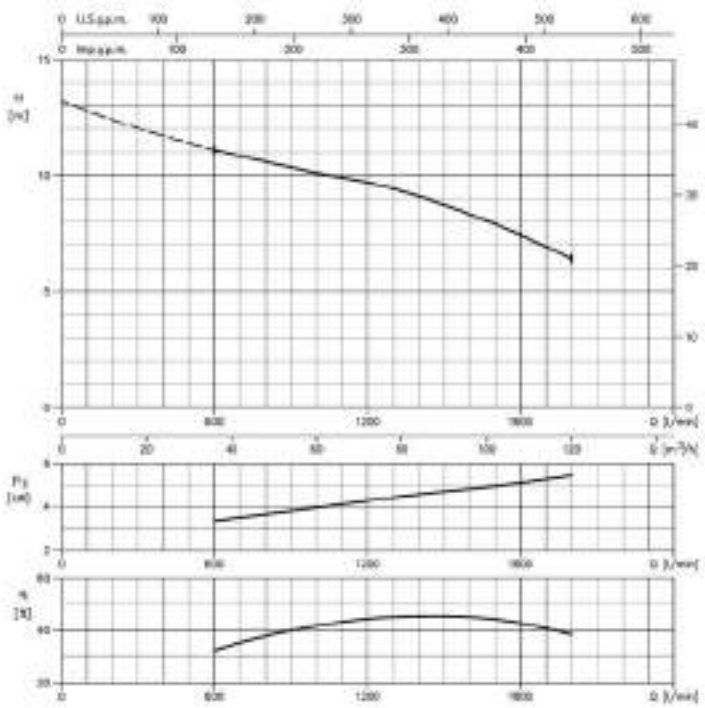

100 DMLV 57.5

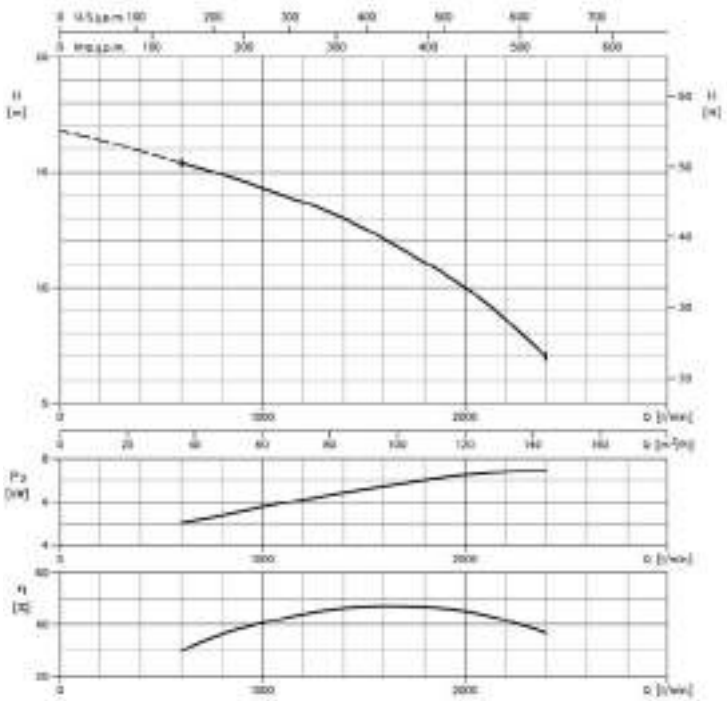

Modelo	kW	CV	Ø max. paso de solidos (mm)		Q=Caudal										
				l/min	0	600	800	1000	1200	1400	1700	2000	2400	2800	3400
				m³/h	0	36	48	60	72	84	102	120	144	168	204
					H=Altura manométrica total (m)										
100 DMLV 55.5	5,5	7,5	100		13,2	11,1	10,6	10,1	9,7	9,1	7,9	6,4	-	-	-
100 DMLV 57.5	7,5	10	100		16,8	15,4	14,9	14,3	13,7	13	11,6	10	7	-	-

DIMENSIONES

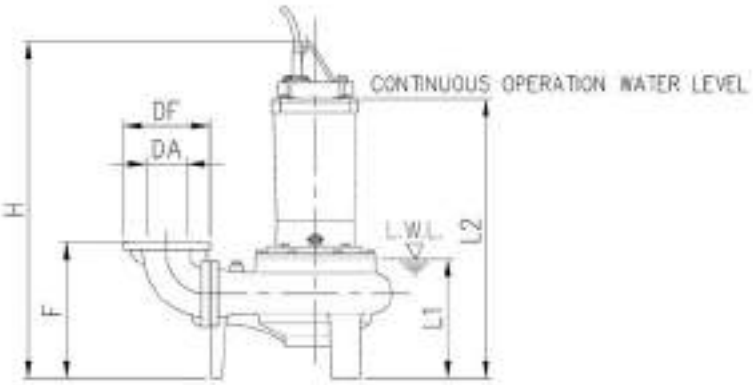

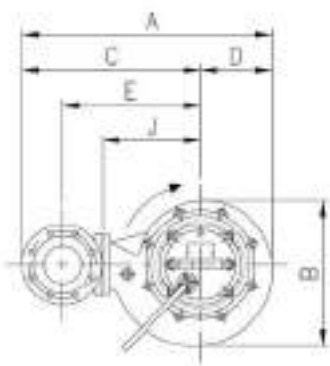

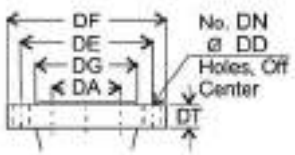

BRIDA (DIN STANDARD)	
DA	100
DE	180
DF	220
DG	156
DT	21
DN	8
DD	19

Modelo	Potencia		Impul.	Dimensiones en mm										Cable	Peso
	kW	CV	DN	A	B	C	D	E	F	H	J	L1 (*)	L2	(m)	(kg)
100 DMLV 55.5	5,5	7,5	100	584	308	430	154	320	305	860	215	250	760	10	105
100 DMLV 57.5	7,5	10	100	641	352	465	176	355	305	860	250	250	760	10	120

(*)
- L.W.L. (Nivel mínimo sumergible).
- Tiempo de funcionamiento máximo de 10 min. en nivel mínimo sumergible (L.W.L.)
- Tiempo de funcionamiento máximo de 30 min. con nivel de agua por debajo de parte alta del motor.

DMLV

ELECTROBOMBAS SUMERGIBLES PARA AGUAS FECALES
VORTEX

CURVAS DE CARACTERÍSTICAS — 4 POLOS - FUNDICIÓN

100 DMLV 511

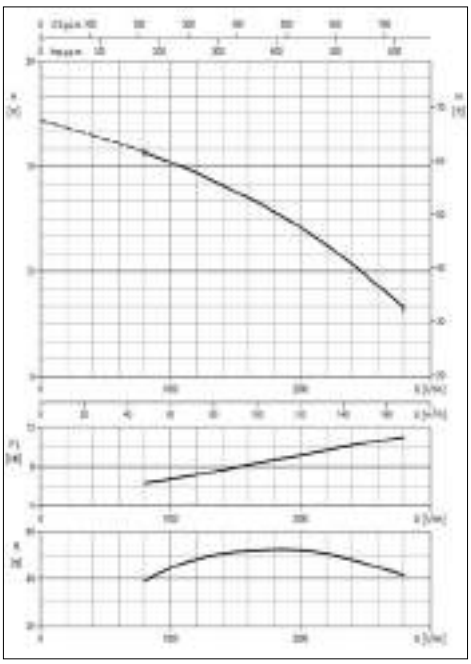

100 DMLV 515K

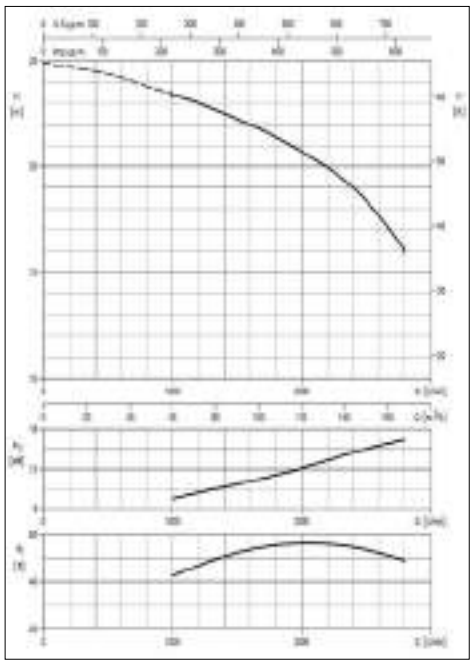

100 DMLV 522

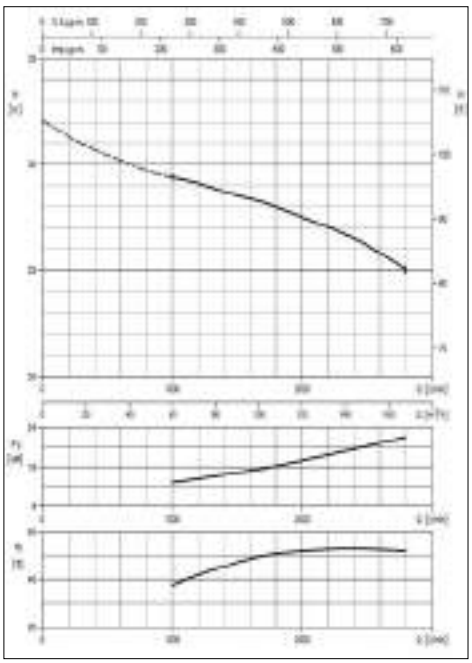

Modelo	kW	CV	Ø max. paso de solidos (mm)	l/min	Q=Caudal										
					0	600	800	1000	1200	1400	1700	2000	2400	2800	3400
				m³/h	0	36	48	60	72	84	102	120	144	168	204
					H=Altura manométrica total (m)										
100 DMLV 511	11	15	100		20,6	19,5	18,8	18,2	17,6	16,9	15,8	14,5	12,4	9,9	-
100 DMLV 515K	15	20	100		24,9	24,5	24,1	23,4	23	22,5	21,7	20,7	19	16	-
100 DMLV 522	22	30	100		32,1	31,4	30,7	29,4	29,1	28,7	28,2	27,5	26,5	25	-

DIMENSIONES

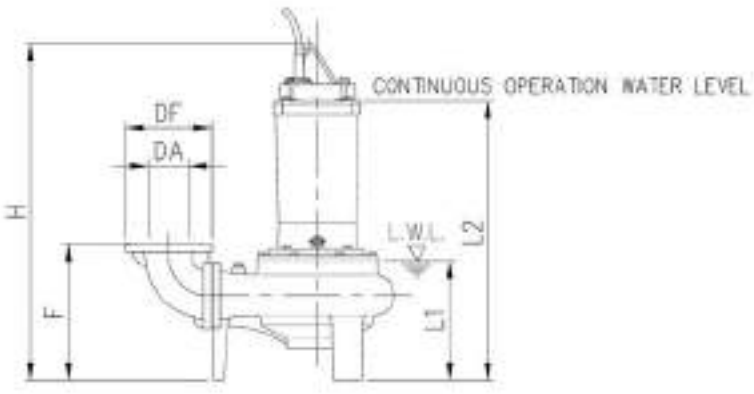

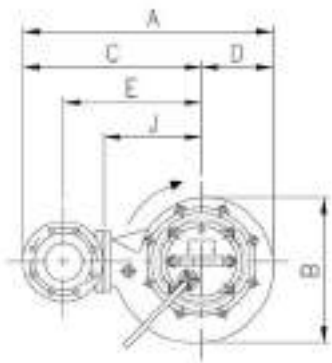

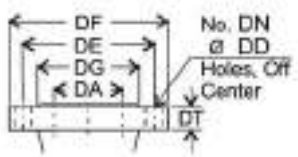

BRIDA (DIN STANDARD)	
DA	100
DE	180
DF	220
DG	156
DT	21
DN	8
DD	19

Modelo	Potencia		Impul.	Dimensiones en mm										Cable	Peso
	kW	CV	DN	A	B	C	D	E	F	H	J	L1 (*)	L2	(m)	(kg)
100 DMLV 511	11	15	100	641	352	465	176	355	305	970	250	250	810	10	150
100 DMLV 515K	15	20	100	728	426	515	213	405	305	970	300	250	810	10	180
100 DMLV 522	22	30	100	728	426	515	213	405	305	1.045	300	250	865	10	235

(*) - L.W.L. (Nivel mínimo sumergible).
- Tiempo de funcionamiento máximo de 10 min. en nivel mínimo sumergible (L.W.L.)
- Tiempo de funcionamiento máximo de 30 min. con nivel de agua por debajo de parte alta del motor.

Cierres mecánicos

4 POLOS - FUNDICIÓN

80 DMLV

CIERRE MECÁNICO EAN-30

Nº	Pieza	Material
1	Junta	Goma NBR
2	Cara roce fija	Cerámica
3	Cara roce rotante	Carbono-Grafito
4	Muelle	AISI 304
5	Cara roce rotante	SiC
6	Cara roce fija	SiC
7	Junta	Goma NBR

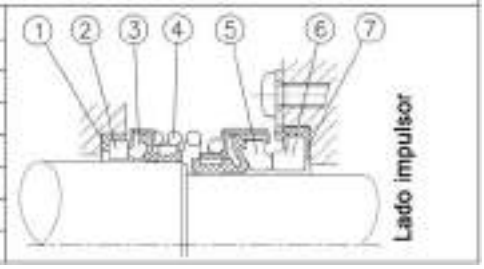

Dimensiones con KIT DESCARGA

80 DMLV

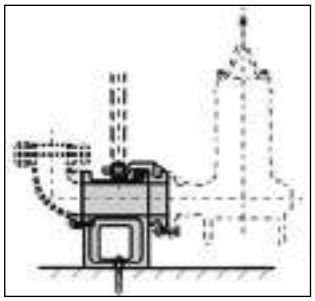

KIT LM80

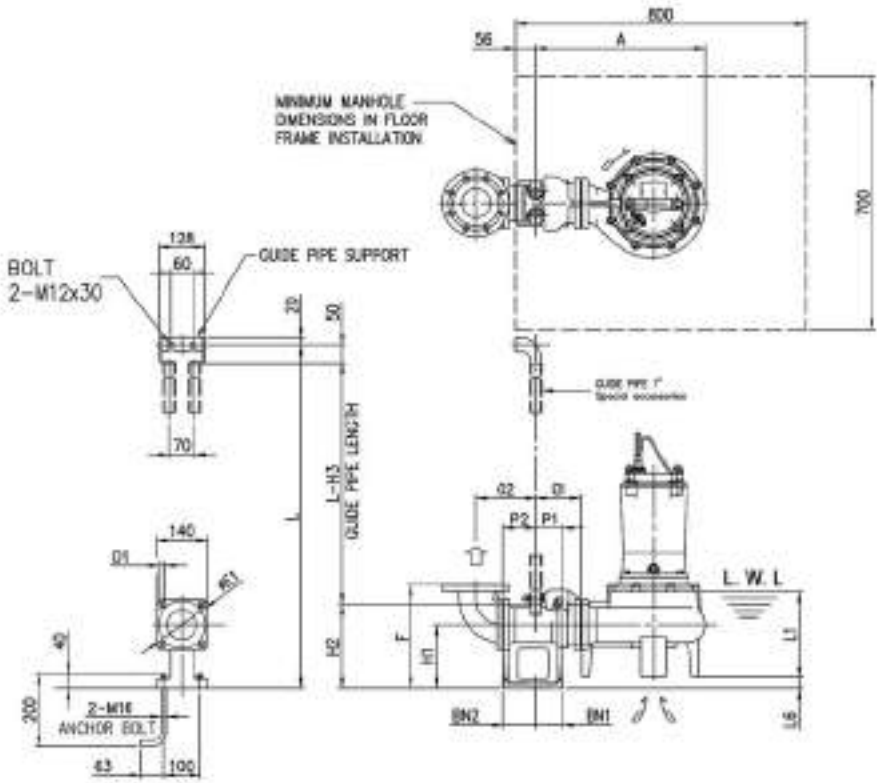

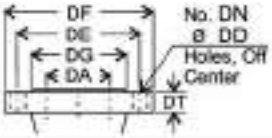

Dimensiones BRIDA (mm) - EN 1092-2							
Tipo	DA	DE	DF	DG	DT	DN	DD
Rodamiento	80	160	200	132	19	8	19

Dimensiones (mm)																		KIT DESCARGA	
Tamaño DA	Modelo	Potencia [kW]	A	P1	P2	G1	G2	F	H1	H2	H3	L1 (*)	L6	BN1	BN2	D1	E1	Modelo	Peso [kg]
80	80 DMLV 52.2	2.2	468	75	90	125	185	285	175	230	280	200	31	75	90	15	155	LM80	17
	80 DMLV 53.7	3.7																	

(*) - L.W.L. (Nivel mínimo sumergible).
- Tiempo de funcionamiento limitado a 15 m en L.W.L.
- Tiempo de funcionamiento limitado a 30 m con nivel del agua por debajo del motor.

DMLV

ELECTROBOMBAS SUMERGIBLES PARA AGUAS FECALES
VORTEX

Cierres mecánicos

4 POLOS - FUNDICIÓN

100 DMLV 55.5 / 100 DMLV 57.5

CIERRE MECÁNICO EAN-40

Nº	Pieza	Material
1	Junta	Goma NBR
2	Cara roce fija	Cerámica
3	Cara roce rotante	Carbono-Grafito
4	Muelle	AISI 304
5	Cara roce rotante	SiC
6	Cara roce fija	SiC
7	Junta	Goma NBR

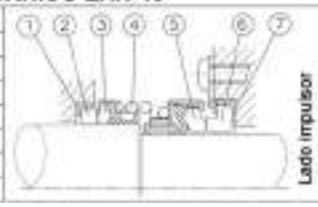

100 DMLV 511 / 100 DMLV 515 / 100 DMLV 522

CIERRE MECÁNICO EAN-45

Nº	Pieza	Material
1	Junta	Goma NBR
2	Cara roce fija	Cerámica
3	Cara roce rotante	Carbono-Grafito
4	Muelle	AISI 304
5	Cara roce rotante	SiC
6	Cara roce fija	SiC
7	Junta	Goma NBR

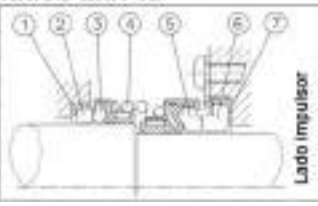

Dimensiones con KIT DESCARGA

100DMLV

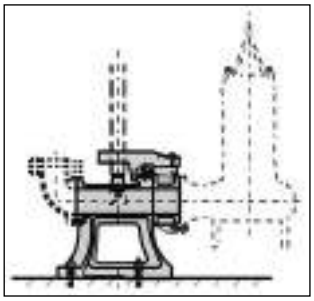

KIT LL100

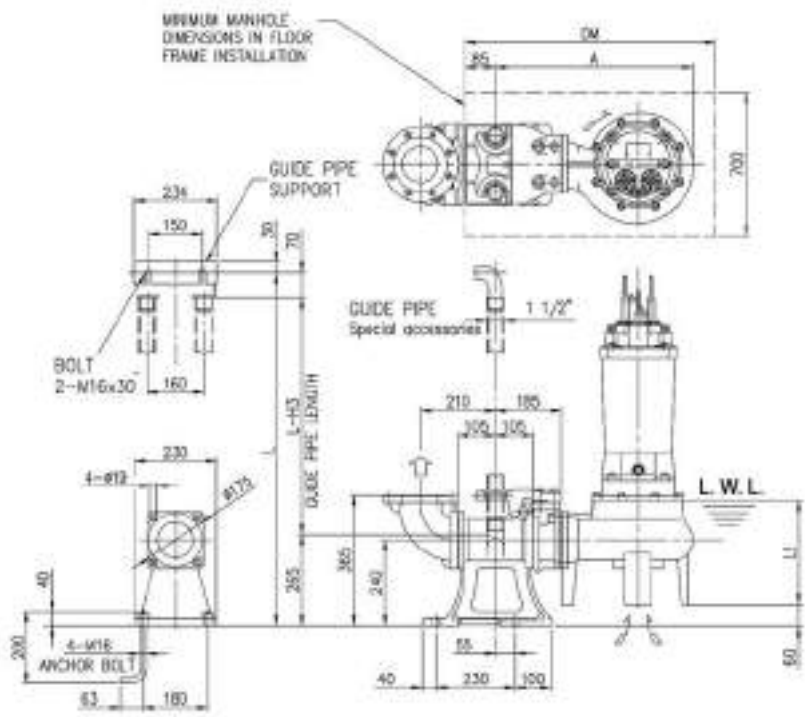

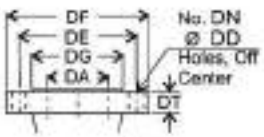

Dimensiones BRIDA (mm) - EN 1092-2							
Tipo	DA	DE	DF	DG	DT	DN	DD
Retondo	100	180	220	156	21	8	19

Dimensions [mm]								
Size DA	Model	Output [kW]	A	DM	H3	L1 (*)	KIT DESCARGA Model	KIT DESCARGA Weight [kg]
100	100DML55.5	5.5	554	617	335	250	LL100	46
	100DML57.5	7.5	611	674				
	100DML511	11						
	100DML515	15	698	761		300		
	100DML522	22						

(*) - L.M.L. (Nivel mínimo sumergible).
- Tiempo de funcionamiento limitado a 10 m en L.W.L.
- Tiempo de funcionamiento limitado a 30 m con nivel del agua por debajo del motor.

DRV

ELECTROBOMBAS SUMERGIBLES PARA AGUAS FECALES
VORTEX

Electrobombas sumergibles vortex, principalmente diseñadas para bombear aguas residuales y fecales con sólidos en suspensión. Particularmente adecuadas para comunidades, plantas de tratamientos de aguas o con altos contenidos de sólidos, aplicaciones civiles y usos industriales en general.

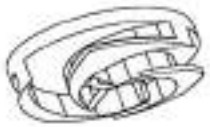

VÓRTEX
DRV

PRESTACIONES
- Máxima inmersión: 20 m.
- Temperatura máx. del líquido vehiculado: 40ºC
- Refrigeración: Mediante el líquido vehiculado.
- Máximo paso de sólidos: 100 mm.

MATERIALES
- Cuerpo de impulsión, impulsor, carcasa y tapa de motor: Hierro Fundido GG-25.
- Eje motor: Ac. Inoxidable AISI 420B
- Cierre mecánico: Carburo de Silicio/Silicio Grafito/Cerámica (modelo A32-90-0,5)
- Cable: Neopreno H07RN/F

DATOS TÉCNICOS
- Motor asíncrono, 2 polos
- Servicio continuo.
- Aislamiento Clase H
- Protección IP68
- Monofásica: 230V ± 10% 50 Hz
- Trifásica:
  Hasta 4 kW: 400 ± 10% 50Hz
  A partir de 4 kW: 400/690V ± 10% 50Hz

- Las versiones monofásicas incluyen cuadro eléctrico con doble condensador y disyuntor.

CURVAS DE CARACTERÍSTICAS - 2 POLOS

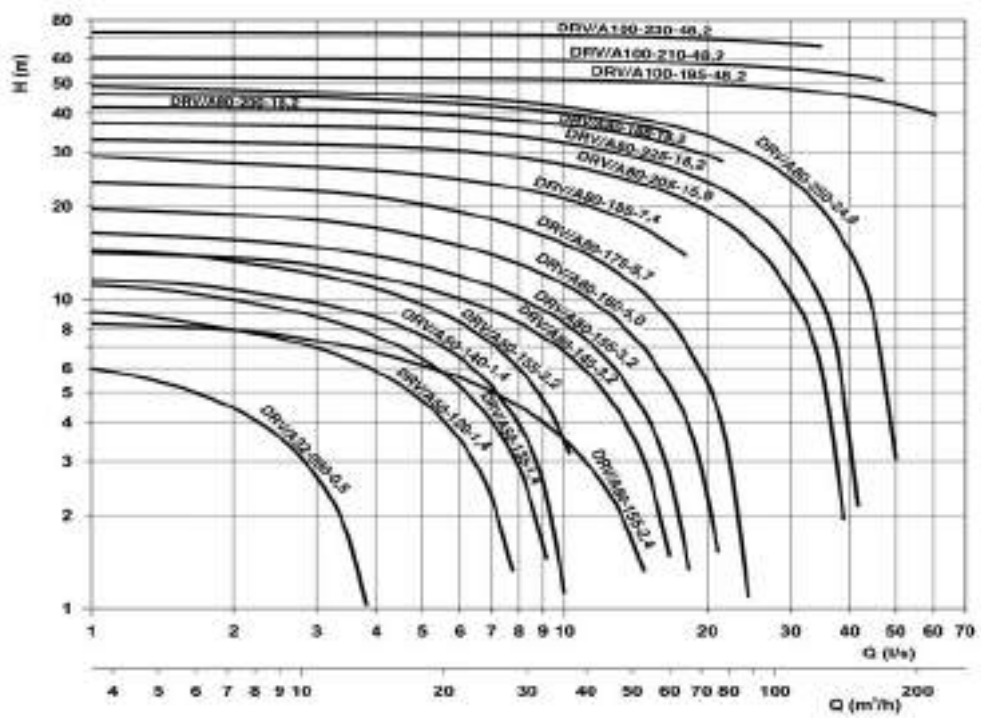

CURVAS DE CARACTERÍSTICAS

2 POLOS - FUNDICIÓN

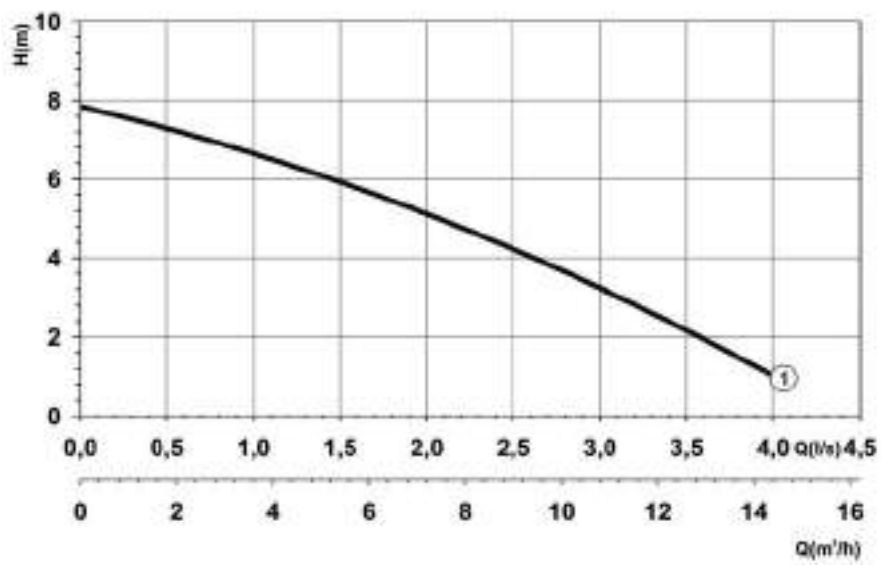

TABLAS DE CARACTERÍSTICAS

Modelo	P2 (kW)		Int. absorbida (A)		Paso de Sólidos	DN		Q=Caudal										Peso
	1~	3~	1~ 230 V	3~ 400 V	Ø (mm)		l/min	40	60	80	100	150	200	300	400	550	600	kg
							m³/h	2,4	3,6	4,8	6	9	12	18	24	33	36	
								H=Altura manométrica total en m										
(1) DRV/A32-090-0,5M	0,5	-	4	-	30	1 1/4"		7	6,5	6,1	5,6	4,2	2,6	-	-	-	-	14

DIMENSIONES

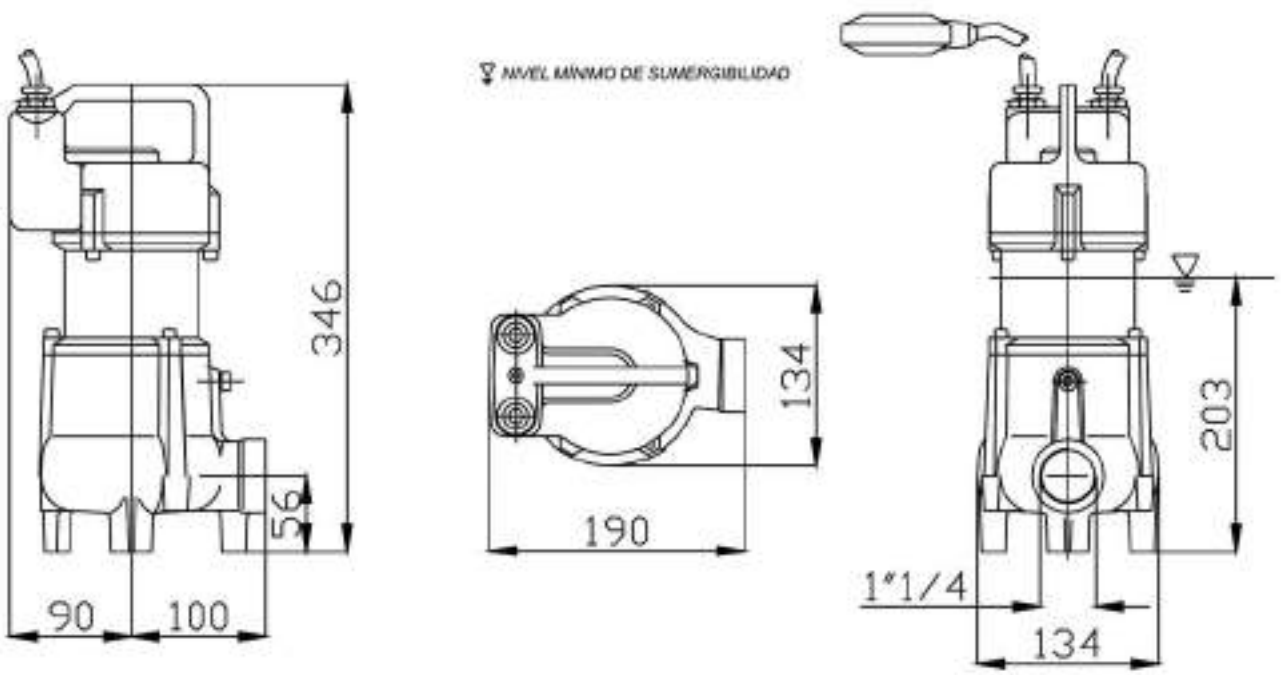

CURVAS DE CARACTERÍSTICAS

2 POLOS - FUNDICIÓN

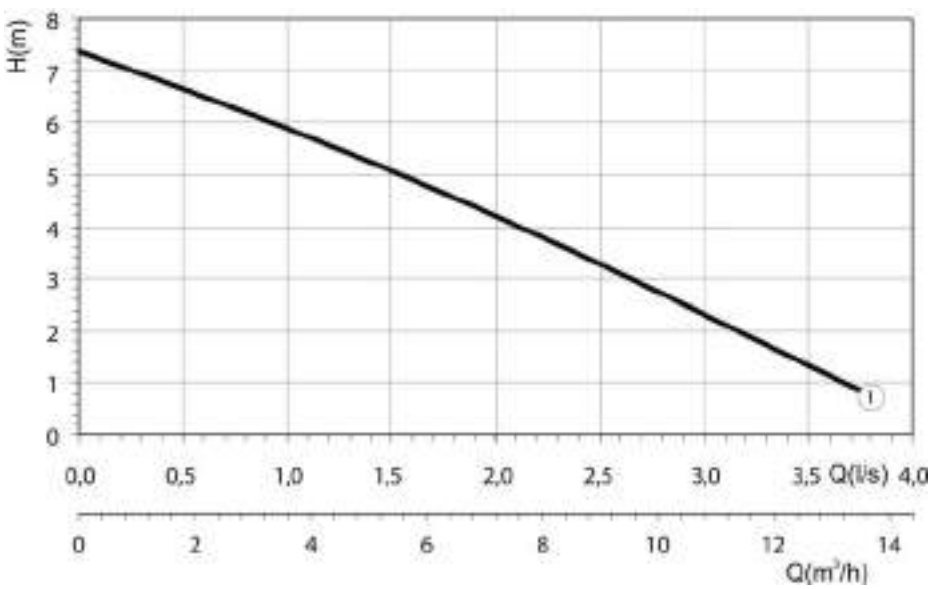

TABLAS DE CARACTERÍSTICAS

Modelo	P2 (kW)		Int. absorbida (A)		Paso de Sólidos	DN		Q=Caudal										Peso
	1~	3~	1~ 230 V	3~ 400 V	Ø (mm)		l/min	40	60	80	100	150	200	300	400	550	600	kg
							m³/h	2,4	3,6	4,8	6	9	12	18	24	33	36	
								H=Altura manométrica total en m										
DRV/A32-090-0,5	-	0,5	-	1,5	30	1 1/4"		6,8	5,9	5,4	4,8	3,2	1,6	-	-	-	-	14

DIMENSIONES

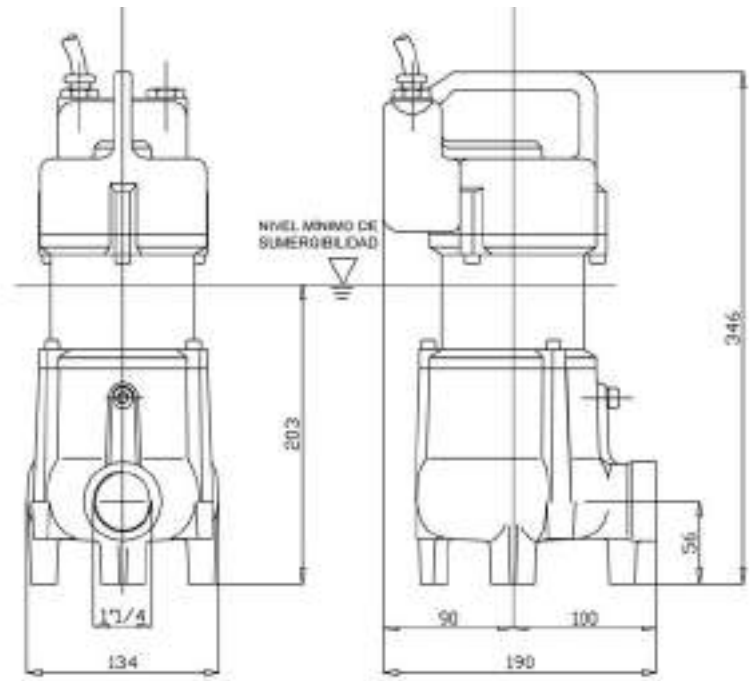

DRV

ELECTROBOMBAS SUMERGIBLES PARA AGUAS FECALES
VORTEX

CURVAS DE CARACTERÍSTICAS

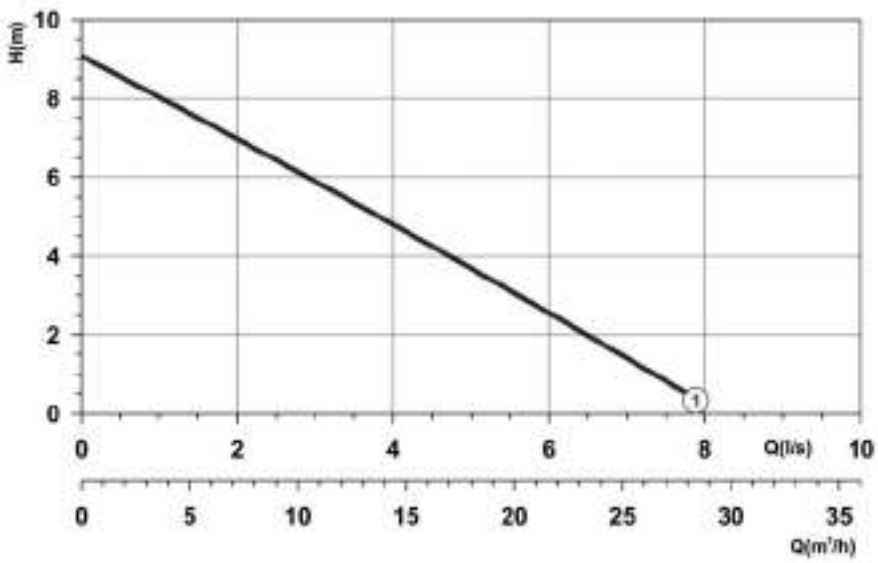

2 POLOS - FUNDICIÓN

TABLAS DE CARACTERÍSTICAS

Modelo	P1 (kW)		Int. absorbida (A)		Paso de Sólidos	DN		Q=Caudal										Peso
	1~	3~	1~ 230 V	3~ 400 V	Ø (mm)		l/min	40	60	80	100	150	200	300	400	550	600	kg
							m³/h	2,4	3,6	4,8	6	9	12	18	24	33	36	
								H=Altura manométrica total en m										
(1) DRV/A50-120-1,1M	1,1	-	7,5	-	48	50		8,5	8,1	7,7	7,3	6,3	5,3	3,4	1,6	-	-	31

DIMENSIONES

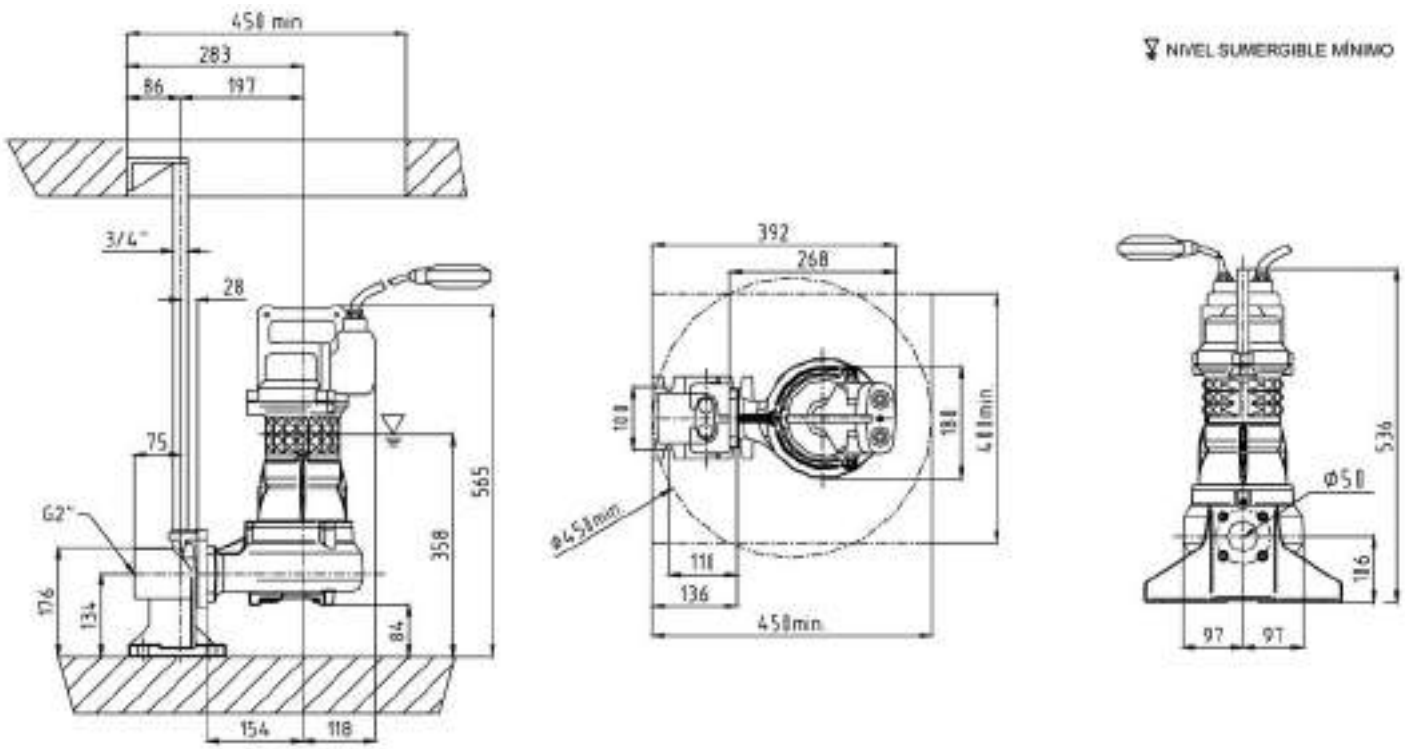

CURVAS DE CARACTERÍSTICAS

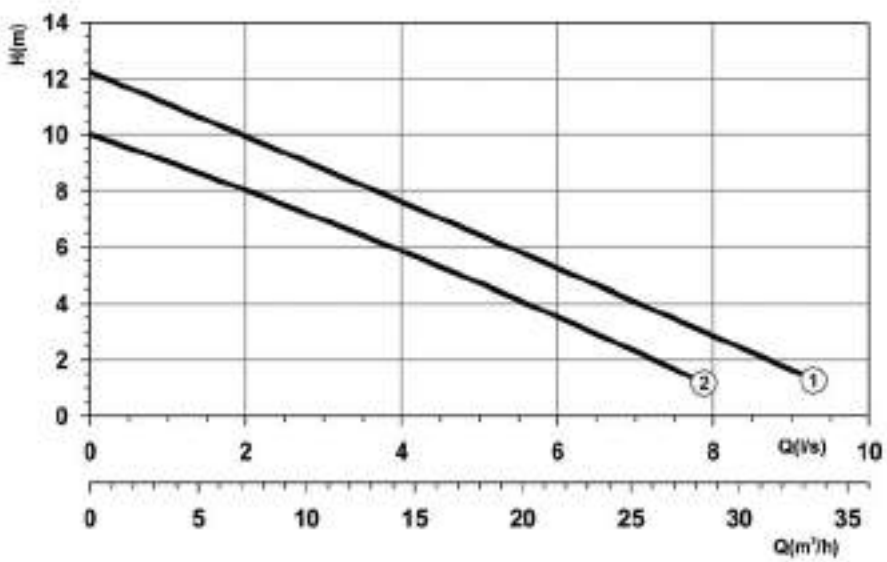

2 POLOS - FUNDICIÓN

TABLAS DE CARACTERÍSTICAS

Modelo	P1 (kW) 1~	P1 (kW) 3~	Int. absorbida (A) 1~ 230 V	Int. absorbida (A) 3~ 400 V	Paso de Sólidos Ø (mm)	DN		Q=Caudal 40	60	80	100	150	200	300	400	550	600	Peso kg
							l/min											
							m³/h	2,4	3,6	4,8	6	9	12	18	24	33	36	
								H=Altura manométrica total en m										
(2) DRV/A50-120-1,4	-	1,4	-	3,0	48	50		9,3	8,9	8,5	8,2	7,2	6,3	4,4	2,5	-	-	31
(1) DRV/A50-135-1,4	-	1,4	-	3,0	48	50		11,5	11,1	10,7	10,3	9,4	8,4	6,4	4,5	1,4	-	31

DIMENSIONES

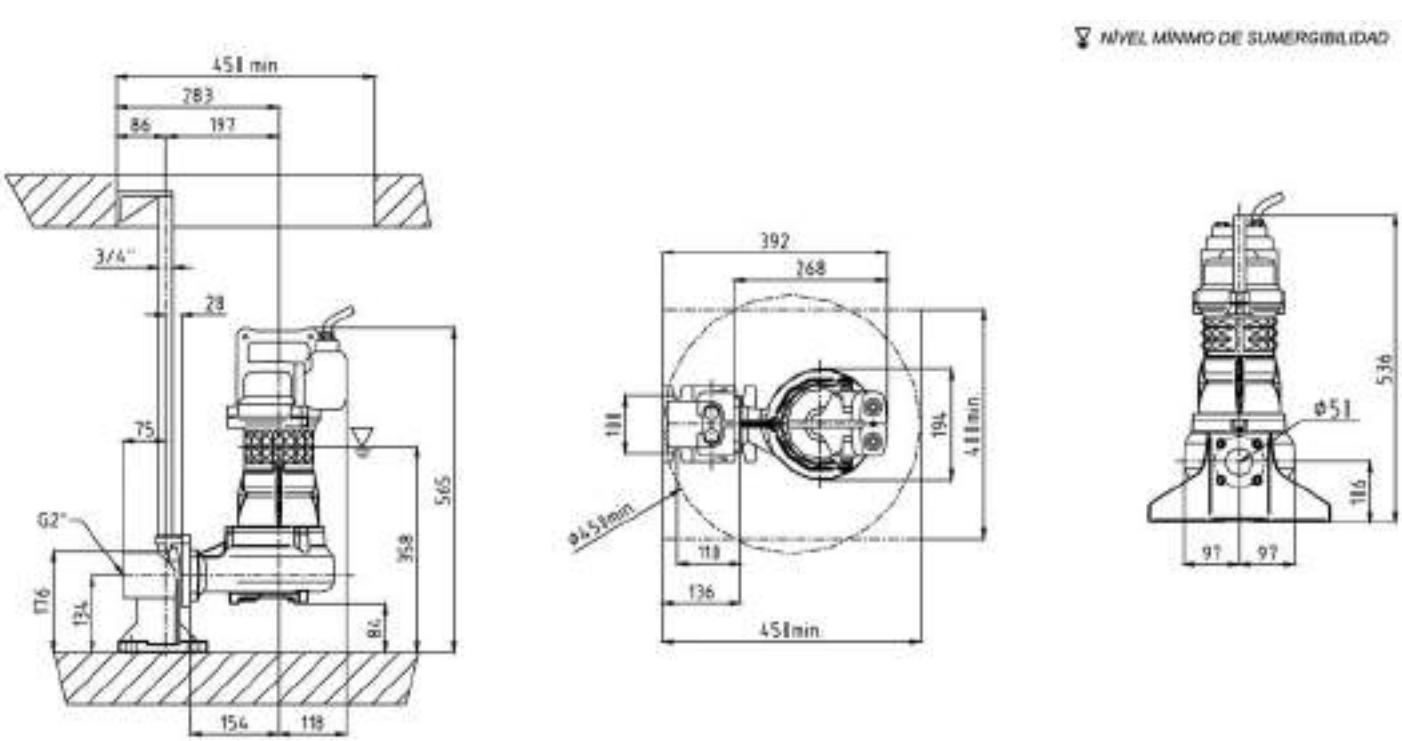

DRV

ELECTROBOMBAS SUMERGIBLES PARA AGUAS FECALES
VORTEX

CURVAS DE CARACTERÍSTICAS

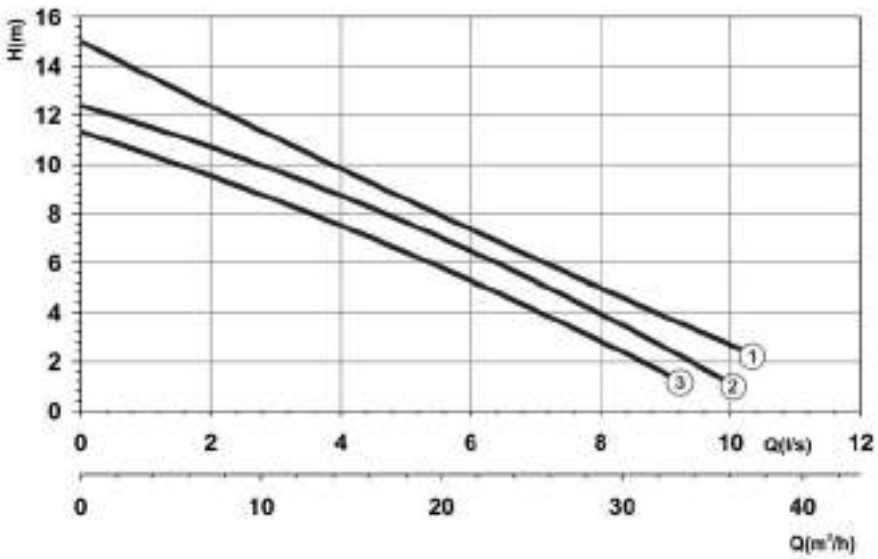

2 POLOS - FUNDICIÓN

TABLAS DE CARACTERÍSTICAS

Curva Nº y Modelo	P1 (kW) 1~	P1 (kW) 3~	Int. absorbida (A) 1~ 230 V	Int. absorbida (A) 3~ 400 V	Paso de Sólidos Ø (mm)	DN		Q=Caudal 40	60	80	100	150	200	300	400	550	600	Peso kg
							l/min	40	60	80	100	150	200	300	400	550	600	
							m³/h	2,4	3,6	4,8	6	9	12	18	24	33	36	
								H=Altura manométrica total en m										
(3) DRV/A50-130-1,1M Ex	1,1	-	7,5	-	50	50		10,5	10,2	10	9,8	9	8,1	6,2	4,3	1,2	-	43
(2) DRV/A50-140-1,8M Ex	1,8	-	10	-	50	50		12	11,8	11,3	11	10,2	9,4	6,8	5,8	2,2	1	43
(1) DRV/A50-155-1,8M Ex	1,8	-	10	-	50	50		14	13,8	13,1	12,7	11,8	10,5	8,5	6,4	3,9	3	43

Ex *Modelo disponible en versión antideflagrante ATEX*

DIMENSIONES

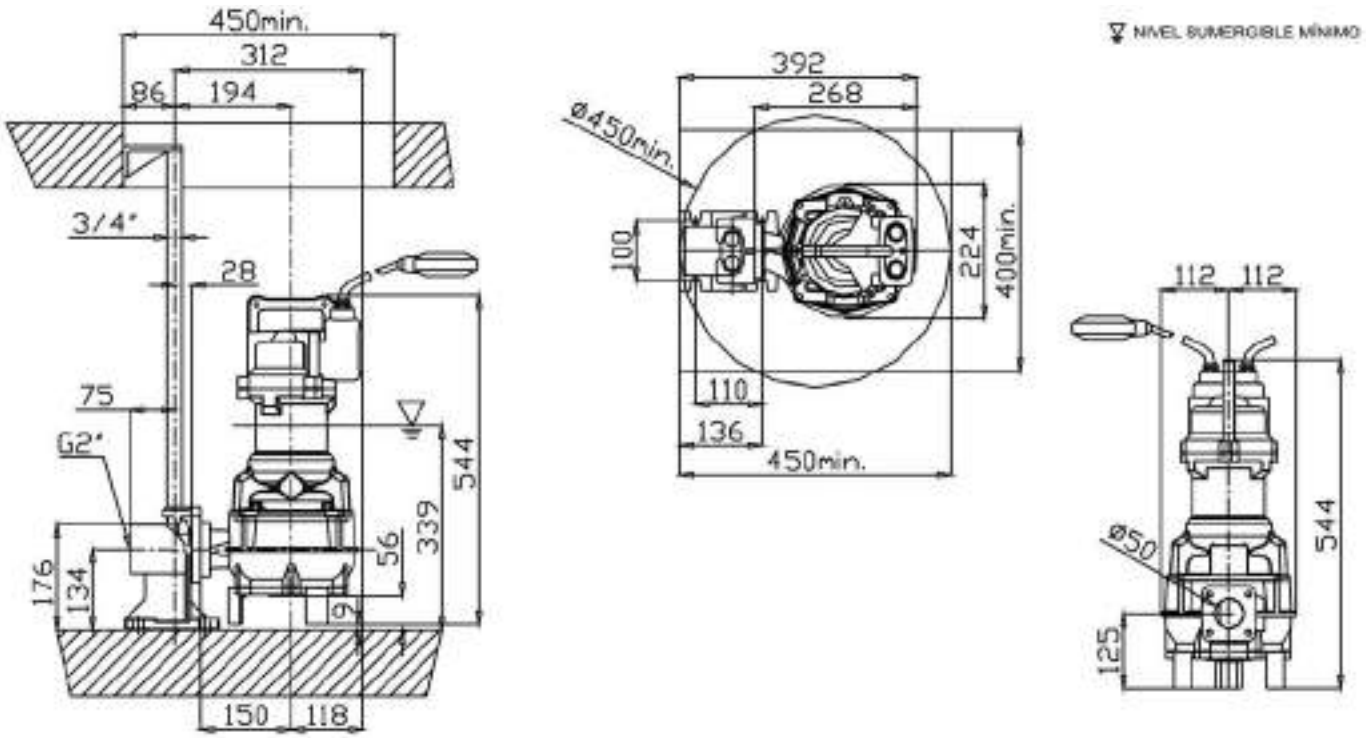

DRV

ELECTROBOMBAS SUMERGIBLES PARA AGUAS FECALES
VORTEX

CURVAS DE CARACTERÍSTICAS

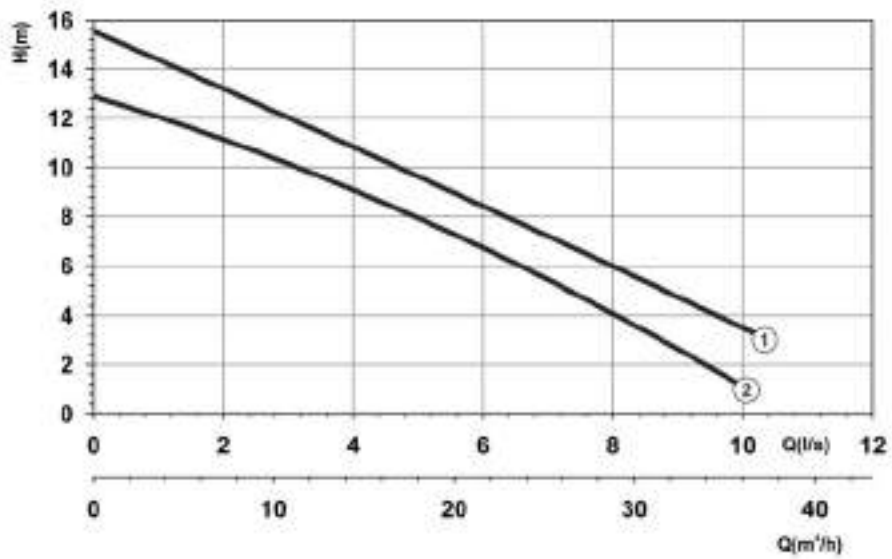

2 POLOS - FUNDICIÓN

TABLAS DE CARACTERÍSTICAS

Curva Nº y Modelo	P1 (kW) 1~	P1 (kW) 3~	Int. absorbida (A) 1~ 230 V	Int. absorbida (A) 3~ 400 V	Paso de Sólidos Ø (mm)	DN		Q=Caudal 40	60	80	100	150	200	300	400	550	600	Peso kg
							l/min											
							m³/h	2,4	3,6	4,8	6	9	12	18	24	33	36	
							H=Altura manométrica total en m											
(2) DRV/A50-140-1,4 Ex	-	1,4	-	3,5	50	50		12,2	12	11,8	11,5	10,6	9,9	8	6	2,4	1	43
(1) DRV/A50-155-2,4 Ex	-	2,4	-	5	50	50		14,6	14,2	13,9	13,4	12,4	11,6	9,5	7,7	4,4	3,6	43

Ex *Modelo disponible en versión antideflagrante ATEX*

DIMENSIONES

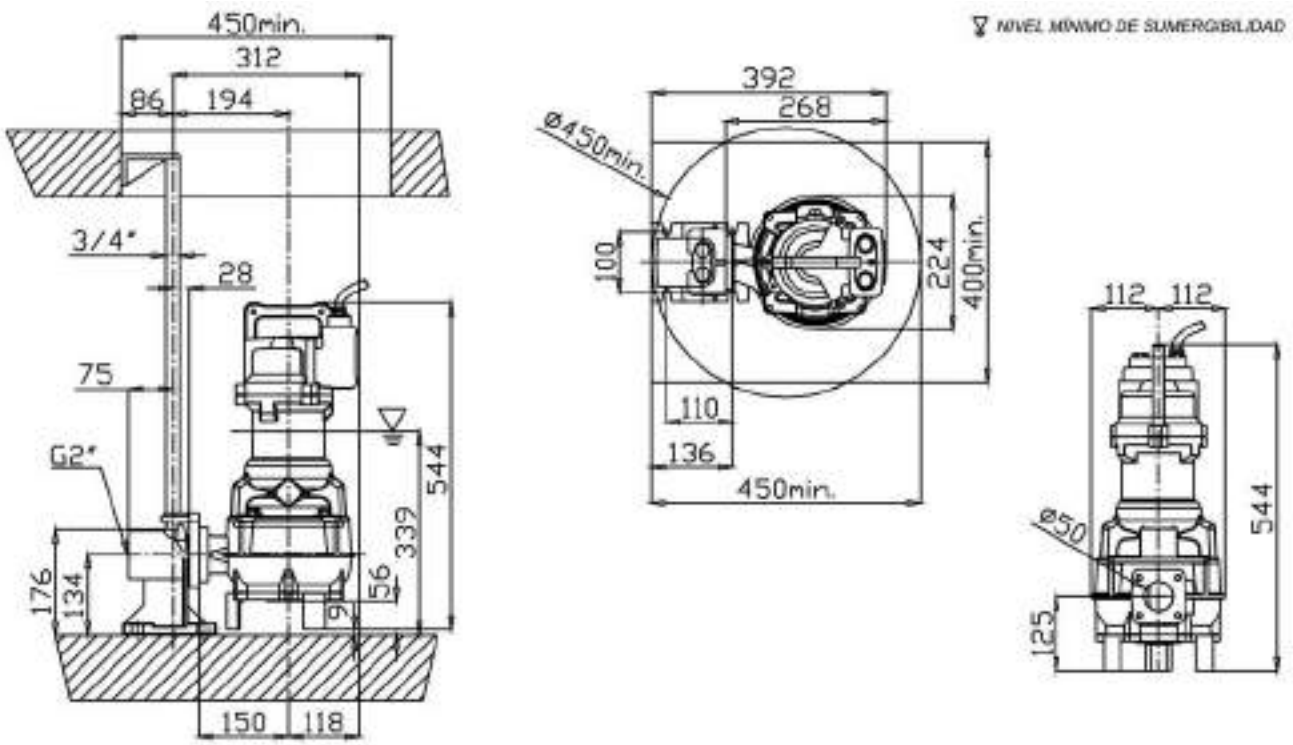

CURVAS DE CARACTERÍSTICAS

2 POLOS - FUNDICIÓN

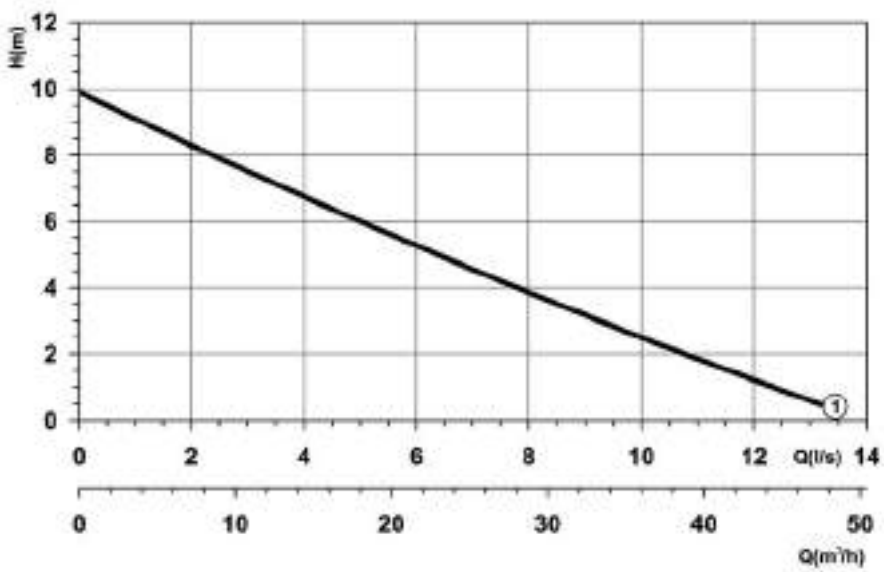

TABLAS DE CARACTERÍSTICAS

Curva Nº y Modelo	P1 (kW) 1~	P1 (kW) 3~	Int. absorbida (A) 1~ 230 V	Int. absorbida (A) 3~ 400 V	Paso de Sólidos Ø (mm)	DN	l/min	Q=Caudal 100	200	300	400	500	600	700	800	900	1000	Peso kg
							m³/h	6	12	18	24	30	36	42	48	54	60	
								H=Altura manométrica total en m										
(1) DRV/A65-108-1,9M Ex	1,9	-	10	-	65	65		9,2	7,8	6,5	5	3,9	2,8	1,8	1	-	-	44

Ex *Modelo disponible en versión antideflagrante ATEX*

DIMENSIONES

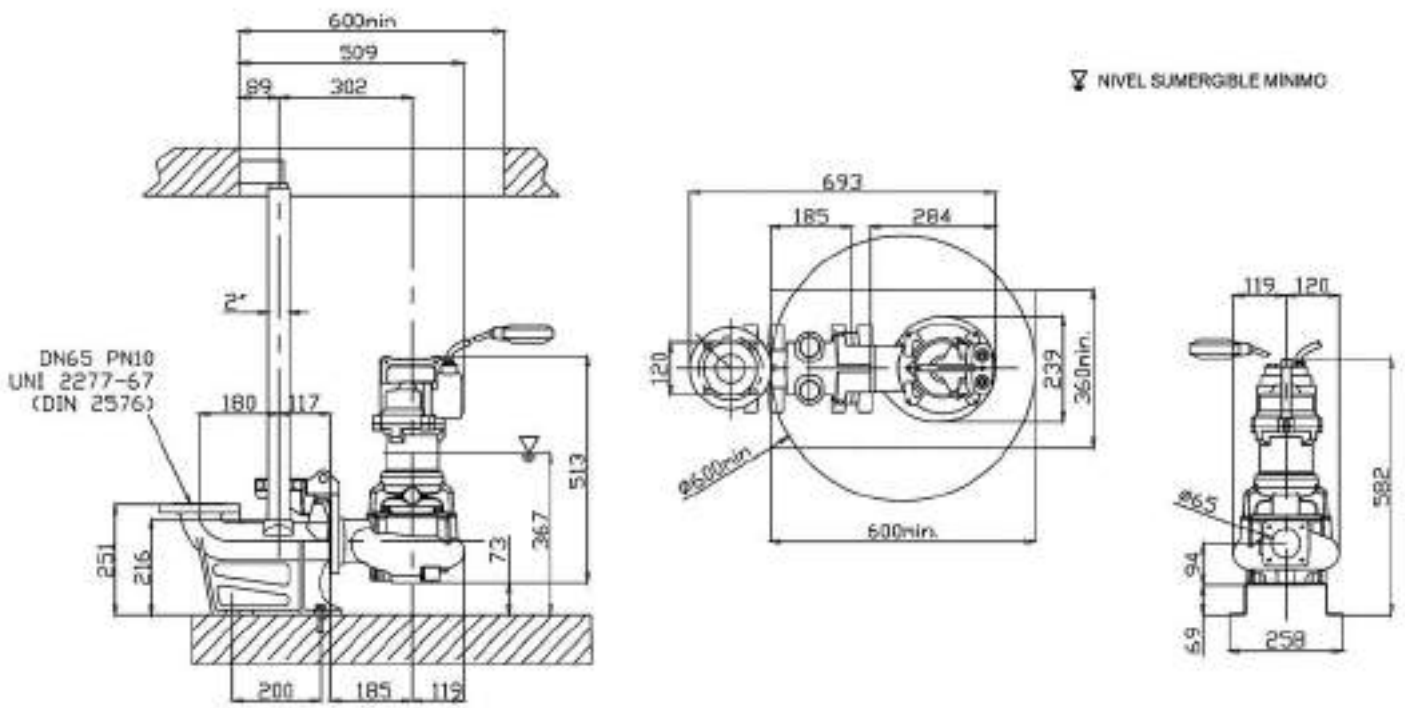

CURVAS DE CARACTERÍSTICAS

2 POLOS - FUNDICIÓN

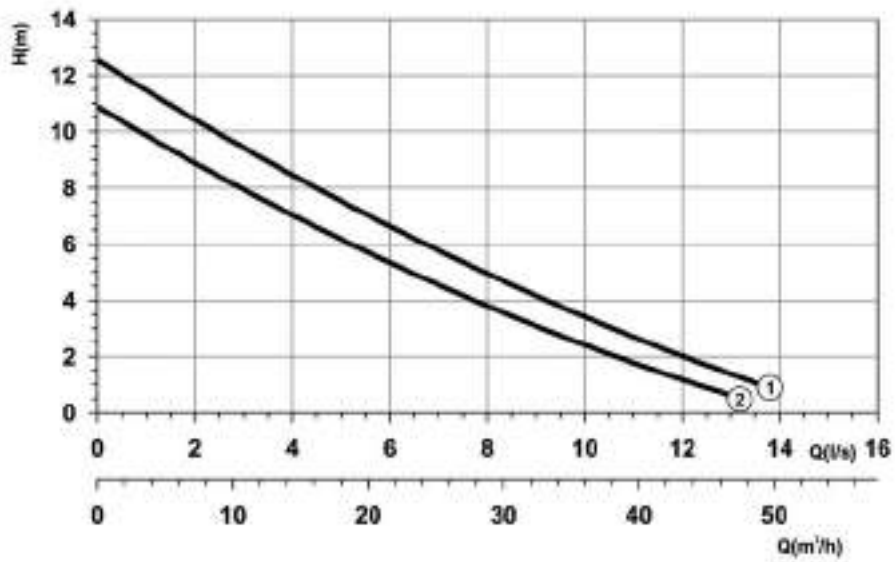

TABLAS DE CARACTERÍSTICAS

Curva Nº y Modelo	P1 (kW) 1~	P1 (kW) 3~	Int. absorbida (A) 1~ 230 V	Int. absorbida (A) 3~ 400 V	Paso de Sólidos Ø (mm)	DN	l/min / m³/h	Q=Caudal 100 / 6	200 / 12	300 / 18	400 / 24	500 / 30	600 / 36	700 / 42	800 / 48	900 / 54	1000 / 60	Peso kg
								H=Altura manométrica total en m										
(2) DRV/A65-108-2,3 Ex	-	2,3	-	4,8	65	65		9,4	7,9	6,4	5,1	3,9	2,9	1,8	1	-	-	44
(1) DRV/A65-119-2,3 Ex	-	2,3	-	4,8	65	65		10,8	9,2	7,6	6,3	4,8	3,5	2,4	1,3	-	-	44

Ex *Modelo disponible en versión antideflagrante ATEX*

DIMENSIONES

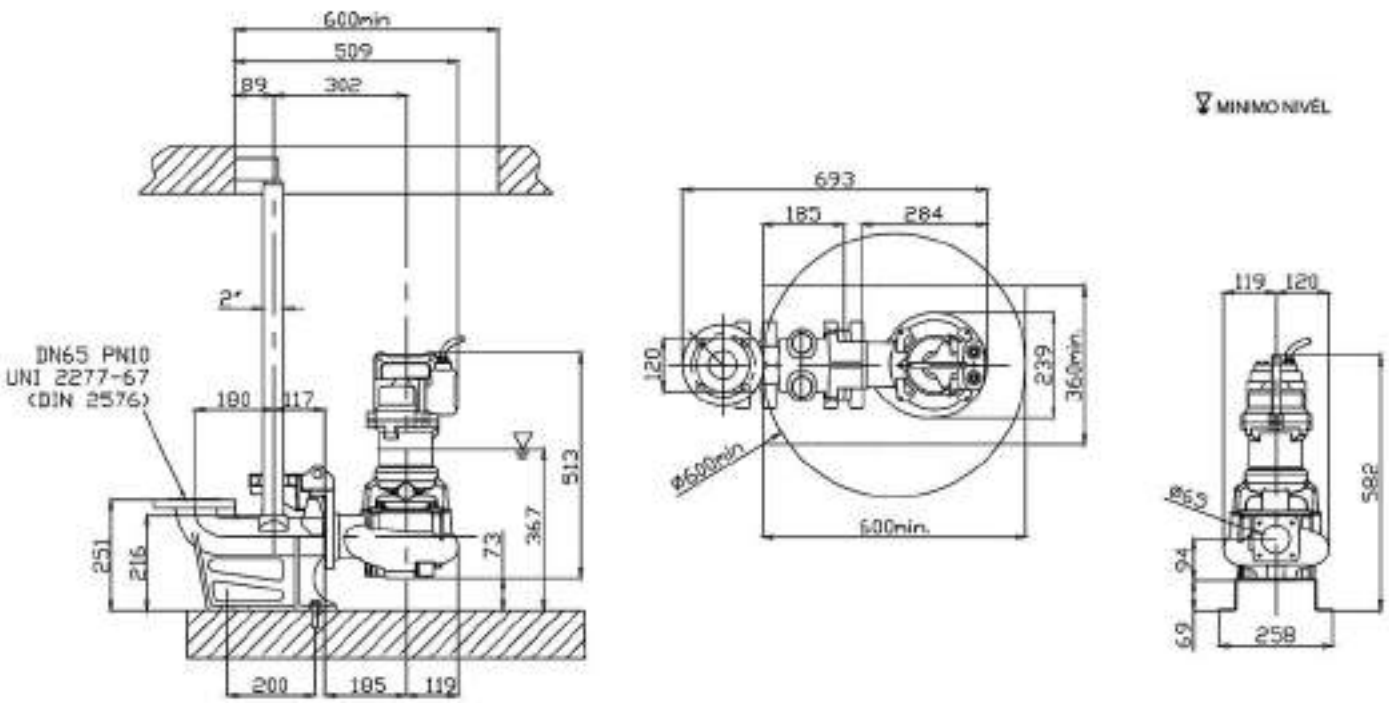

ELECTROBOMBAS SUMERGIBLES PARA AGUAS FECALES
VORTEX

CURVAS DE CARACTERÍSTICAS

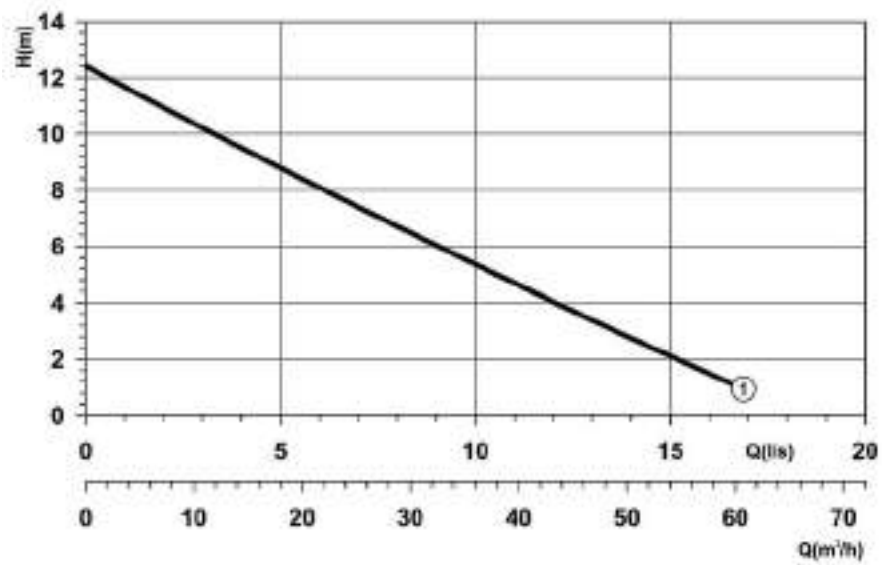

2 POLOS - FUNDICIÓN

TABLAS DE CARACTERÍSTICAS

Curva Nº y Modelo	P1 (kW) 1~	P1 (kW) 3~	Int. absorbida (A) 1~ 230 V	Int. absorbida (A) 3~ 400 V	Paso de Sólidos Ø (mm)	DN	l/min	Q=Caudal 100	200	300	400	500	600	700	800	900	1000	Peso kg
							m³/h	6	12	18	24	30	36	42	48	54	60	
								H=Altura manométrica total en m										
(1) DRV/A65-105-3,2 Ex	-	3,2	-	6,5	65	65		11,5	10	8,8	7,7	6,6	5,5	4,3	3,2	2,3	1,2	55

Ex *Modelo disponible en versión antideflagrante ATEX*

DIMENSIONES

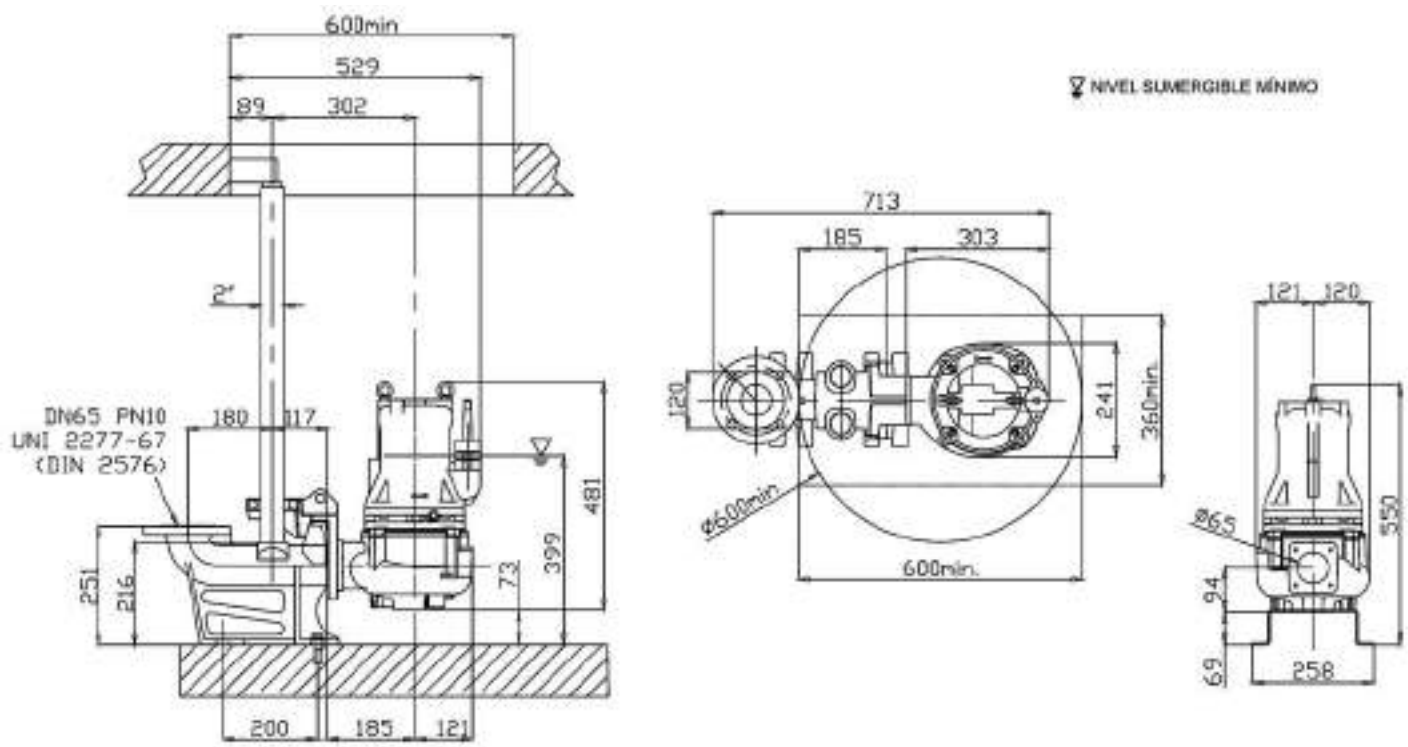

DRV

ELECTROBOMBAS SUMERGIBLES PARA AGUAS FECALES
VORTEX

CURVAS DE CARACTERÍSTICAS

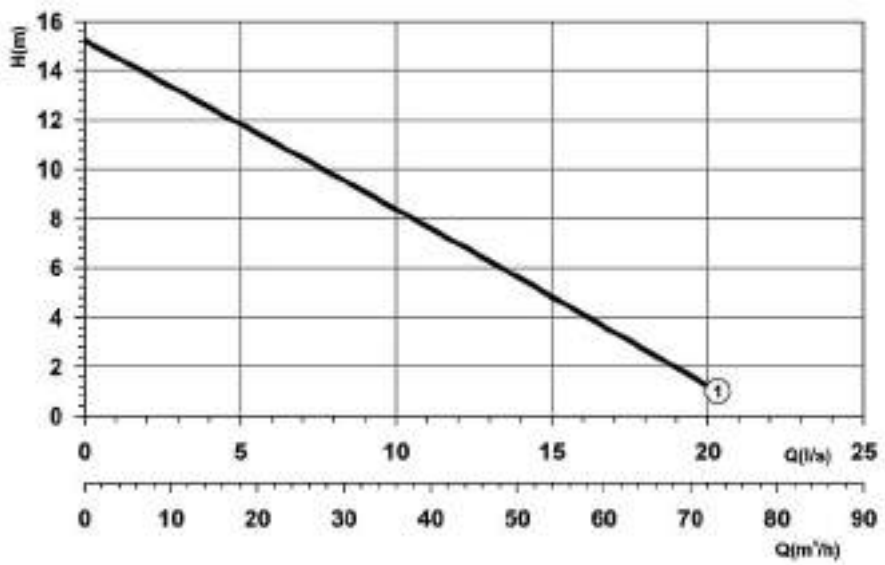

2 POLOS - FUNDICIÓN

TABLAS DE CARACTERÍSTICAS

Curva Nº y Modelo	P1 (kW) 1~	P1 (kW) 3~	Int. absorbida (A) 1~ 230 V	Int. absorbida (A) 3~ 400 V	Paso de Sólidos Ø (mm)	DN		Q=Caudal 100	200	300	400	500	600	700	800	900	1000	Peso kg
							l/min											
							m³/h	6	12	18	24	30	36	42	48	54	60	
								H=Altura manométrica total en m										
(1) DRV/A65-112-4,1 Ex	-	4,1	-	8,5	65	65		14,3	13,1	11,9	10,9	9,6	8,5	7,5	6,3	5,9	3,6	64

Modelo disponible en versión antideflagrante ATEX

DIMENSIONES

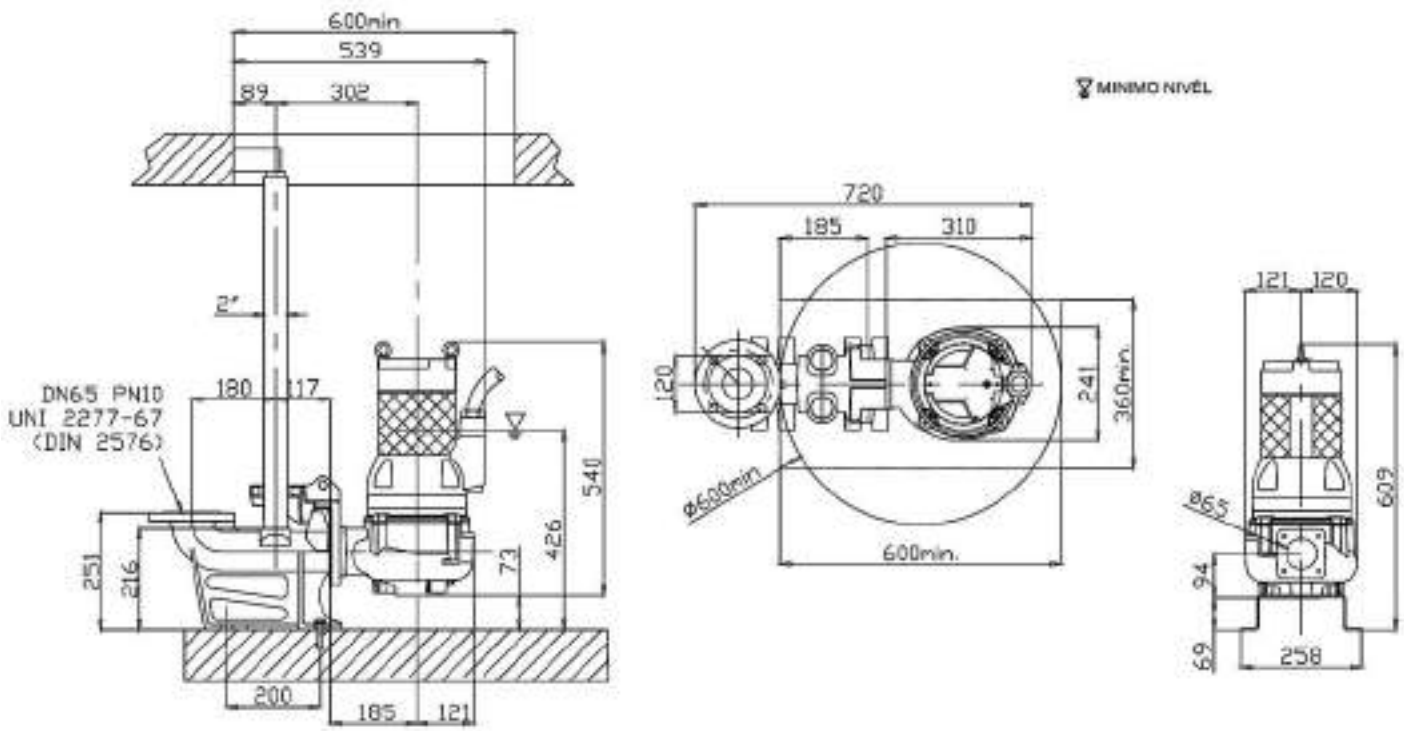

DRV

ELECTROBOMBAS SUMERGIBLES PARA AGUAS FECALES
VORTEX

CURVAS DE CARACTERÍSTICAS

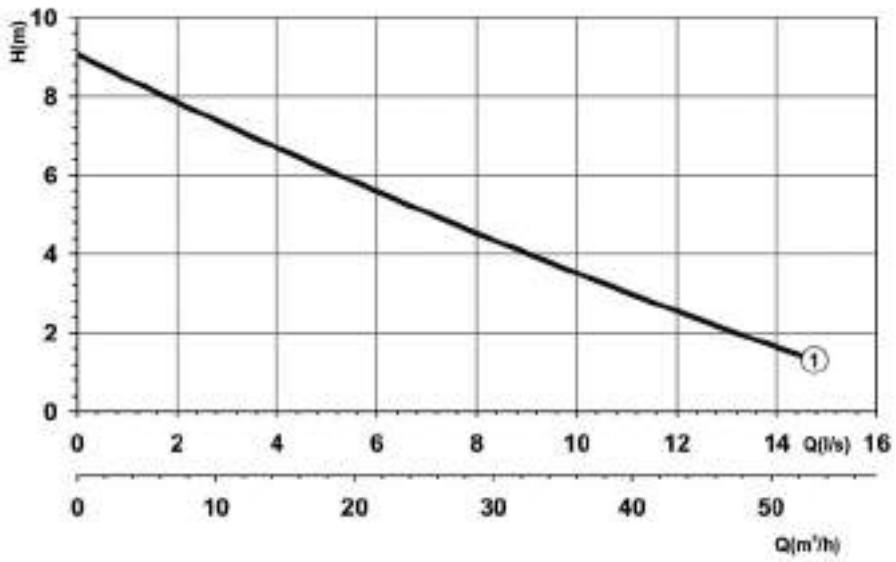

2 POLOS - FUNDICIÓN

TABLAS DE CARACTERÍSTICAS

Curva Nº y Modelo	P1 (kW) 1~	P1 (kW) 3~	Int. absorbida (A) 1~ 230 V	Int. absorbida (A) 3~ 400 V	Paso de Sólidos Ø (mm)	DN	l/min	Q=Caudal 100	200	300	400	500	600	700	800	900	1000	Peso kg
							m³/h	6	12	18	24	30	36	42	48	54	60	
								H=Altura manométrica total en m										
(1) DRV/A80-155-1,8M Ex	1,8	-	10	-	60	80		8	7,1	6,1	5,3	4,3	3,5	2,6	1,9	-	-	48
(1) DRV/A80-155-2,4 Ex	-	2,4	-	5	60	80		8	7,1	6,1	5,3	4,3	3,5	2,6	1,9	-	-	40

Ex *Modelo disponible en versión antideflagrante ATEX*

DIMENSIONES

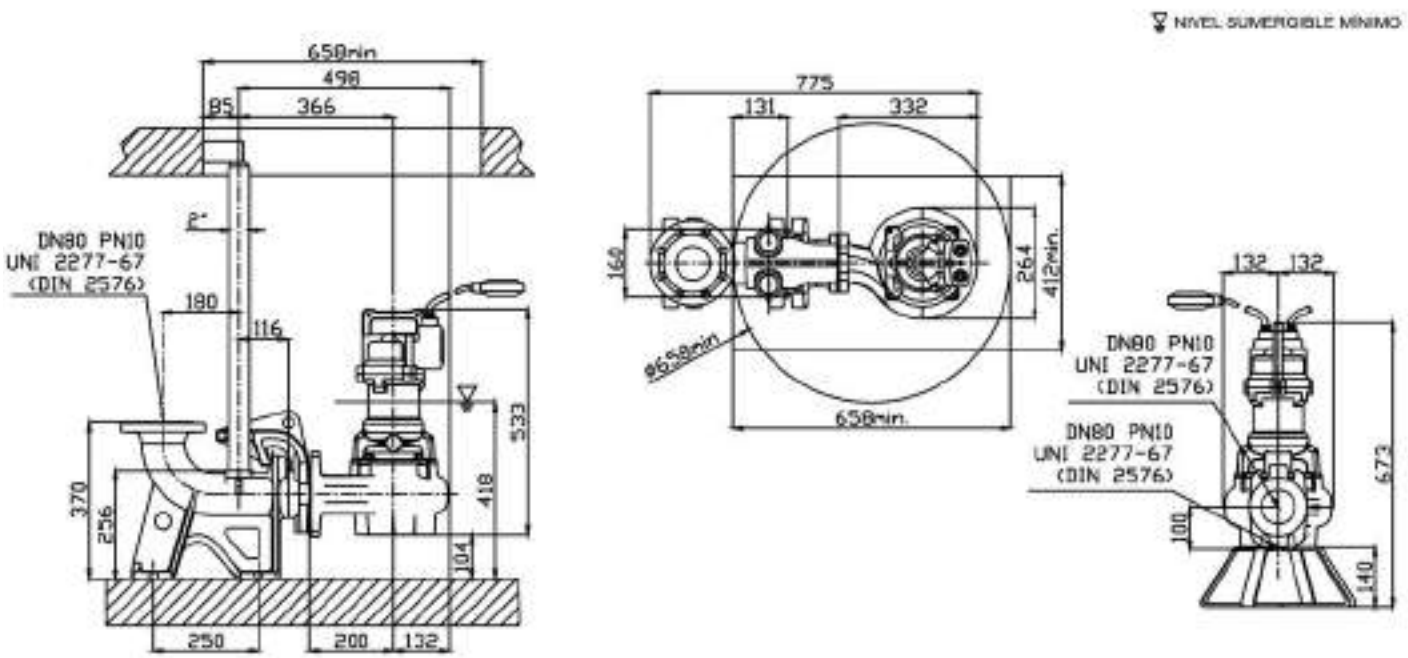

DRV

ELECTROBOMBAS SUMERGIBLES PARA AGUAS FECALES
VORTEX

CURVAS DE CARACTERÍSTICAS

2 POLOS - FUNDICIÓN

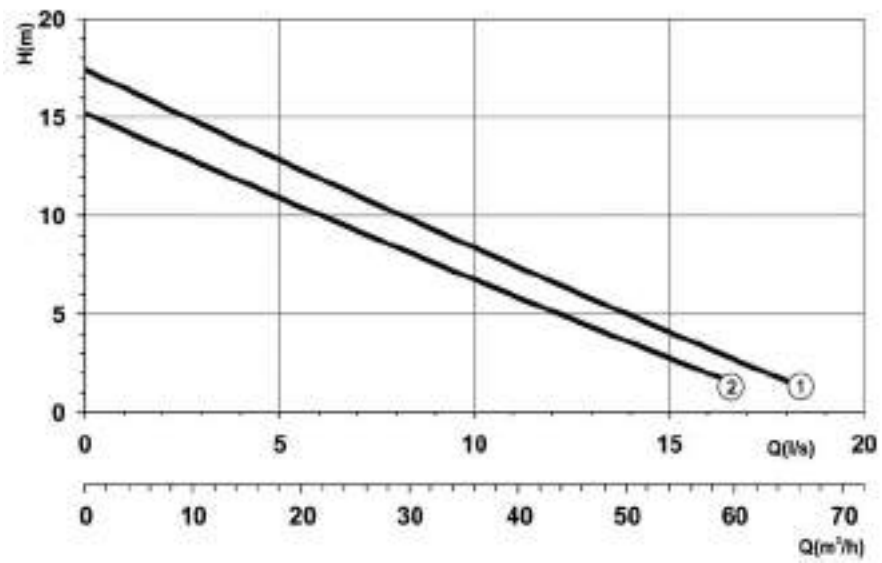

TABLAS DE CARACTERÍSTICAS

Curva Nº y Modelo	P1 (kW) 1~	P1 (kW) 3~	Int. absorbida (A) 1~ 230 V	Int. absorbida (A) 3~ 400 V	Paso de Sólidos Ø (mm)	DN	l/min / m³/h	Q=Caudal 100 / 6	200 / 12	300 / 18	400 / 24	500 / 30	600 / 36	700 / 42	800 / 48	900 / 54	1000 / 60	Peso kg
								H=Altura manométrica total en m										
(2) DRV/A80-145-3,2 Ex	-	3,2	-	6,5	50	80		14	12,2	11	9	8	6,5	5,5	3,5	2,5	1,5	60
(1) DRV/A80-155-3,2 Ex	-	3,2	-	6,5	50	80		16,5	14	13	11,5	9,8	8,5	7	5,5	4	2,5	60

Ex *Modelo disponible en versión antideflagrante ATEX*

DIMENSIONES

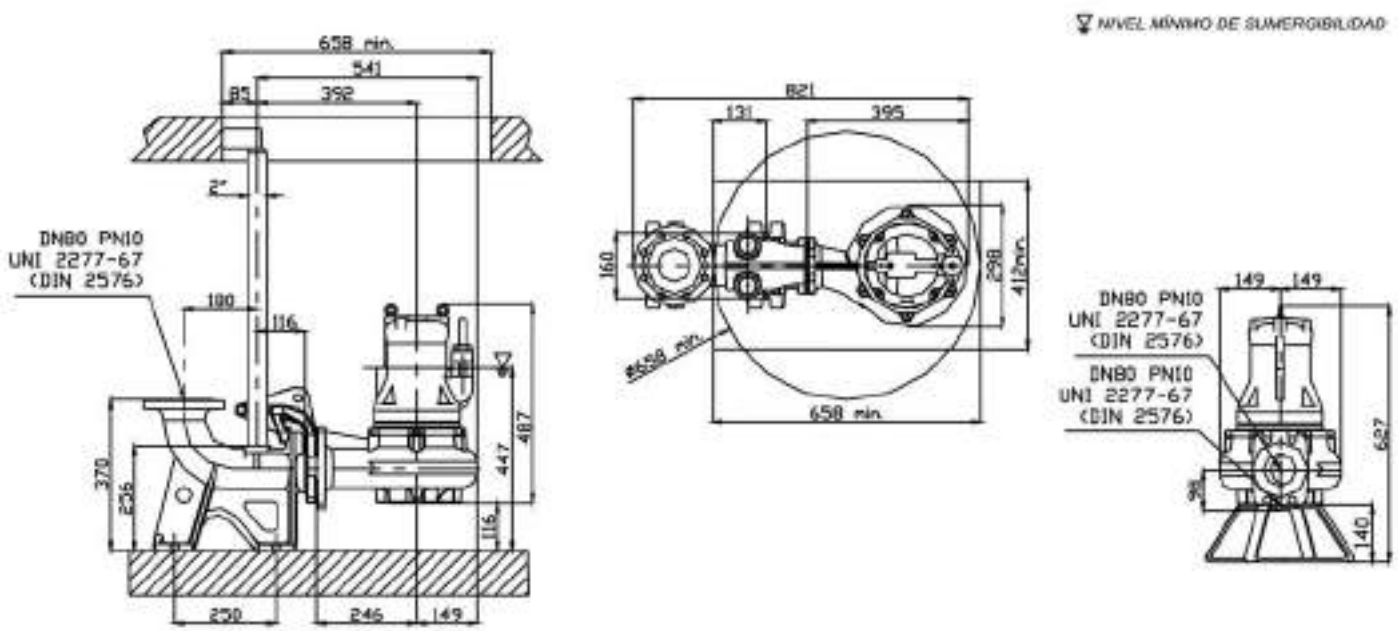

CURVAS DE CARACTERÍSTICAS

2 POLOS - FUNDICIÓN

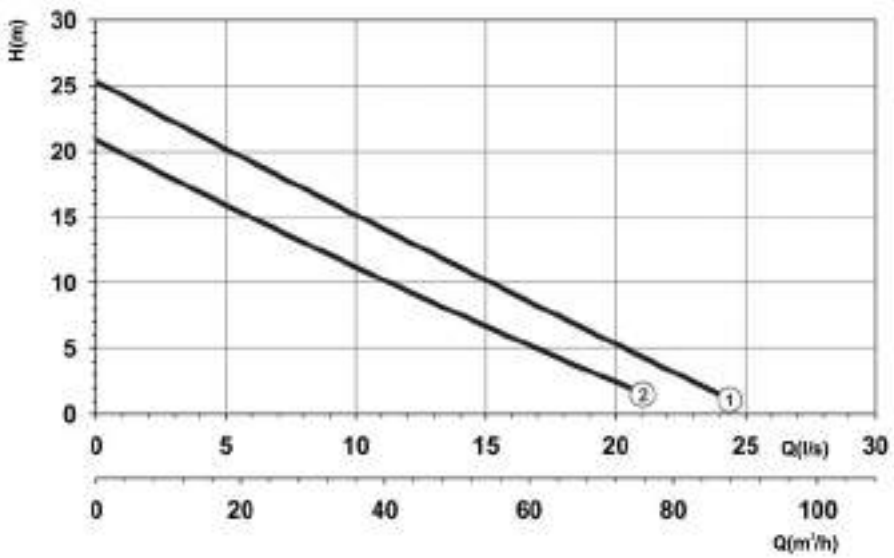

TABLAS DE CARACTERÍSTICAS

Curva Nº y Modelo	P1 (kW) 1~	P1 (kW) 3~	Int. absorbida (A) 3~ 400 V	Int. absorbida (A) 3~ 690 V	Paso de Sólidos Ø (mm)	DN		Q=Caudal 250	400	500	600	700	800	900	1300	2000	2300	Peso kg
							l/min	250	400	500	600	700	800	900	1300	2000	2300	
							m³/h	15	24	30	36	42	48	54	78	120	140	
								H=Altura manométrica total en m										
(2) DRV/A80-160-5,0 Ex	-	5	-	11	50	80		16,5	14	12,5	11,5	9,8	8	5,5	1,5	-	-	77
(1) DRV/A80-175-5,7 Ex	-	5,7	-	12,5	50	80		21	18	16,5	15	13	12	10	4	-	-	77

Ex *Modelo disponible en versión antideflagrante ATEX*

DIMENSIONES

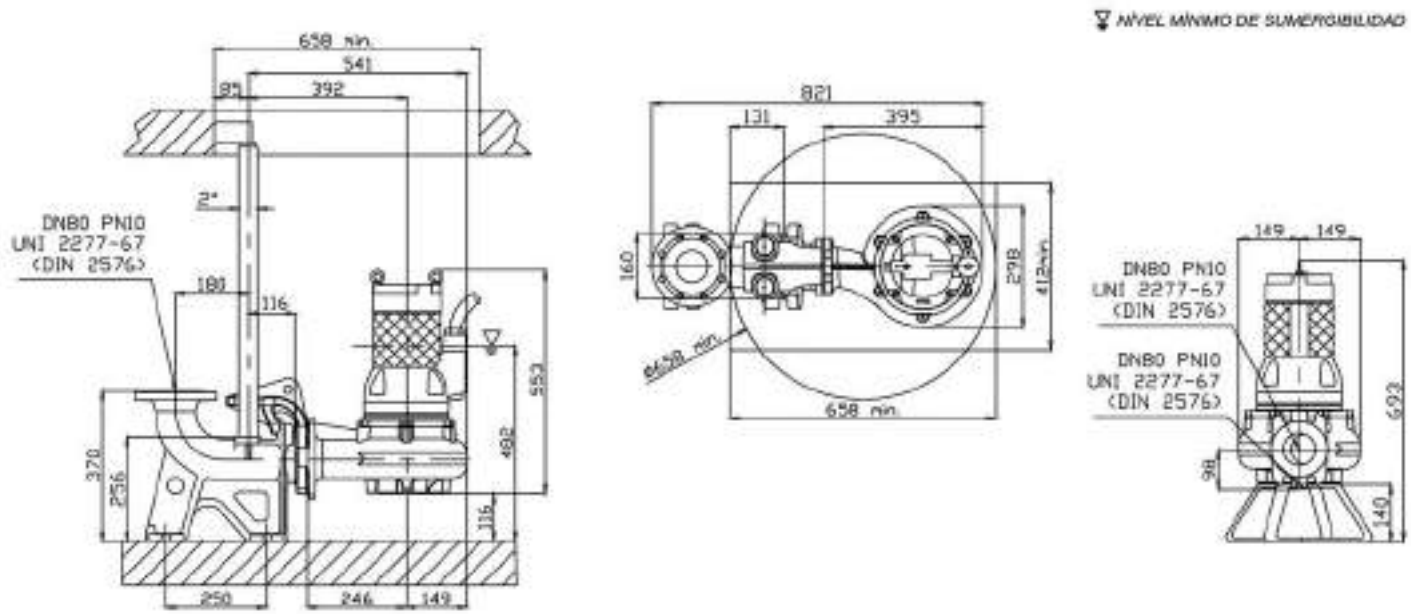

CURVAS DE CARACTERÍSTICAS

2 POLOS - FUNDICIÓN

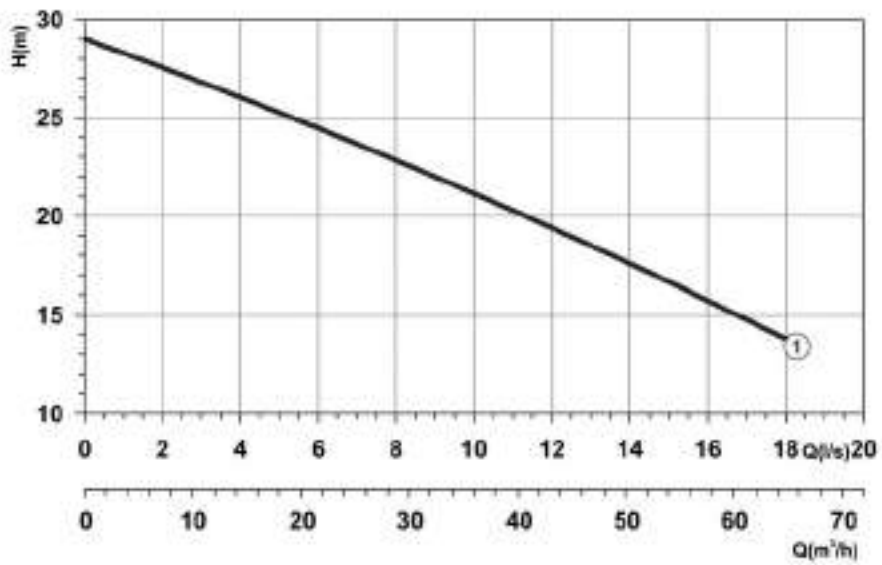

TABLAS DE CARACTERÍSTICAS

Curva Nº y Modelo	P1 (kW) 1~	P1 (kW) 3~	Int. absorbida (A) 3~ 400 V	Int. absorbida (A) 3~ 690 V	Paso de Sólidos Ø (mm)	DN		Q=Caudal 250	400	500	600	700	800	900	1300	2000	2300	Peso kg
							l/min											
							m³/h	15	24	30	36	42	48	54	78	120	140	
								H=Altura manométrica total en m										
(1) DRV/A80-185-7,4 Ex	-	7,4	-	13,8	70	80		25,5	23,6	22,3	20,9	19,5	18	16,5	-	-	-	160

Ex *Modelo disponible en versión antideflagrante ATEX*

DIMENSIONES

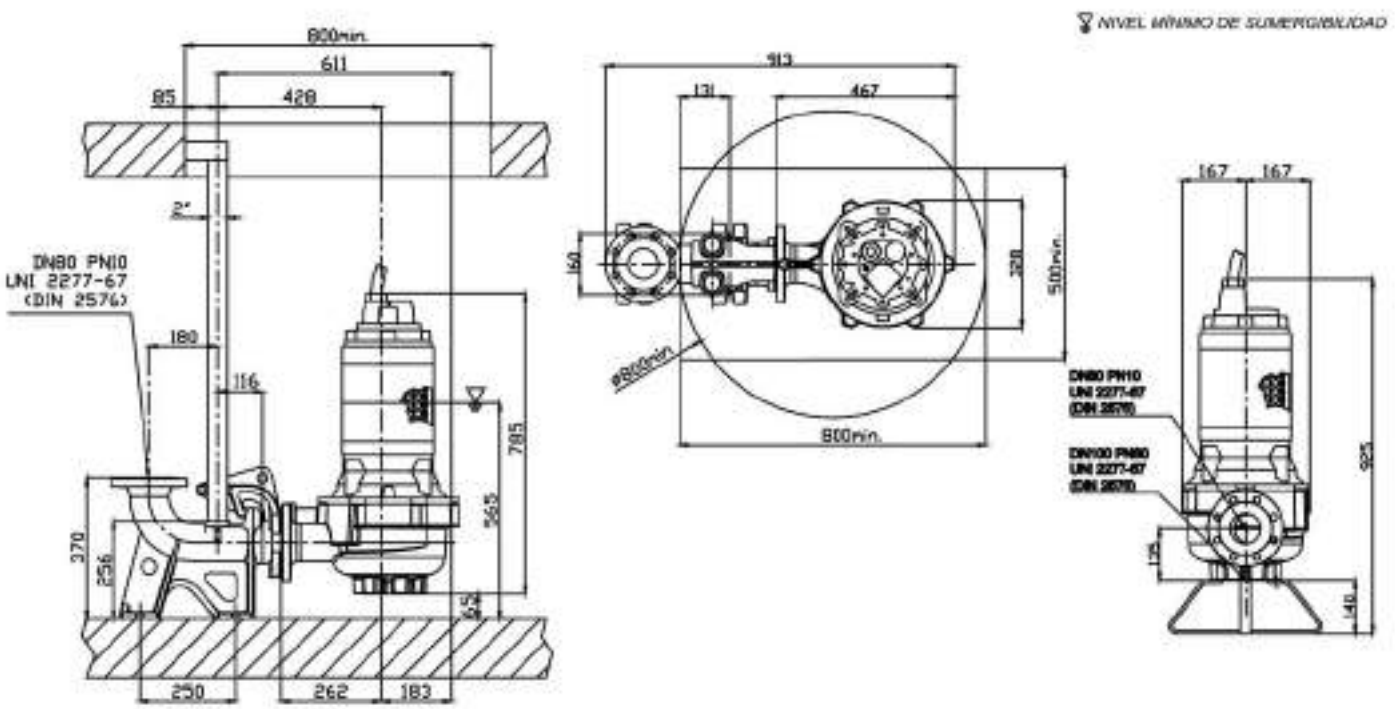

CURVAS DE CARACTERÍSTICAS

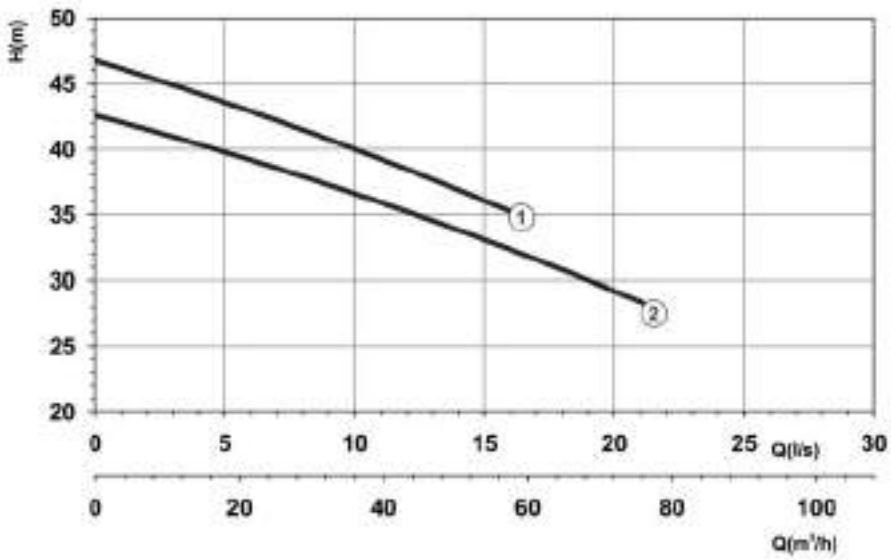

2 POLOS - FUNDICIÓN

TABLAS DE CARACTERÍSTICAS

Curva Nº y Modelo	P1 (kW) 1~	P1 (kW) 3~	Int. absorbida (A) 3~ 400 V	Int. absorbida (A) 3~ 690 V	Paso de Sólidos Ø (mm)	DN	l/min	Q=Caudal 250	400	500	600	700	800	900	1300	2000	2300	Peso kg
							m³/h	15	24	30	36	42	48	54	78	120	140	
								H=Altura manométrica total en m										
(2) DRV/A80-188-18,2 Ex	-	18,2	-	34	50	80		40,5	38	37,5	36,5	35	34	33	28	-	-	191
(1) DRV/A80-200-18,2 Ex	-	18,2	-	34	50	80		44	42,5	41	40	38	37,5	35,5	-	-	-	191

Ex *Modelo disponible en versión antideflagrante ATEX*

DIMENSIONES

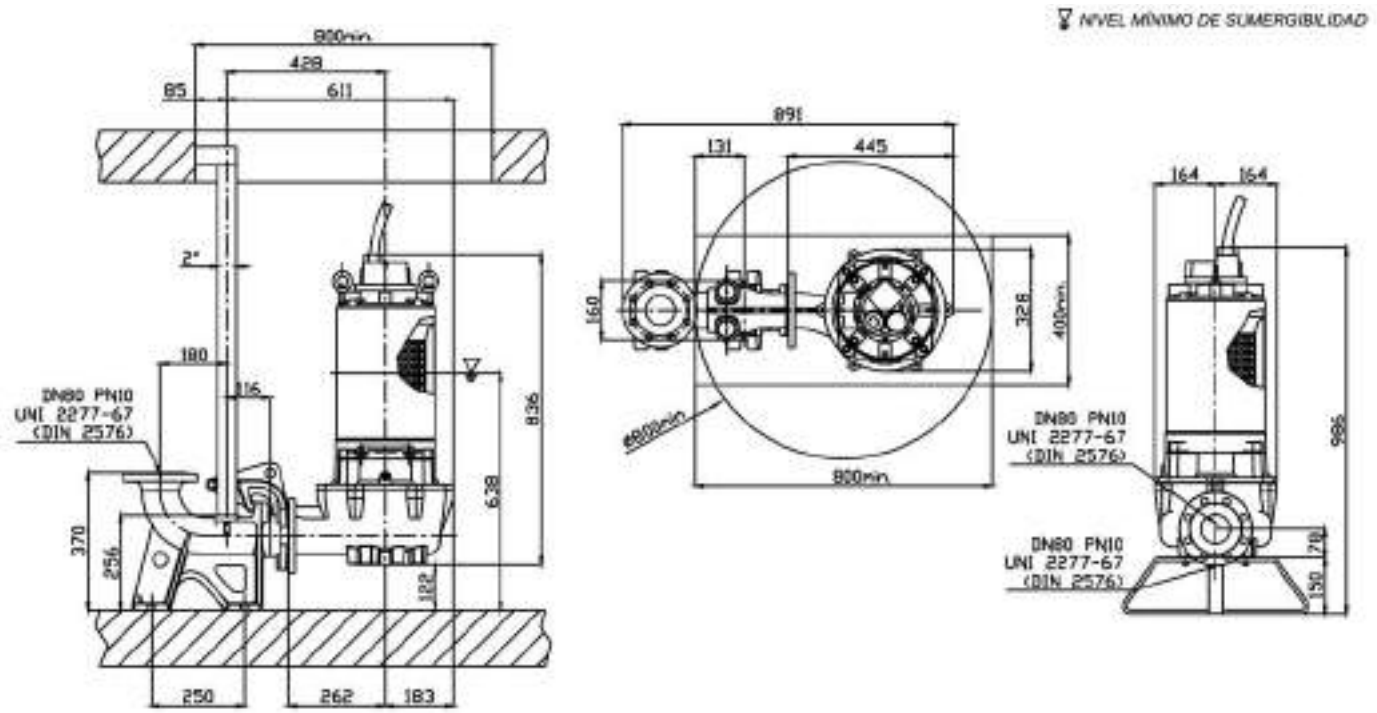

DRV

ELECTROBOMBAS SUMERGIBLES PARA AGUAS FECALES
VORTEX

CURVAS DE CARACTERÍSTICAS

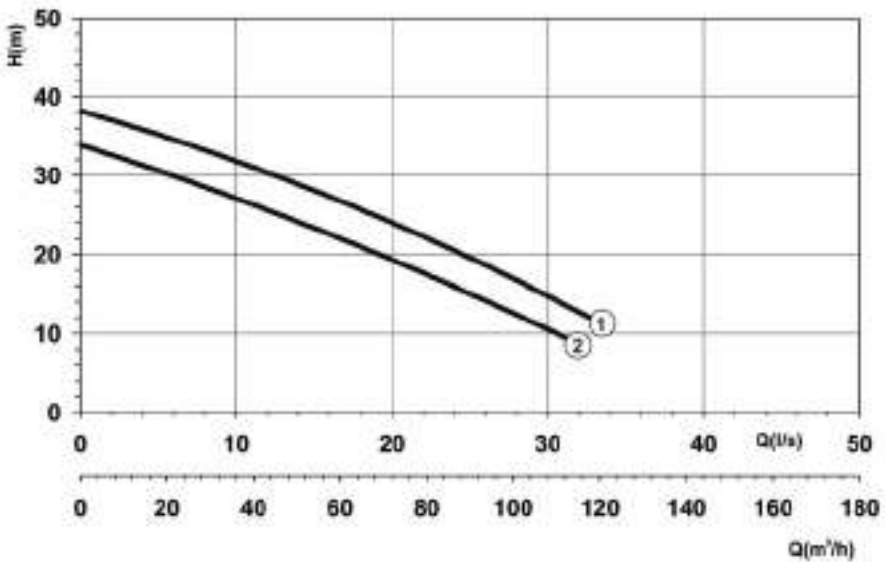

2 POLOS - FUNDICIÓN

TABLAS DE CARACTERÍSTICAS

Curva Nº y Modelo	P1 (kW) 1~	P1 (kW) 3~	Int. absorbida (A) 3~ 400 V	Int. absorbida (A) 3~ 690 V	Paso de Sólidos Ø (mm)	DN	l/min / m³/h	Q=Caudal 250 / 15	400 / 24	500 / 30	600 / 36	700 / 42	800 / 48	900 / 54	1300 / 78	2000 / 120	2300 / 140	Peso kg
								H=Altura manométrica total en m										
(2) DRV/A80-205-15,9 Ex	-	15,9	30	-	80	80		31,5	29	28	27	26	24	22	18	8	2	190
(1) DRV/A80-225-18,2 Ex	-	18,2	34	-	80	80		36	34	33	32	30	29	28	23	11	5	190

Ex *Modelo disponible en versión antideflagrante ATEX*

DIMENSIONES

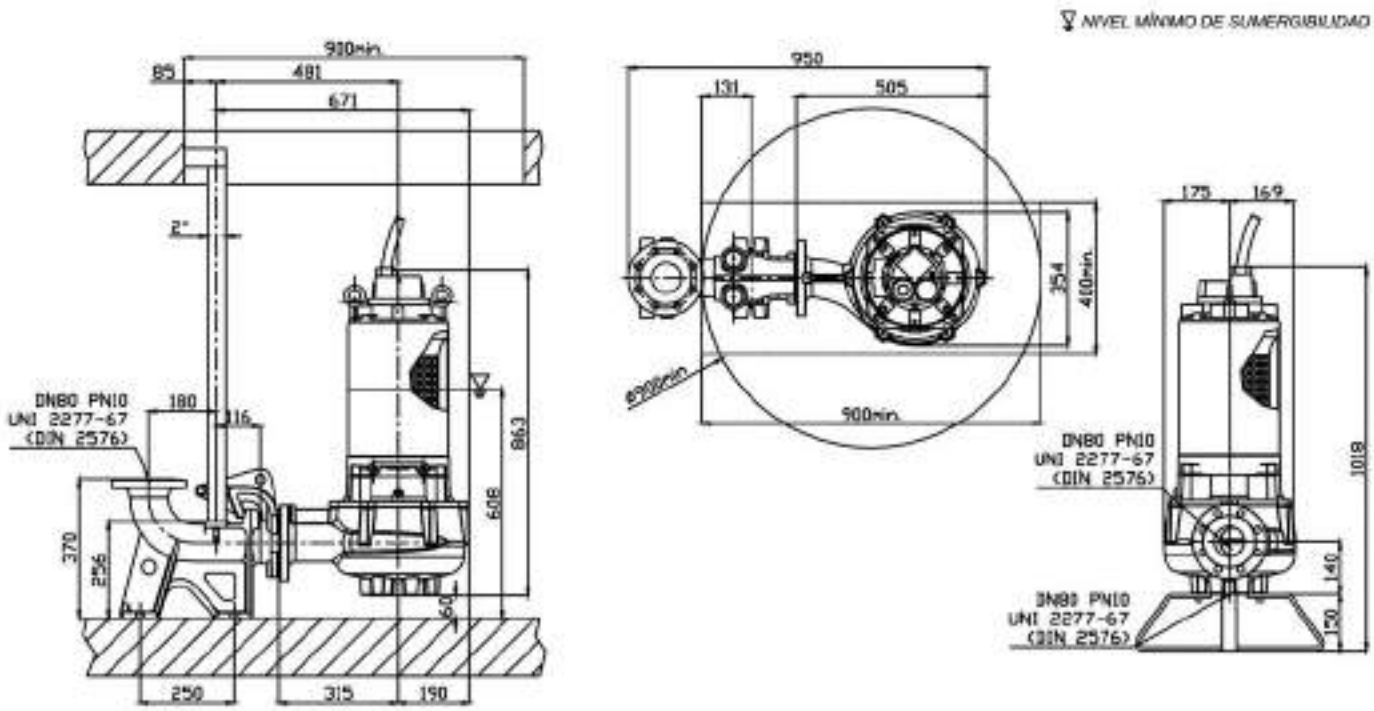

CURVAS DE CARACTERÍSTICAS

2 POLOS - FUNDICIÓN

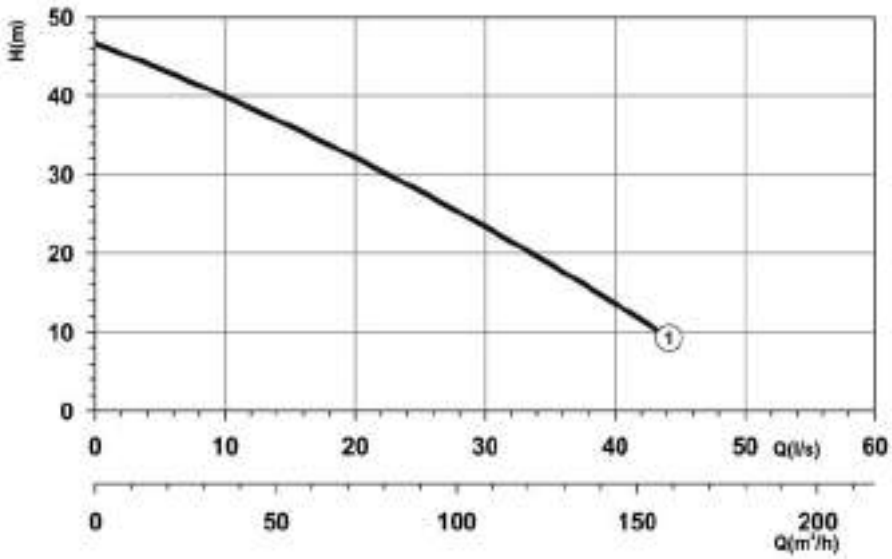

TABLAS DE CARACTERÍSTICAS

Curva Nº y Modelo	P1 (kW)		Int. absorbida (A)		Paso de Sólidos	DN		Q=Caudal										Peso
	1~	3~	3~ 400 V	3~ 690 V	Ø (mm)		l/min	250	400	500	600	700	800	900	1300	2000	2300	kg
							m³/h	15	24	30	36	42	48	54	78	120	140	
								H=Altura manométrica total en m										
(1) DRV/A80-250-24,8	-	24,8	-	44	80	80		42,2	40,3	39,1	37,8	36,5	35,2	33,9	28,6	19,1	14,4	315

DIMENSIONES

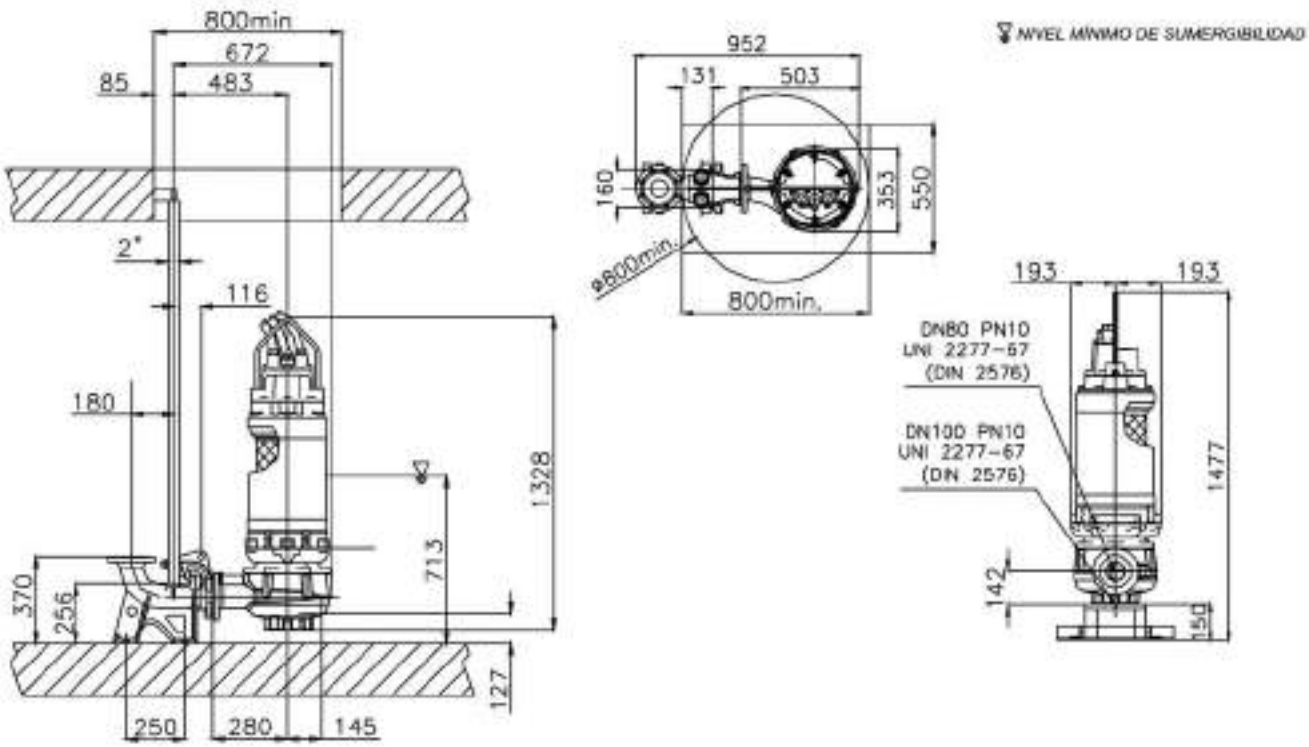

DRV

ELECTROBOMBAS SUMERGIBLES PARA AGUAS FECALES
VORTEX

CURVAS DE CARACTERÍSTICAS

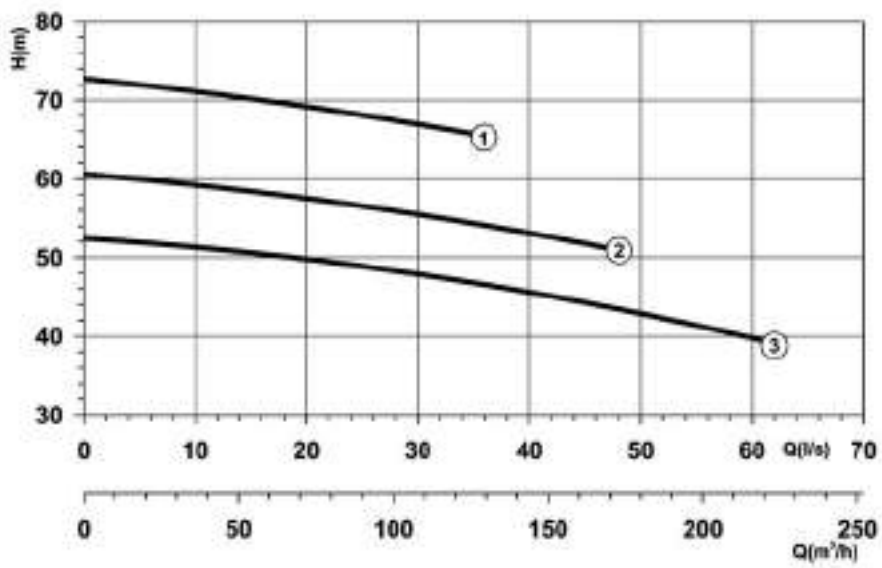

2 POLOS - FUNDICIÓN

TABLAS DE CARACTERÍSTICAS

Curva Nº y Modelo	P1 (kW) 1~	P1 (kW) 3~	Int. absorbida (A) 3~ 400 V	Int. absorbida (A) 3~ 690 V	Paso de Sólidos Ø (mm)	DN	l/min / m³/h	Q=Caudal 250 / 15	400 / 24	500 / 30	600 / 36	700 / 42	800 / 48	900 / 54	1300 / 78	2000 / 120	2300 / 140	Peso kg
								H=Altura manométrica total en m										
(3) DRV/A100-195-48,2	-	48,2	-	86,5	80	100		53,1	52,6	52,2	51,8	51,4	51	50,6	68,3	-	-	410
(2) DRV/A100-210-48,2	-	48,2	-	86,5	80	100		60,4	60,2	60,1	59,9	59,7	59,5	59,3	58,2	55,4	53,7	410
(1) DRV/A100-230-48,2	-	48,2	-	86,5	80	100		71,6	71,3	71	70,8	70,5	70,2	69,8	48,7	45	43	410

DIMENSIONES

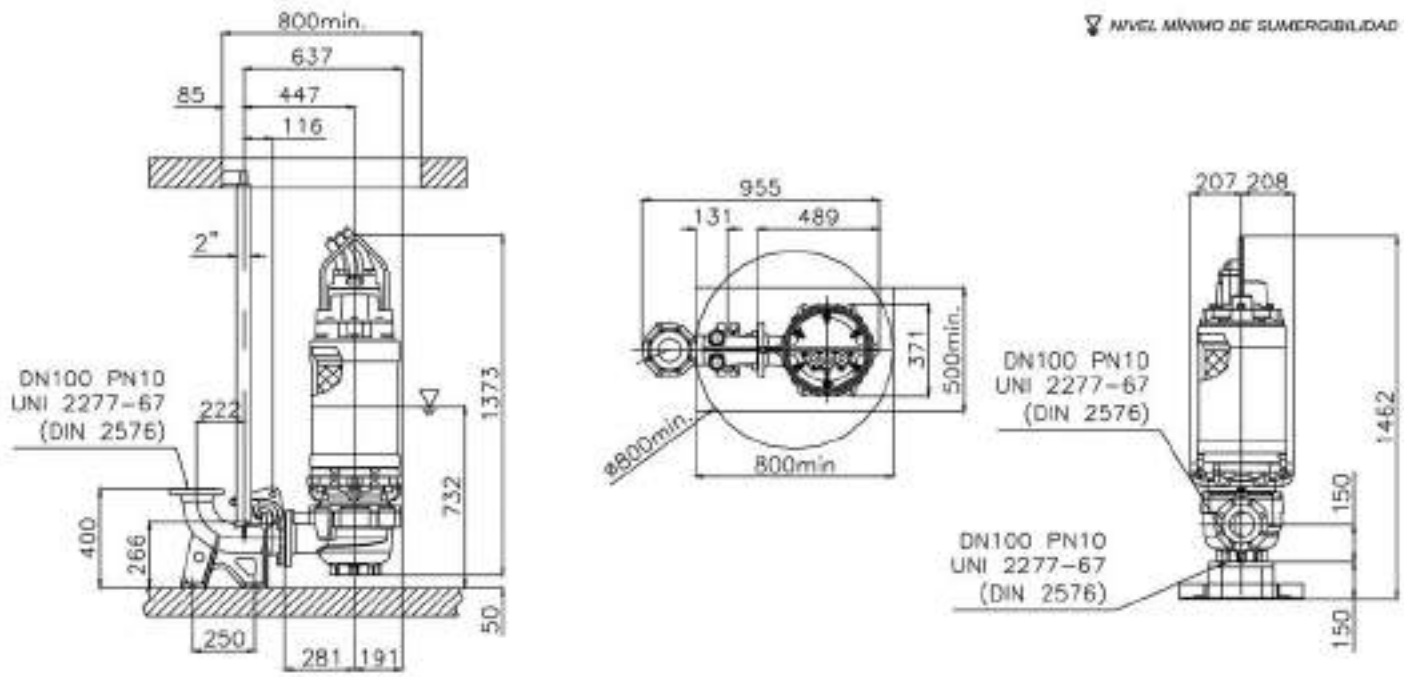

DRV

ELECTROBOMBAS SUMERGIBLES PARA AGUAS FECALES
VORTEX

Electrobombas sumergibles vortex, principalmente diseñadas para bombear aguas residuales y fecales con sólidos en suspensión. Particularmente adecuadas para comunidades, plantas de tratamientos de aguas o con altos contenidos de sólidos, aplicaciones civiles y usos industriales en general.

VÓRTEX
DRV

PRESTACIONES
- Máxima inmersión: 20 m.
- Temperatura máx. del líquido vehiculado: 40ºC
- Refrigeración: Mediante el líquido vehiculado.
- Máximo paso de sólidos: 100 mm.

MATERIALES
- Cuerpo de impulsión, impulsor, carcasa y tapa de motor: Hierro Fundido GG-25.
- Eje motor: Ac. Inoxidable AISI 420B
- Cierre mecánico: Carburo de Silicio/Silicio Grafito/Cerámica (modelo A32-90-0,5)
- Cable: Neopreno H07RN/F

DATOS TÉCNICOS
- Motor asíncrono, 4 polos
- Servicio continuo.
- Aislamiento Clase H
- Protección IP68
- Monofásica: 230V ± 10% 50 Hz
- Trifásica:
  Hasta 4 kW: 400 ± 10% 50Hz
  A partir de 4 kW: 400/690V ± 10% 50Hz

- Las versiones monofásicas incluyen cuadro eléctrico con doble condensador y disyuntor.

CURVAS DE CARACTERÍSTICAS - 4 POLOS

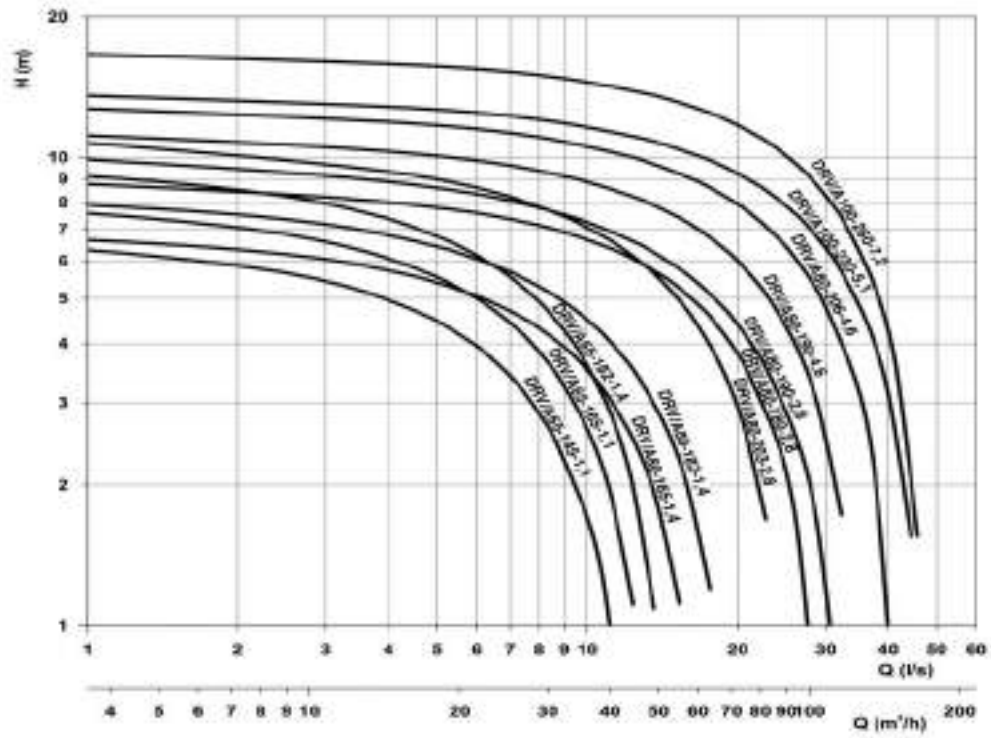

CURVAS DE CARACTERÍSTICAS

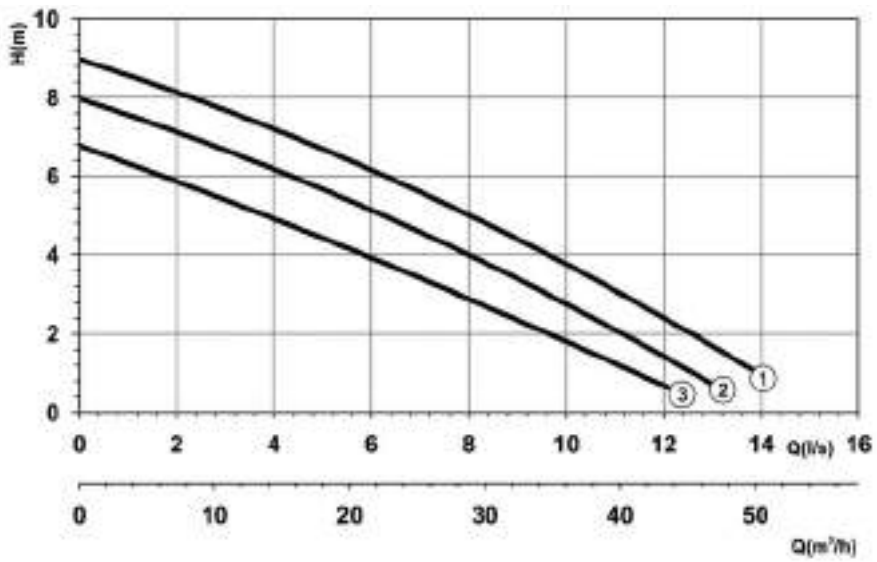

4 POLOS - FUNDICIÓN

TABLAS DE CARACTERÍSTICAS

Curva Nº y Modelo	P1 (kW) 1~	P1 (kW) 3~	Int. absorbida (A) 1~ 230 V	Int. absorbida (A) 3~ 400 V	Paso de Sólidos Ø (mm)	DN		Q=Caudal l/min	250	400	500	600	700	800	900	1000	1100	1300	Peso kg
								m³/h	15	24	30	36	42	48	54	60	66	78	
								H=Altura manométrica total en m											
(3) DRV/A65-145-1,0M Ex	1	-	7	-	50	65			4,8	3,5	2,7	1,9	0,8	-	-	-	-	-	42
(2) DRV/A65-165-1,0M Ex	1	-	7	-	50	65			6,1	4,8	3,8	2,7	1,8	0,5	-	-	-	-	42
(1) DRV/A65-182-1,2M Ex	1,2	-	8,5	-	50	65			7,2	5,8	4,7	3,9	2,5	1,3	-	-	-	-	42

Ex *Modelo disponible en versión antideflagrante ATEX*

DIMENSIONES

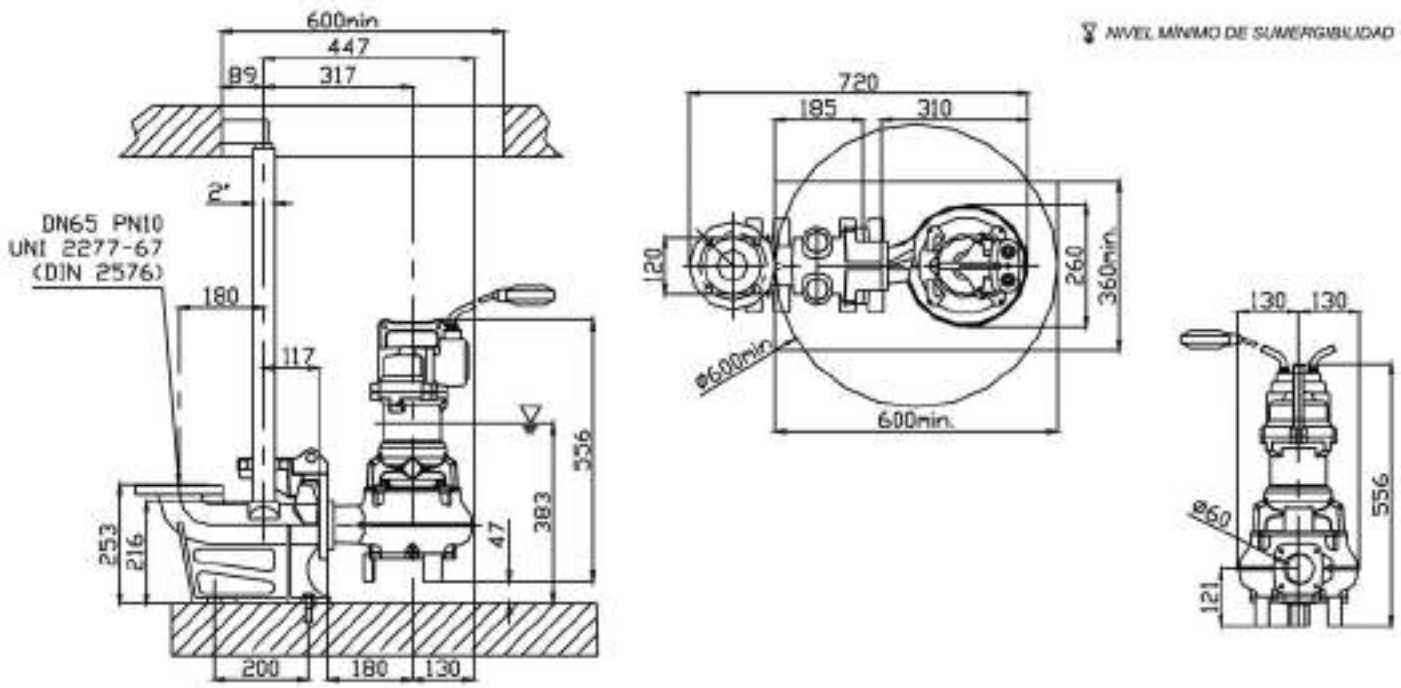

DRV

ELECTROBOMBAS SUMERGIBLES PARA AGUAS FECALES
VORTEX

CURVAS DE CARACTERÍSTICAS

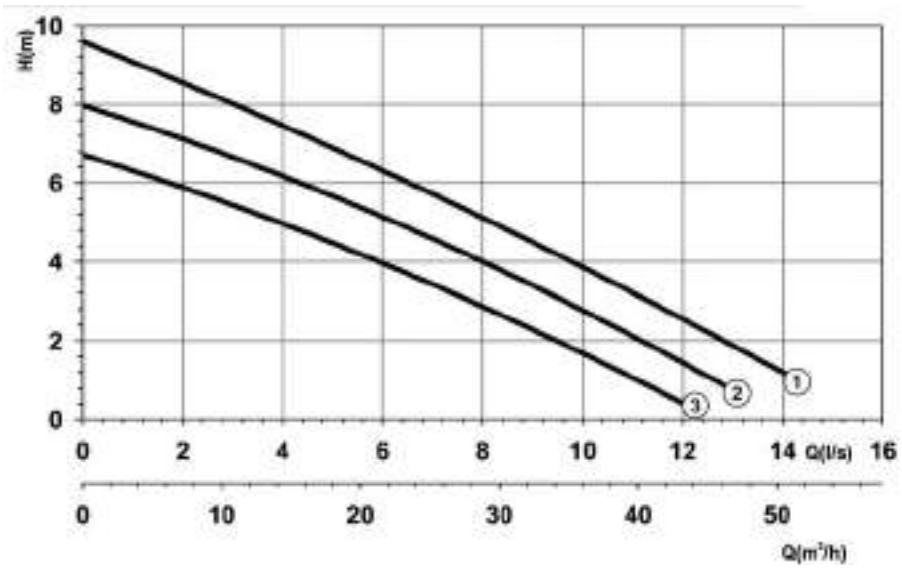

4 POLOS - FUNDICIÓN

TABLAS DE CARACTERÍSTICAS

Curva Nº y Modelo	P1 (kW) 1~	P1 (kW) 3~	Int. absorbida (A) 1~ 230 V	Int. absorbida (A) 3~ 400 V	Paso de Sólidos Ø (mm)	DN		Q=Caudal 250	400	500	600	700	800	900	1000	1100	1300	Peso kg
							l/min											
							m³/h	15	24	30	36	42	48	54	60	66	78	
								H=Altura manométrica total en m										
(3) DRV/A65-145-1,1 Ex	-	1,0	-	3	50	65		4,8	3,5	2,7	1,9	0,8	-	-	-	-	-	42
(2) DRV/A65-165-1,1 Ex	-	1,0	-	3	50	65		6,1	4,8	3,8	2,7	1,8	0,5	-	-	-	-	42
(1) DRV/A65-182-1,4 Ex	-	1,3	-	3,5	50	65		7,2	5,8	4,7	3,9	2,5	1,3	-	-	-	-	42

Ex *Modelo disponible en versión antideflagrante ATEX*

DIMENSIONES

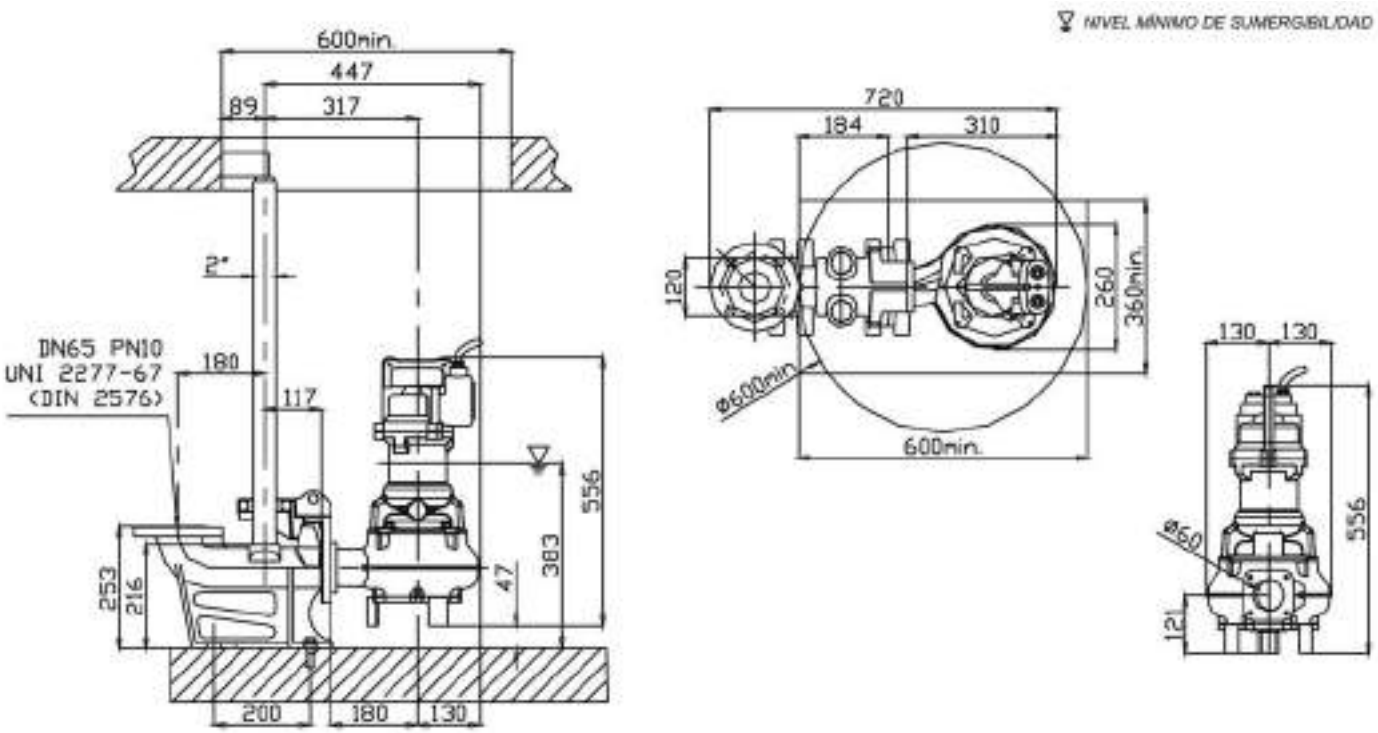

CURVAS DE CARACTERÍSTICAS

4 POLOS - FUNDICIÓN

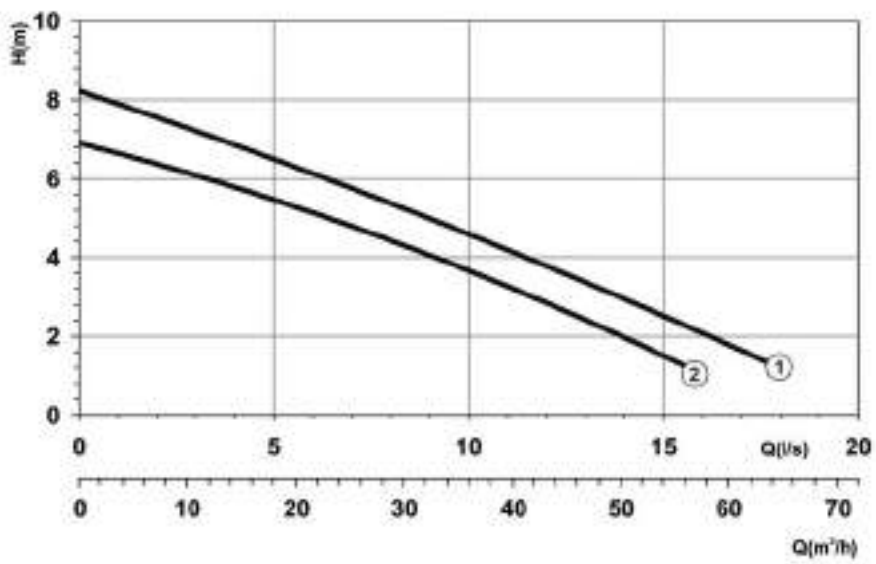

TABLAS DE CARACTERÍSTICAS

Curva Nº y Modelo	P1 (kW) 1~	P1 (kW) 3~	Int. absorbida (A) 1~ 230 V	Int. absorbida (A) 3~ 400 V	Paso de Sólidos Ø (mm)	DN		Q=Caudal 250 l/min	400	500	600	700	800	900	1000	1100	1300	Peso kg
							m³/h	15	24	30	36	42	48	54	60	66	78	
								H=Altura manométrica total en m										
(2) DRV/A80-165-1,0M Ex	1	-	7		50	80		5,8	4,8	4,2	3,7	2,9	2,1	1,5	-	-	-	47
(2) DRV/A80-165-1,4 Ex	-	1,4	-	3,5	50	80		5,8	4,8	4,2	3,7	2,9	2,1	1,5	-	-	-	47
(1) DRV/A80-182-1,2M Ex	1,2		8,5		50	80		6,7	5,9	5,3	4,4	3,9	3,1	2,5	1,8	-	-	47
(1) DRV/A80-182-1,4 Ex	-	1,4	-	3,5	50	80		6,7	5,9	5,3	4,4	3,9	3,1	2,5	1,8	-	-	47

Ex *Modelo disponible en versión antideflagrante ATEX*

DIMENSIONES

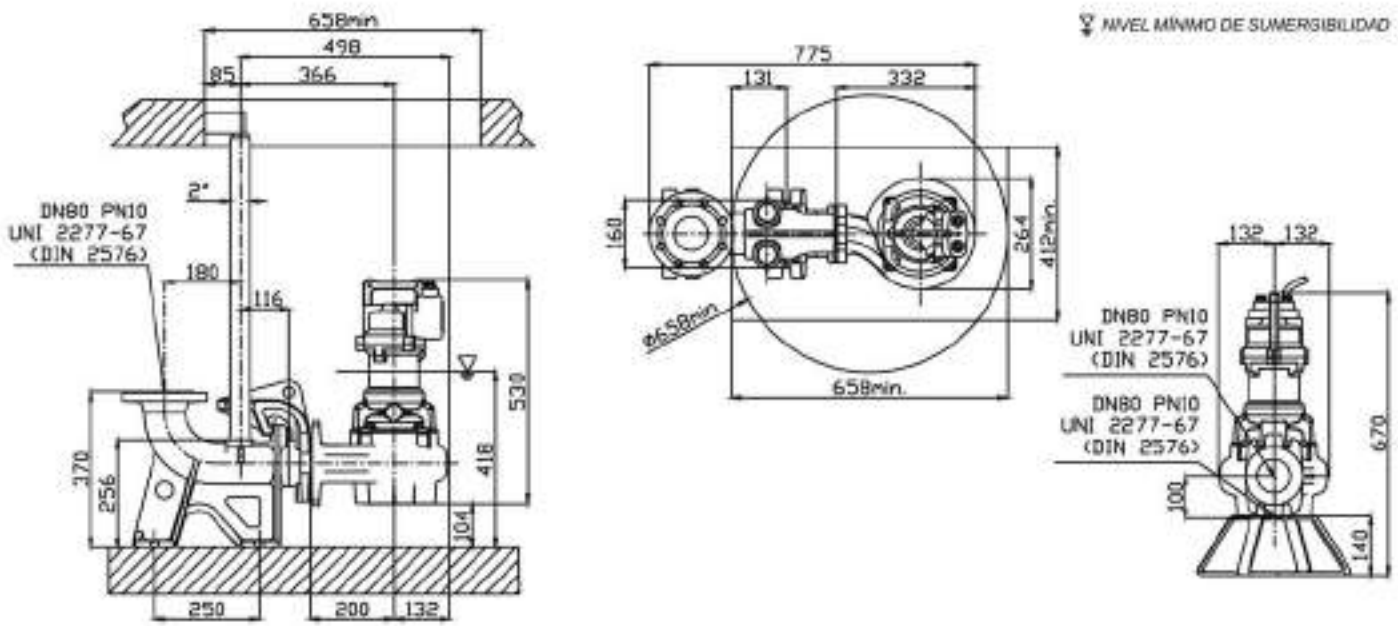

CURVAS DE CARACTERÍSTICAS

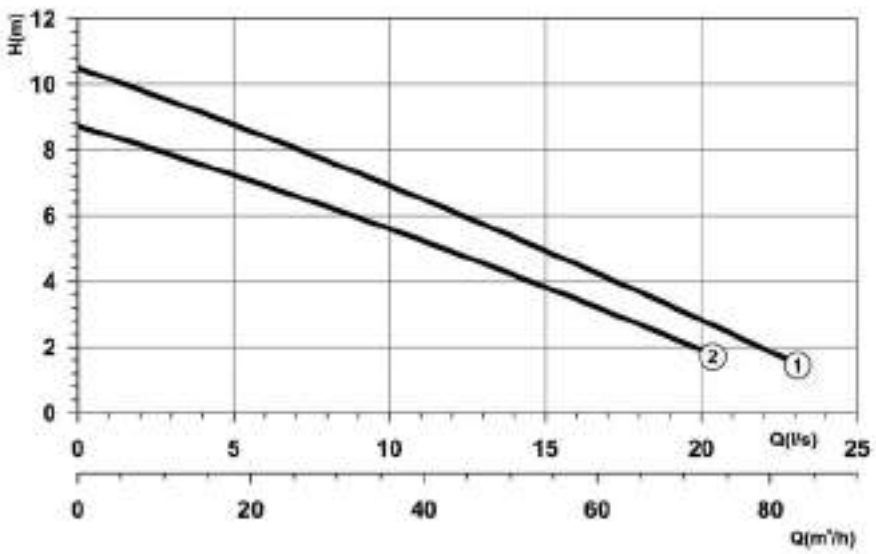

4 POLOS - FUNDICIÓN

TABLAS DE CARACTERÍSTICAS

Curva Nº y Modelo	P1 (kW) 1~	P1 (kW) 3~	Int. absorbida (A) 1~ 230 V	Int. absorbida (A) 3~ 400 V	Paso de Sólidos Ø (mm)	DN	l/min	250	400	500	600	700	800	900	1000	1100	1300	Peso kg
							m³/h	15	24	30	36	42	48	54	60	66	78	
							H=Altura manométrica total en m											
(2) DRV/A80-180-2,3 Ex	-	2,3	-	5	60	80		7,5	6,7	6,3	5,7	5,1	4,5	3,9	3,3	2,7	-	64
(1) DRV/A80-203-2,8 Ex	-	2,8	-	6,5	60	80		9,2	8,4	7,7	7,1	6,4	5,7	5,1	4,4	3,6	2,3	64

Ex *Modelo disponible en versión antideflagrante ATEX*

DIMENSIONES

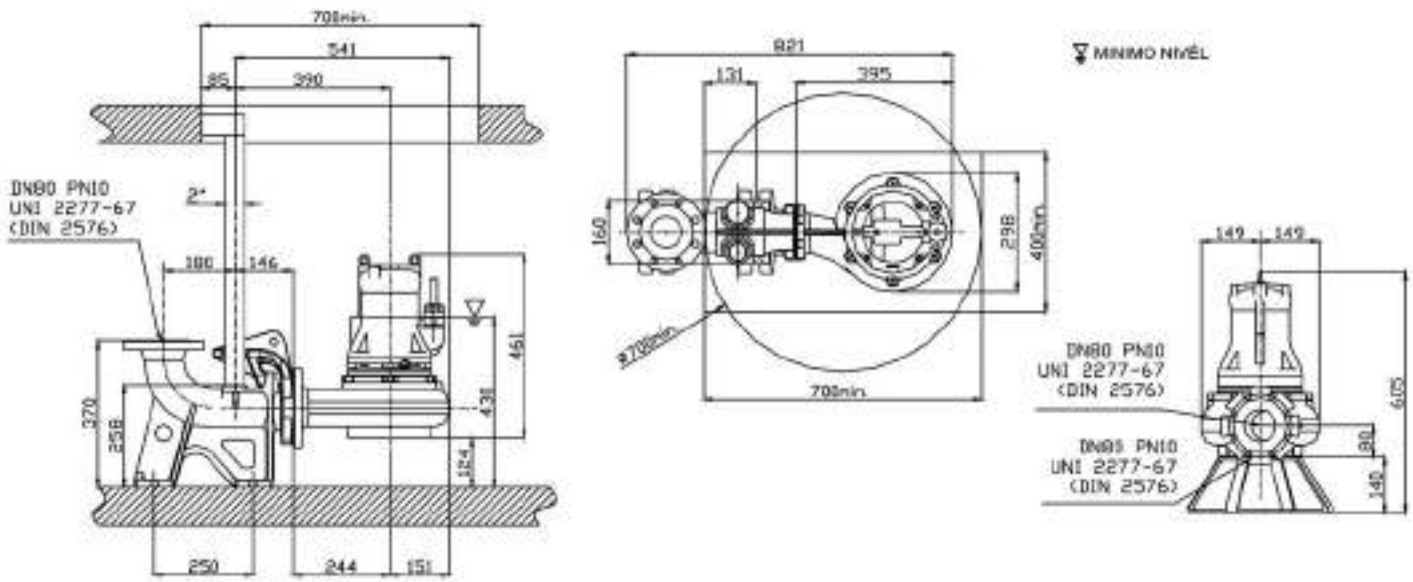

CURVAS DE CARACTERÍSTICAS

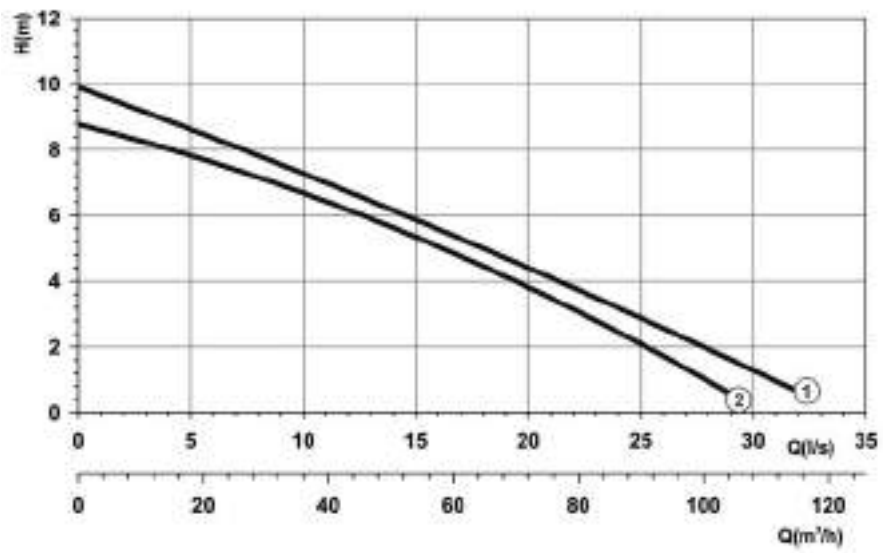

4 POLOS - FUNDICIÓN

TABLAS DE CARACTERÍSTICAS

Curva Nº y Modelo	P1 (kW) 3~	Int. absorbida (A) 3~ 400 V	690 V	Paso de Sólidos Ø (mm)	DN	l/min / m³/h	Q=Caudal 450 / 27	750 / 45	900 / 54	1200 / 72	1500 / 90	1800 / 108	2100 / 126	2400 / 144	2550 / 153	2700 / 162	Peso kg
							H=Altura manométrica total en m										
(2) DRV/A80-180-2,8 Ex	2,8	6,5	-	64	80		6,7	5,5	4,8	3,5	2	0,6	-	-	-	-	63
(1) DRV/A80-190-2,8 Ex	2,8	6,5	-	64	80		8,6	7	6,5	4,9	3,3	1,5	-	-	-	-	63

Ex *Modelo disponible en versión antideflagrante ATEX*

DIMENSIONES

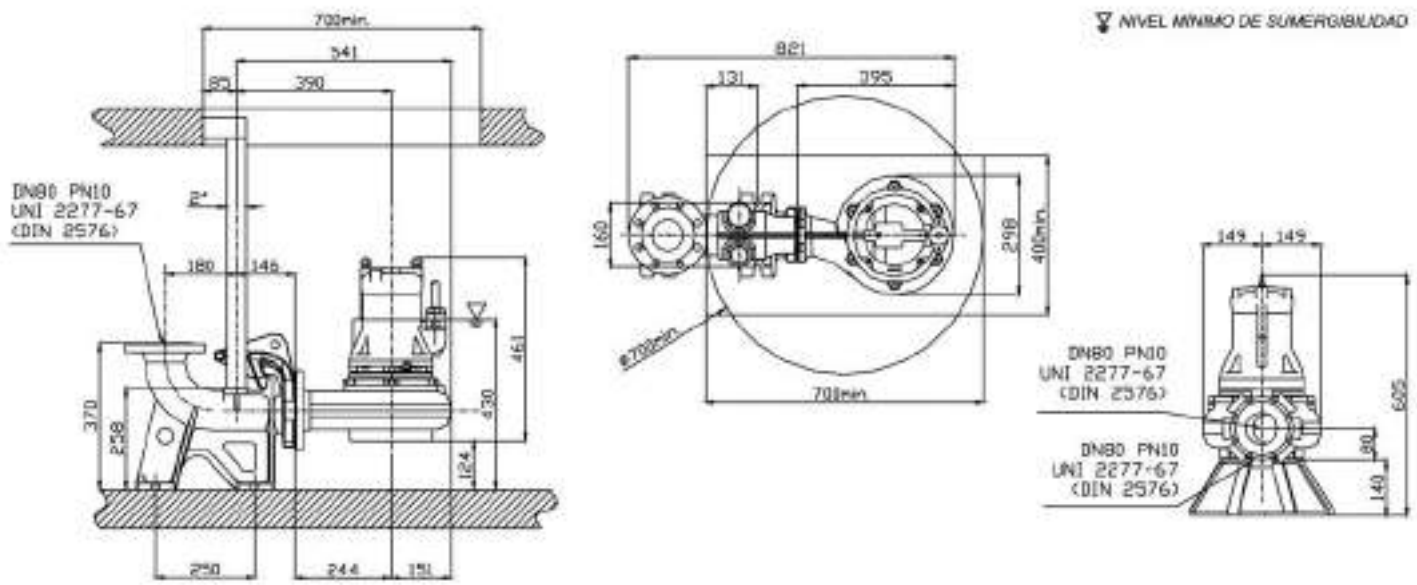

CURVAS DE CARACTERÍSTICAS

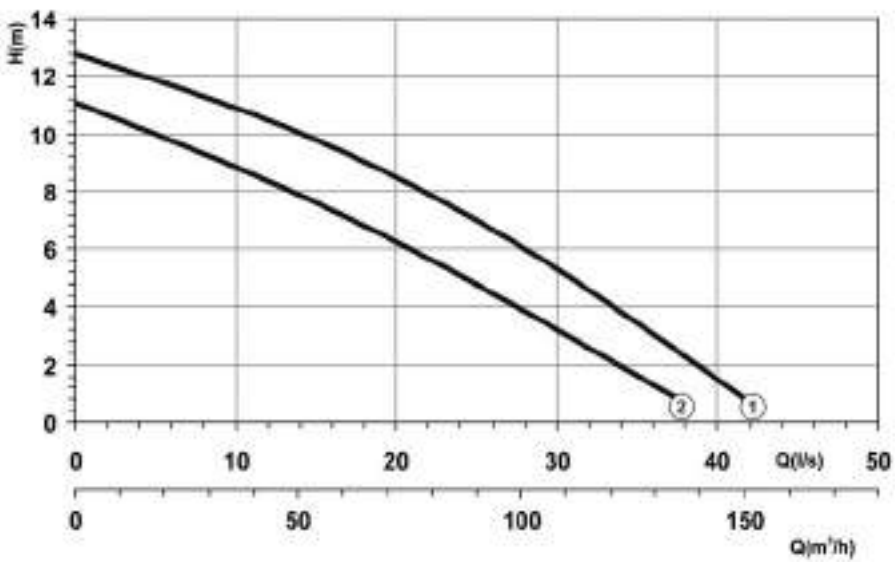

4 POLOS - FUNDICIÓN

TABLAS DE CARACTERÍSTICAS

Curva Nº y Modelo	P1 (kW) 3~	Int. absorbida (A) 3~ 400 V	690 V	Paso de Sólidos Ø (mm)	DN	l/min / m³/h	Q=Caudal 450 / 27	750 / 45	900 / 54	1200 / 72	1500 / 90	1800 / 108	2100 / 126	2400 / 144	2550 / 153	2700 / 162	Peso kg
							H=Altura manométrica total en m										
(2) DRV/A80-190-3,8 Ex	3,8	8	–	64	80		9	8	7,5	6,3	5	3,4	2	-	-	-	79
(1) DRV/A80-206-4,6 Ex	4,6	9,5	–	64	80		11,5	10,5	9,8	8,5	7	5,3	3,5	1,3	-	-	79

Ex *Modelo disponible en versión antideflagrante ATEX*

DIMENSIONES

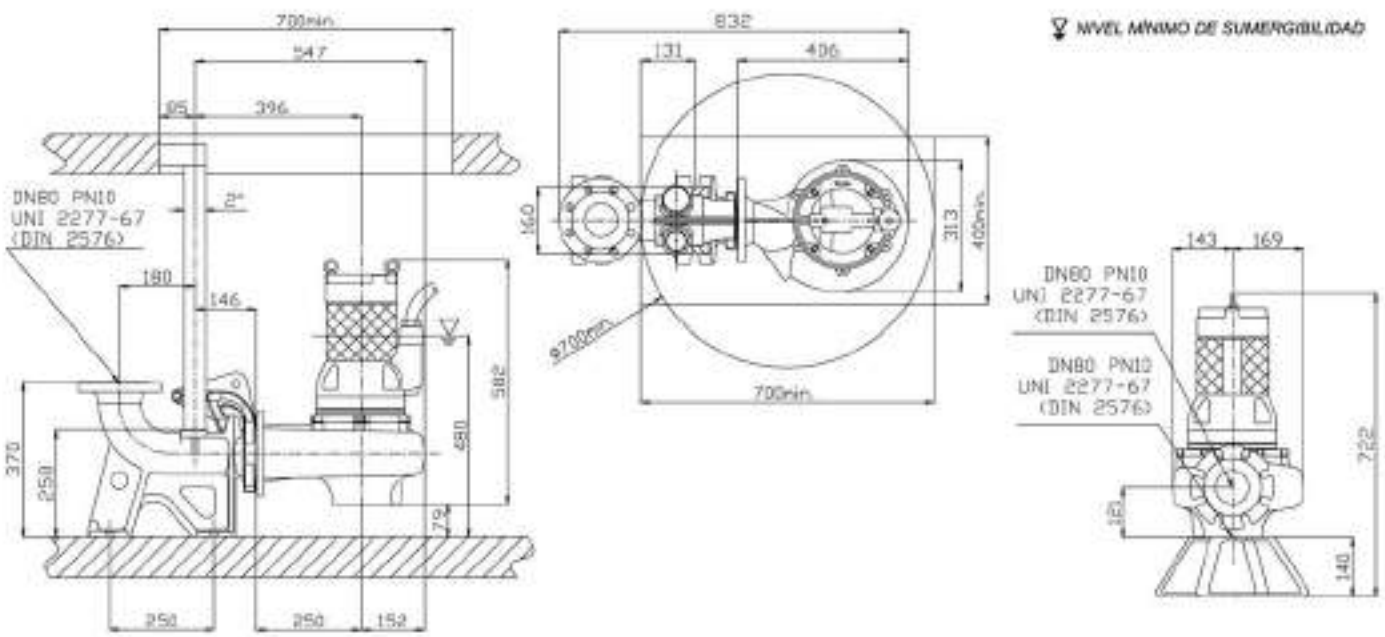

DRV

ELECTROBOMBAS SUMERGIBLES PARA AGUAS FECALES
VORTEX

CURVAS DE CARACTERÍSTICAS

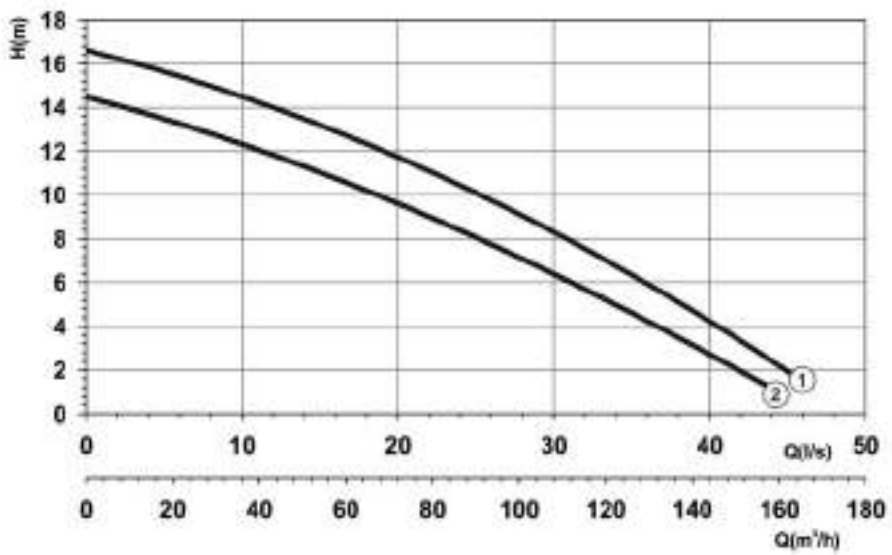

4 POLOS - FUNDICIÓN

TABLAS DE CARACTERÍSTICAS

Curva Nº y Modelo	P1 (kW) 3~	Int. absorbida (A) 3~ 400 V	690 V	Paso de Sólidos Ø (mm)	DN	l/min / m³/h	Q=Caudal 450 / 27	750 / 45	900 / 54	1200 / 72	1500 / 90	1800 / 108	2100 / 126	2400 / 144	2550 / 153	2700 / 162	Peso kg
							H=Altura manométrica total en m										
(2) DRV/A100-230-5,1 Ex	5,1	11	–	90	100		12	11	10,4	9,2	7,7	6,1	4,3	2,5	1,9	-	160
(1) DRV/A100-260-7,2 Ex	7,2	13,5	–	90	100		15,1	14	13,2	12	10	8,3	6,3	4,1	3,4	1,9	160

Ex *Modelo disponible en versión antideflagrante ATEX*

DIMENSIONES

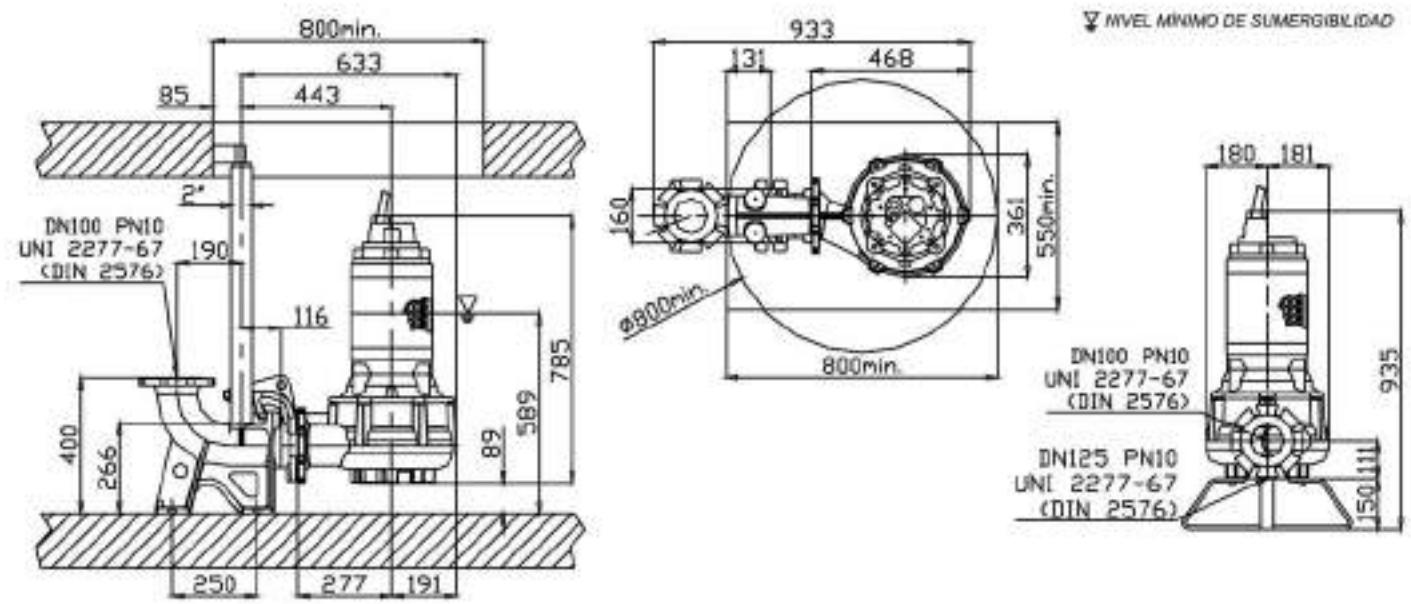

DRV

ELECTROBOMBAS SUMERGIBLES PARA AGUAS FECALES
VORTEX

CURVAS DE CARACTERÍSTICAS

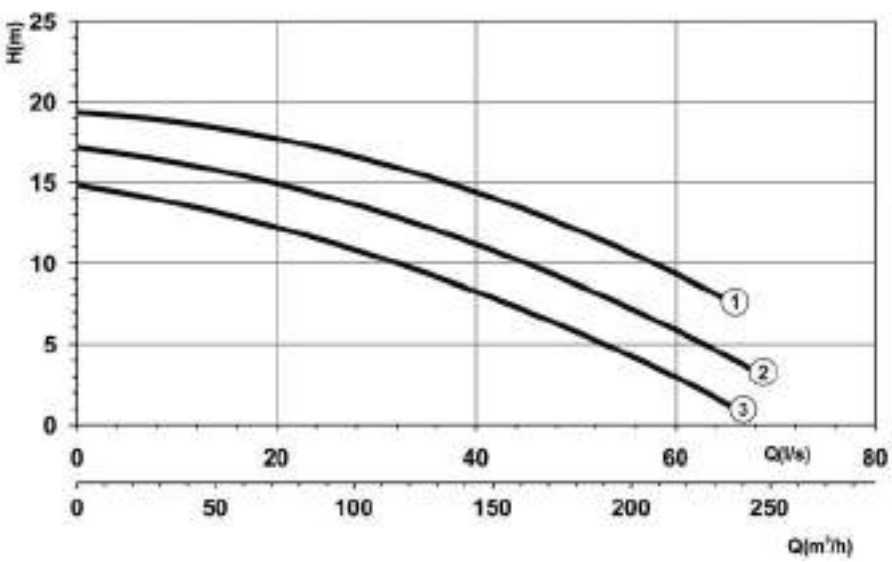

4 POLOS - FUNDICIÓN

TABLAS DE CARACTERÍSTICAS

Curva Nº y Modelo	P1 (kW)	Int. absorbida (A) 3~		Paso de Sólidos	DN		Q=Caudal										Peso
						l/min	450	900	1200	1500	2100	2700	3300	3900	4500	5400	
	3~	400 V	690 V	Ø (mm)		m³/h	27	54	72	90	126	162	198	234	270	324	kg
							H=Altura manométrica total en m										
(3) DRV/A100-215-10,1 Ex	10,1	22	–	80	100		13,5	13	12	11,5	9,5	7	4	1,5	-	-	200
(2) DRV/A100-235-14,1 Ex	14,1	30	–	80	100		16,5	16	15	14	12,5	10	7,5	4	-	-	200
(1) DRV/A100-255-14,1 Ex	14,1	30	–	80	100		18,5	18	17,5	16,5	15,5	13	11	7,5	-	-	200

Ex *Modelo disponible en versión antideflagrante ATEX*

DIMENSIONES

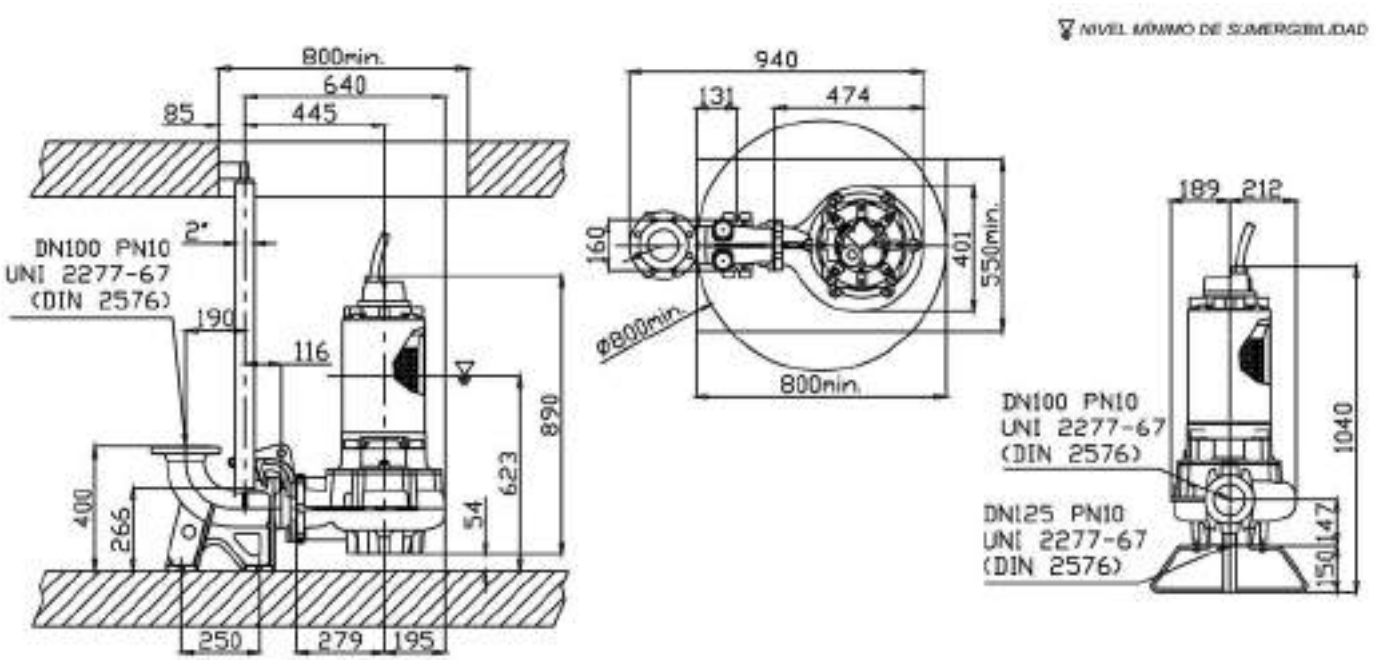

CURVAS DE CARACTERÍSTICAS

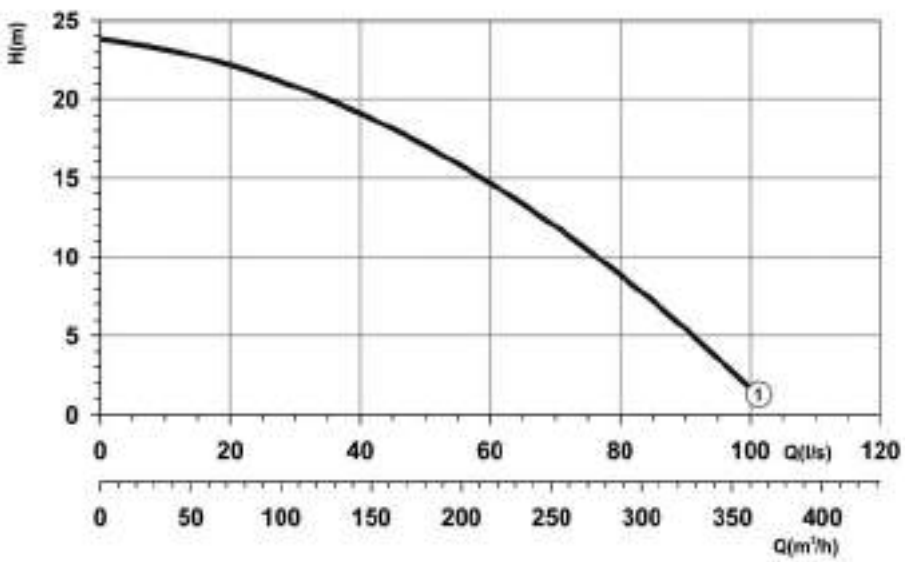

4 POLOS - FUNDICIÓN

TABLAS DE CARACTERÍSTICAS

Curva Nº y Modelo	P1 (kW)	Int. absorbida (A) 3~		Paso de Sólidos	DN		Q=Caudal										Peso
						l/min	450	900	1200	1500	2100	2700	3300	3900	4500	5400	
	3~	400 V	690 V	Ø (mm)		m³/h	27	54	72	90	126	162	198	234	270	324	kg
							H=Altura manométrica total en m										
(1) DRV/A100-275-25,4	25,4	48,5	–	80	100		24,3	23,4	22,7	22	20,3	18,2	15,9	13,3	10,4	5,4	280

DIMENSIONES

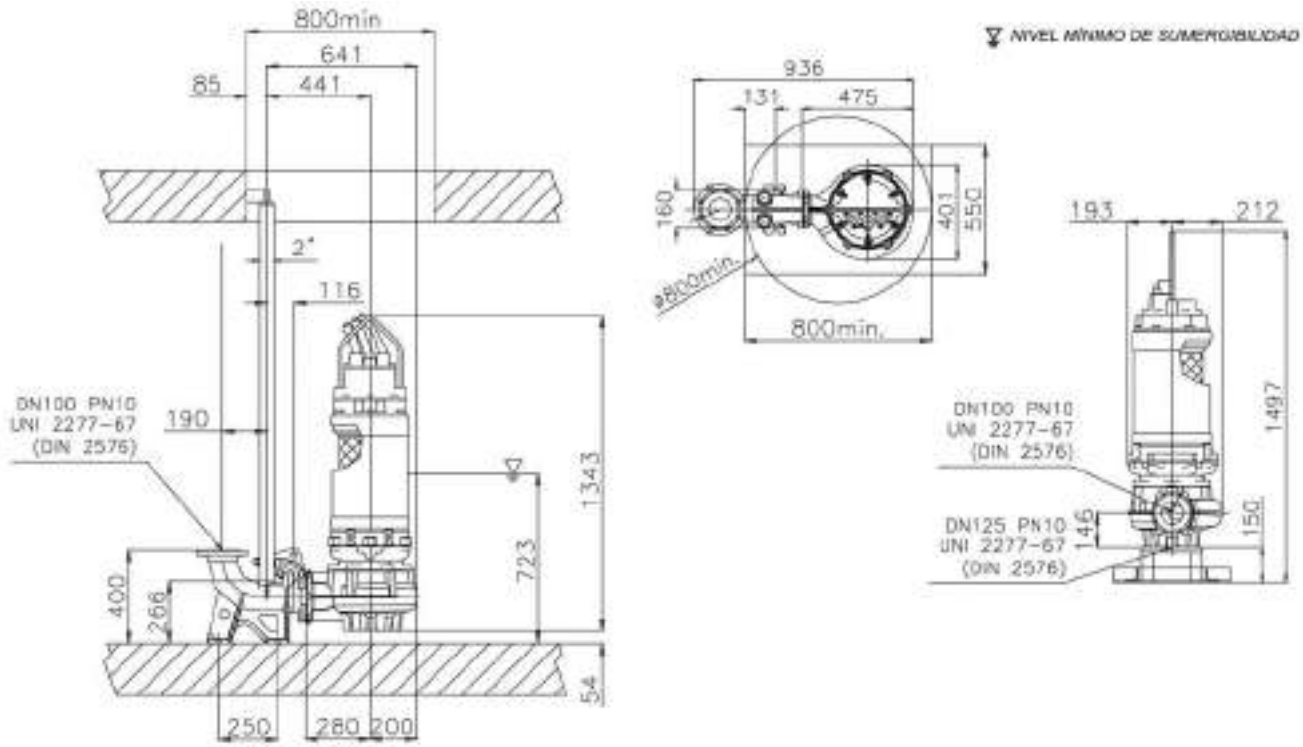

DRV

ELECTROBOMBAS SUMERGIBLES PARA AGUAS FECALES
VORTEX

CURVAS DE CARACTERÍSTICAS

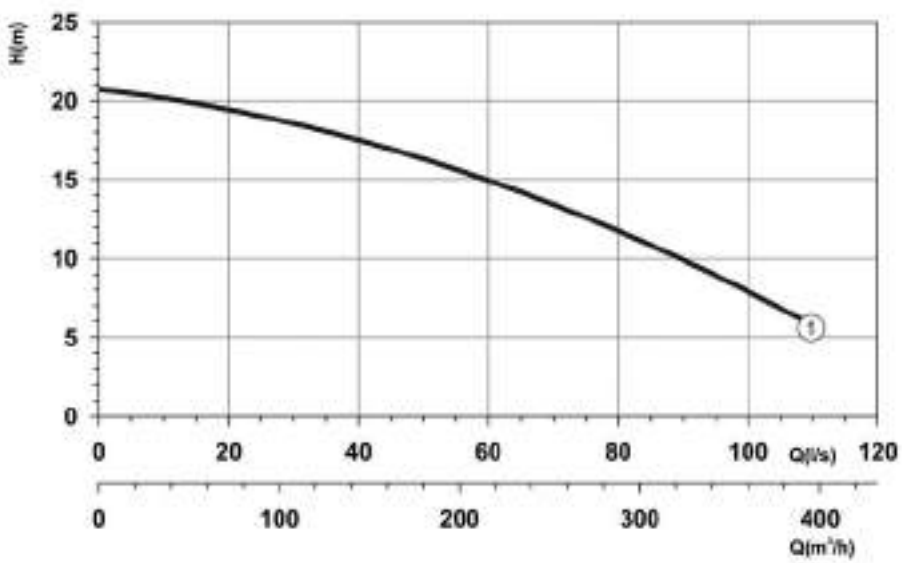

4 POLOS - FUNDICIÓN

TABLAS DE CARACTERÍSTICAS

Curva Nº y Modelo	P1 (kW)	Int. absorbida (A) 3~		Paso de Sólidos	DN		Q=Caudal										Peso
						l/min	450	900	1200	1500	2100	2700	3300	3900	4500	5400	
	3~	400 V	690 V	Ø (mm)		m³/h	27	54	72	90	126	162	198	234	270	324	kg
							H=Altura manométrica total en m										
(1) DRV/A150-275-25,4	25,4	48,5	–	100	150		20,3	19,8	19,4	19	18,1	16,9	15,6	14,2	12,6	9,9	290

DIMENSIONES

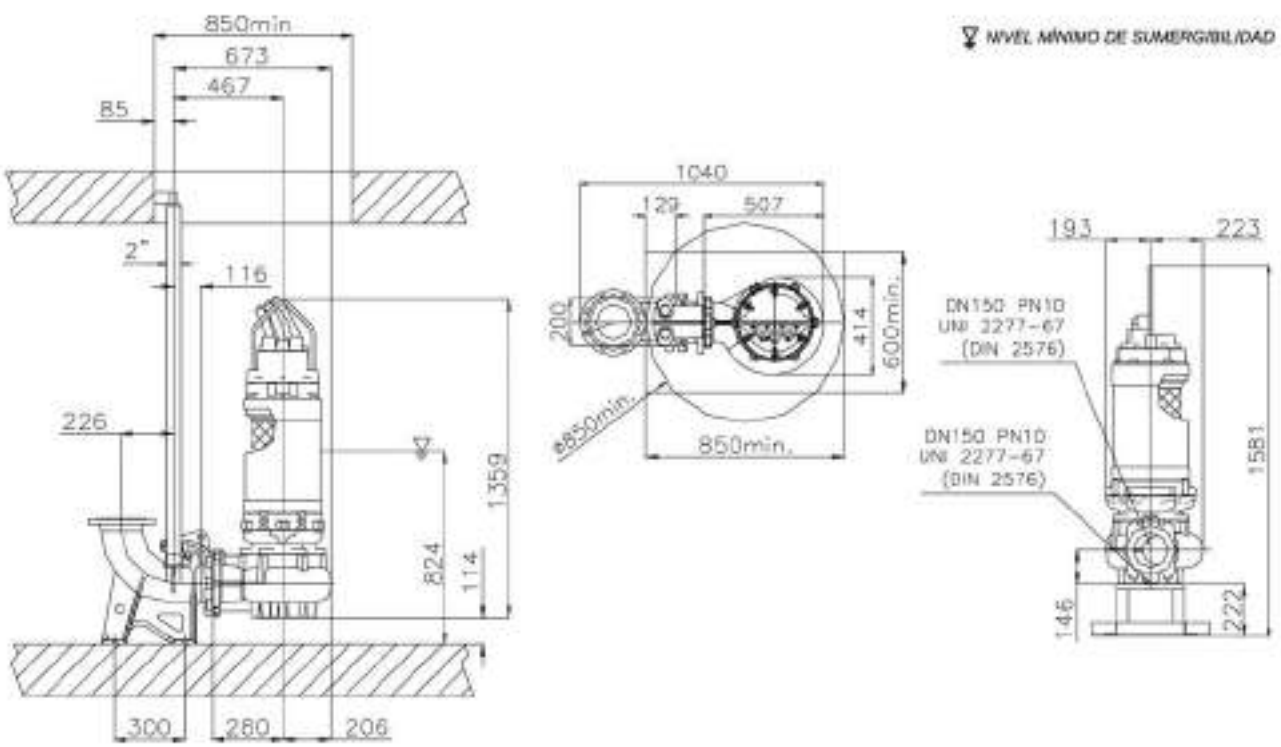

DRV

ELECTROBOMBAS SUMERGIBLES PARA AGUAS FECALES
VORTEX

CURVAS DE CARACTERÍSTICAS

4 POLOS - FUNDICIÓN

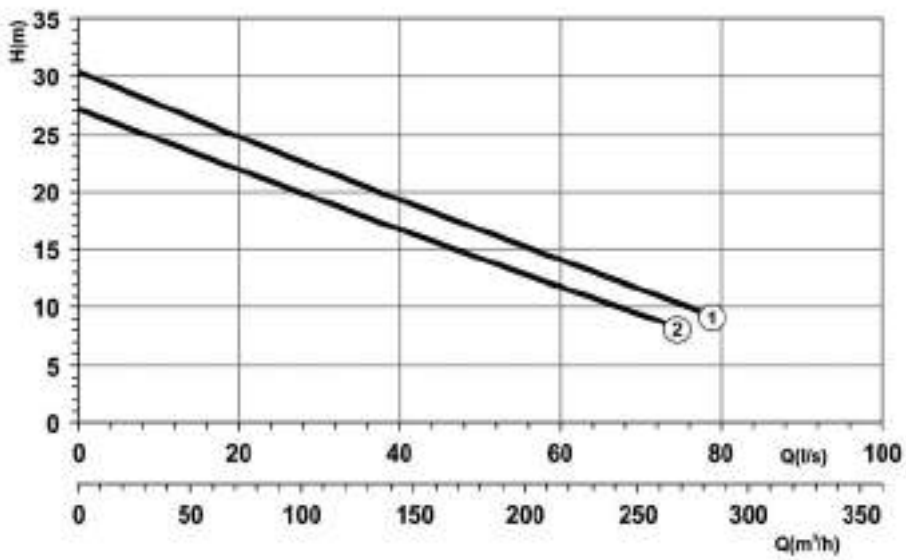

TABLAS DE CARACTERÍSTICAS

Curva Nº y Modelo	P1 (kW)	Int. absorbida (A) 3~		Paso de Sólidos	DN		Q=Caudal										Peso
						l/min	450	900	1200	1500	2100	2700	3300	3900	4500	5400	
	3~	400 V	690 V	Ø (mm)		m³/h	27	54	72	90	126	162	198	234	270	324	kg
							H=Altura manométrica total en m										
(2) DRV/A150-340-25,0	25	48	–	100	150		25	23	22	21	18	15,4	13	10,8	8,4	-	361
(1) DRV/A150-360-35,7	35,7	65,5	–	100	150		28	26,5	25	23,5	21	18	15,5	13,5	10,3	-	361

DIMENSIONES

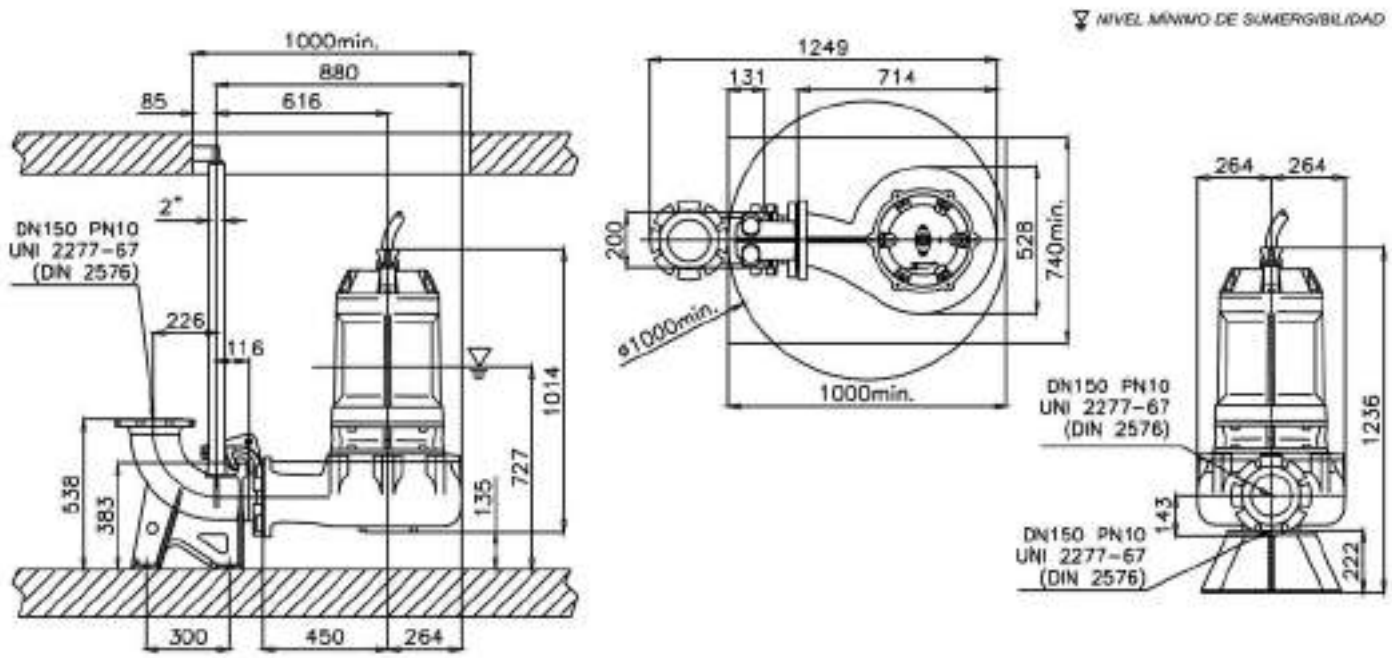

www.ebara.es

DRV / 316

ELECTROBOMBAS SUMERGIBLES PARA AGUAS FECALES EN AISI 316
VORTEX

Electrobombas sumergibles con impulsor vortex en Acero Inoxidable AISI 316, principalmente diseñadas para bombear líquidos agresivos y corrosivos. Particularmente adecuadas para el drenaje de aguas residuales originadas en la industria química.

VÓRTEX
DRV

PRESTACIONES
- Máxima inmersión: 20 m.
- Temperatura máx. del líquido vehiculado: 40ºC
- Refrigeración: Mediante el líquido vehiculado.
- Máximo paso de sólidos: 100 mm.

MATERIALES
- Cuerpo de impulsión, impulsor, carcasa y tapa de motor: Ac. Inox AISI 316
- Eje motor: Ac. Inoxidable AISI 316L
- Cierre mecánico: Carburo de Silicio/Silicio/Vitón
- Cable: Neopreno H07RN/F

DATOS TÉCNICOS
- Motor asíncrono, 2 y 4 polos
- Servicio continuo.
- Aislamiento Clase H
- Protección IP68
- Monofásica 230V ± 10% 50 Hz
- Trifásica:
  Hasta 4 kW: 400 ± 10% 50Hz
  A partir de 4 kW: 400/690V ± 10% 50Hz
- Las versiones monofásicas incluyen cuadro eléctrico con doble condensador y disyuntor.

CURVAS DE CARACTERÍSTICAS - 2 y 4 POLOS - AISI 316

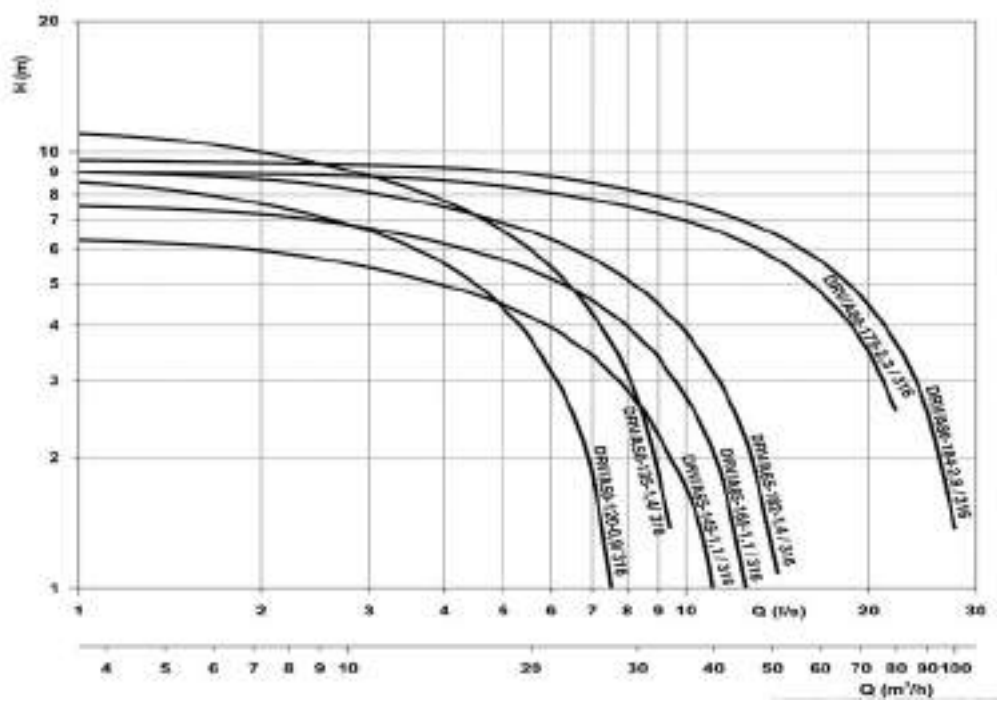

DRV / 316

ELECTROBOMBAS SUMERGIBLES PARA AGUAS FECALES EN AISI 316
VORTEX

CURVAS DE CARACTERÍSTICAS

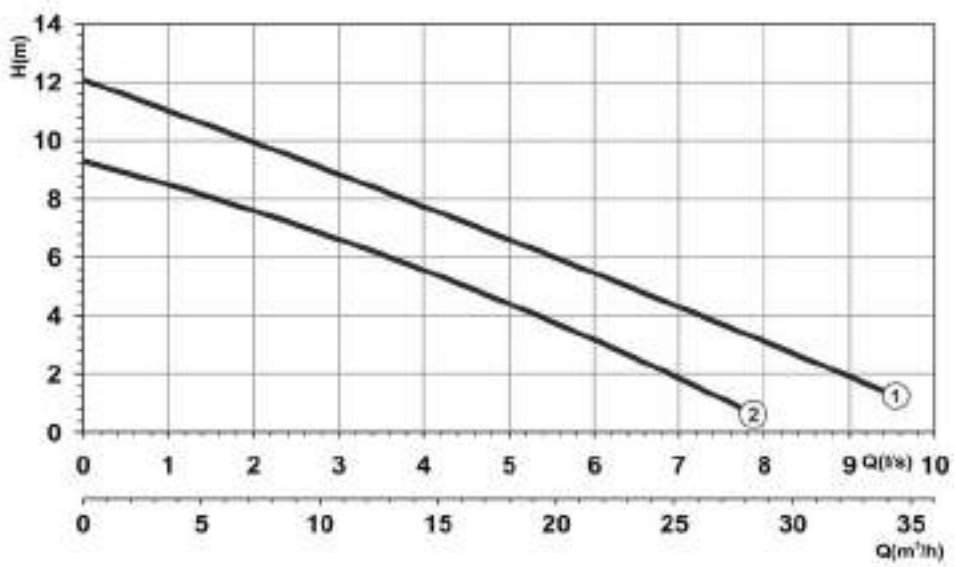

2 POLOS - AISI 316

TABLAS DE CARACTERÍSTICAS

Curva Nº y Modelo	P1 (kW) 1~	P1 (kW) 3~	Int. absorbida (A) 1~ 230 V	Int. absorbida (A) 3~ 400 V	Paso de Sólidos Ø (mm)	DN		Q=Caudal 40	60	80	100	150	200	300	400	550	600	Peso kg
							l/min											
							m³/h	2,4	3,6	4,8	6	9	12	18	24	33	36	
								H=Altura manométrica total en m										
(2) DRV/A50-120-0,8/316M Ex	0,8	-	5,5	-	48	50		8,8	8,3	8,1	7,9	5,3	6,2	4,2	2,1	-	-	44
(2) DRV/A50-120-1,0/316 Ex	-	0,9	-	2,5	48	50		8,8	8,3	8,1	7,9	5,3	6,2	4,2	2,1	-	-	44
(1) DRV/A50-135-1,1/316M Ex	1,1	-	7,5	-	48	50		11,4	11,1	10,7	10,1	9,5	8,4	6,5	4,7	1,8	-	45
(1) DRV/A50-135-1,4/316 Ex	-	1,4	-	3,5	48	50		11,4	11,1	10,7	10,1	9,5	8,4	6,5	4,7	1,8	-	44

Ex *Modelo disponible en versión antideflagrante ATEX*

DIMENSIONES

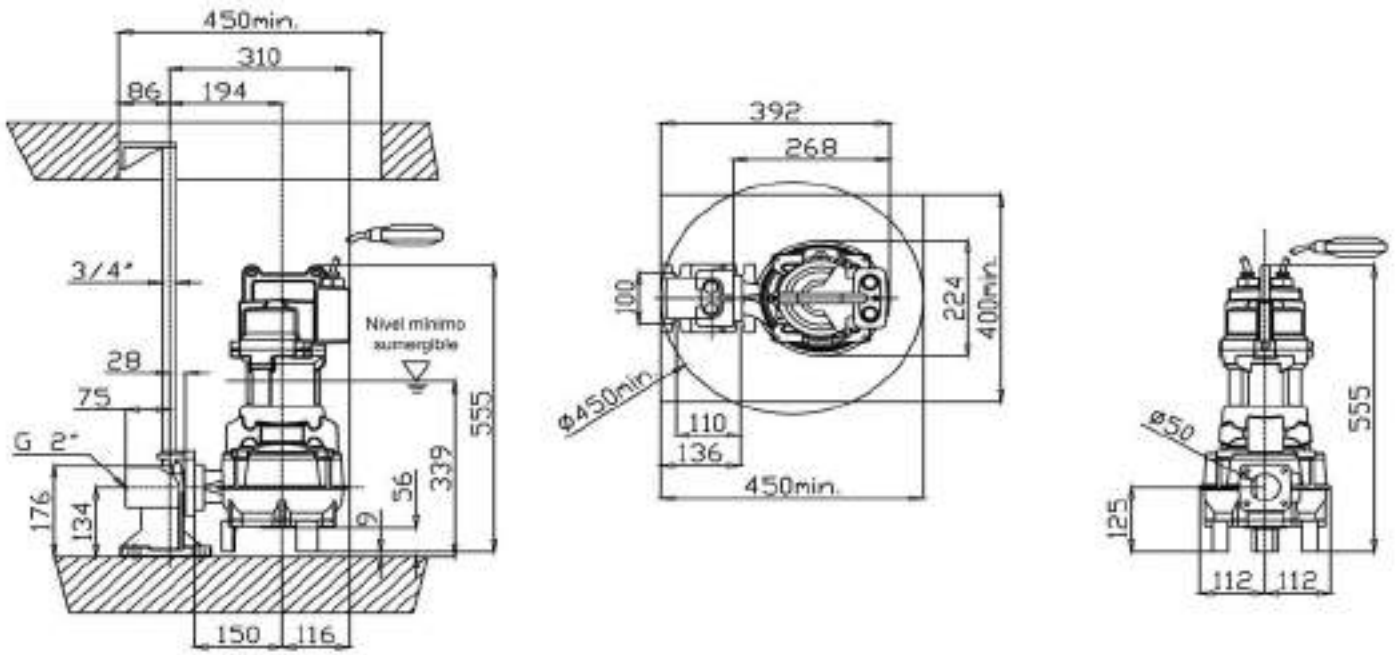

DRV / 316

ELECTROBOMBAS SUMERGIBLES PARA AGUAS FECALES EN AISI 316
VORTEX

CURVAS DE CARACTERÍSTICAS

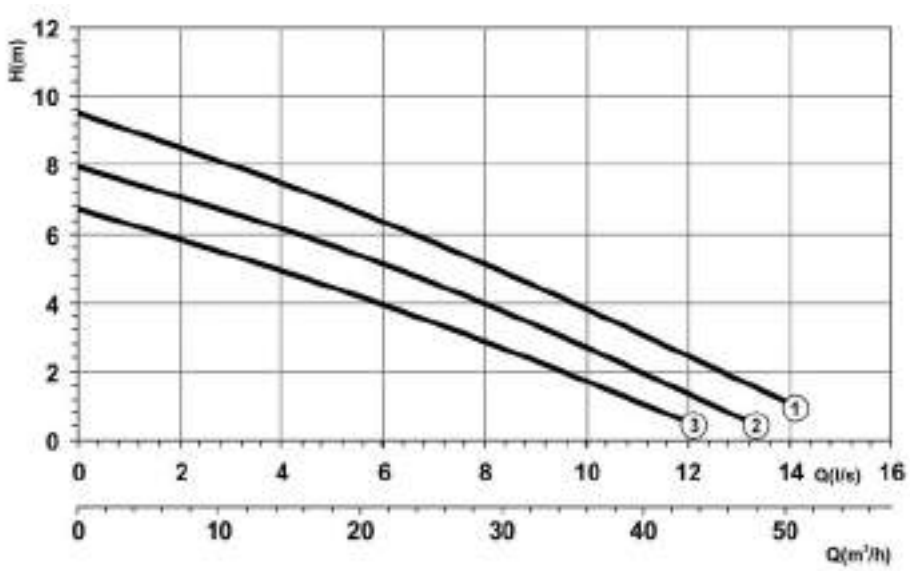

4 POLOS - AISI 316

TABLAS DE CARACTERÍSTICAS

Curva Nº y Modelo	P1 (kW) 1~	P1 (kW) 3~	Int. absorbida (A) 1~ 230 V	Int. absorbida (A) 3~ 400 V	Paso de Sólidos Ø (mm)	DN		Q=Caudal 250	400	500	600	700	800	900	1000	1100	1300	Peso kg
							l/min	15	24	30	36	42	48	54	60	66	78	
							m³/h	H=Altura manométrica total en m										
(3) DRV/A65-145-1,0/316M Ex	1	-	7	-	50	65		5	3,7	2,8	1,6	0,8	-	-	-	-	-	47
(3) DRV/A65-145-1,1/316 Ex	-	1,1	-	3	50	65		5	3,7	2,8	1,6	0,8	-	-	-	-	-	47
(2) DRV/A65-165-1,0/316M Ex	1	-	7	-	50	65		6,2	4,8	3,8	2,7	1,8	0,5	-	-	-	-	47
(2) DRV/A65-165-1,1/316 Ex	-	1,1	-	3	50	65		6,2	4,8	3,8	2,7	1,8	0,5	-	-	-	-	47
(1) DRV/A65-182-1,2/316M Ex	1,2	-	8,5	-	50	65		7,5	6	5	3,9	2,8	1,5	-	-	-	-	47
(1) DRV/A65-182-1,4/316 Ex	-	1,4	-	3,5	50	65		7,5	6	5	3,9	2,8	1,5	-	-	-	-	47

Ex *Modelo disponible en versión antideflagrante ATEX*

DIMENSIONES

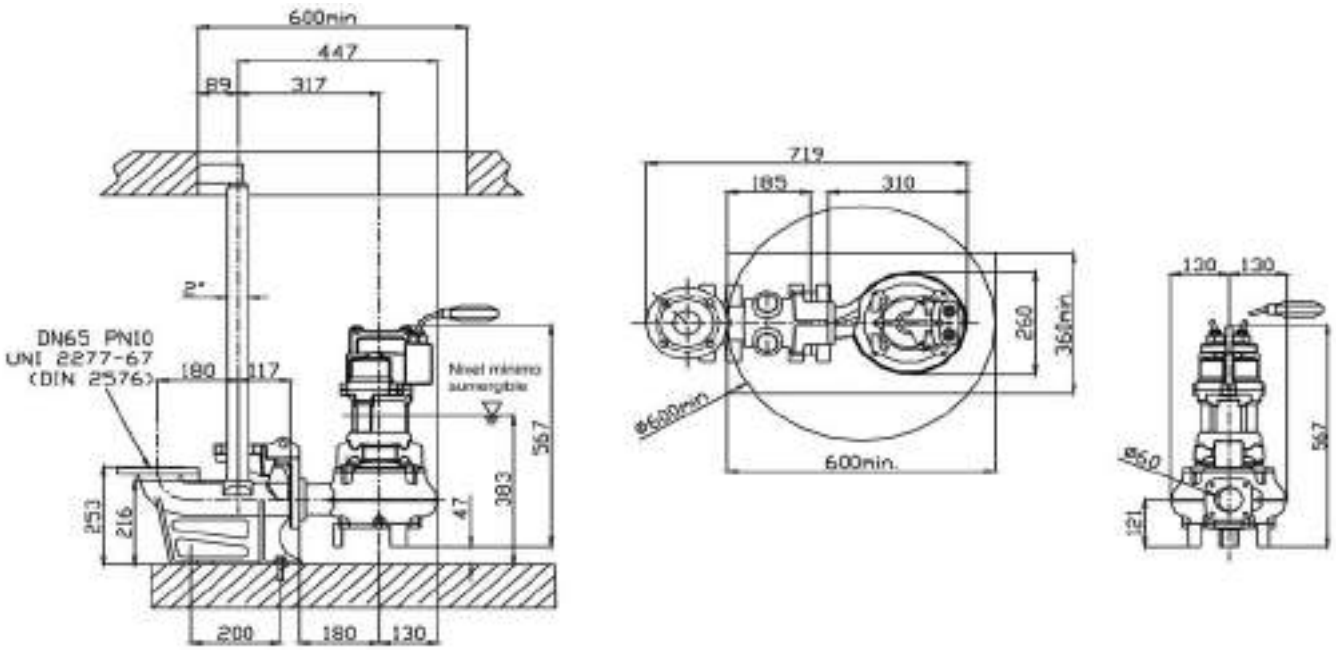

DRV / 316

ELECTROBOMBAS SUMERGIBLES PARA AGUAS FECALES EN AISI 316
VORTEX

CURVAS DE CARACTERÍSTICAS

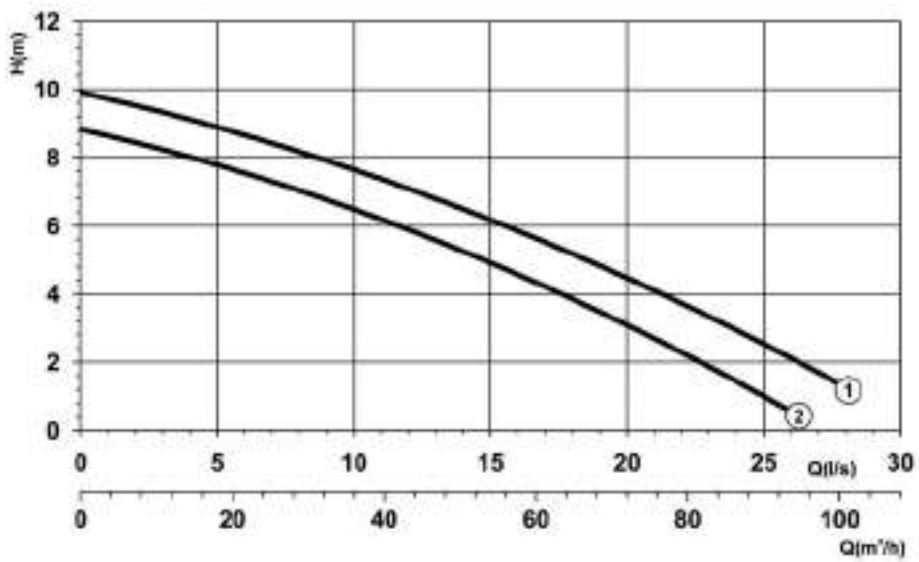

4 POLOS - AISI 316

TABLAS DE CARACTERÍSTICAS

Curva Nº y Modelo	P1 (kW) 1~	P1 (kW) 3~	Int. absorbida (A) 1~ 230 V	Int. absorbida (A) 3~ 400 V	Paso de Sólidos Ø (mm)	DN		Q=Caudal 250	400	500	600	700	800	900	1000	1100	1300	Peso kg
							l/min	250	400	500	600	700	800	900	1000	1100	1300	
							m³/h	15	24	30	36	42	48	54	60	66	78	
								H=Altura manométrica total en m										
(2) DRV/A80-175-2,3/316 Ex	-	2,3	-	5	50	80		8	7,3	6,7	6,1	5,3	4,7	4	3,1	2,1	-	67
(1) DRV/A80-184-2,8/316 Ex	-	2,8	-	6,5	50	80		9,4	8,8	8,1	7,6	6,8	6	5,2	4,2	3,6	1,7	67

Ex *Modelo disponible en versión antideflagrante ATEX*

DIMENSIONES

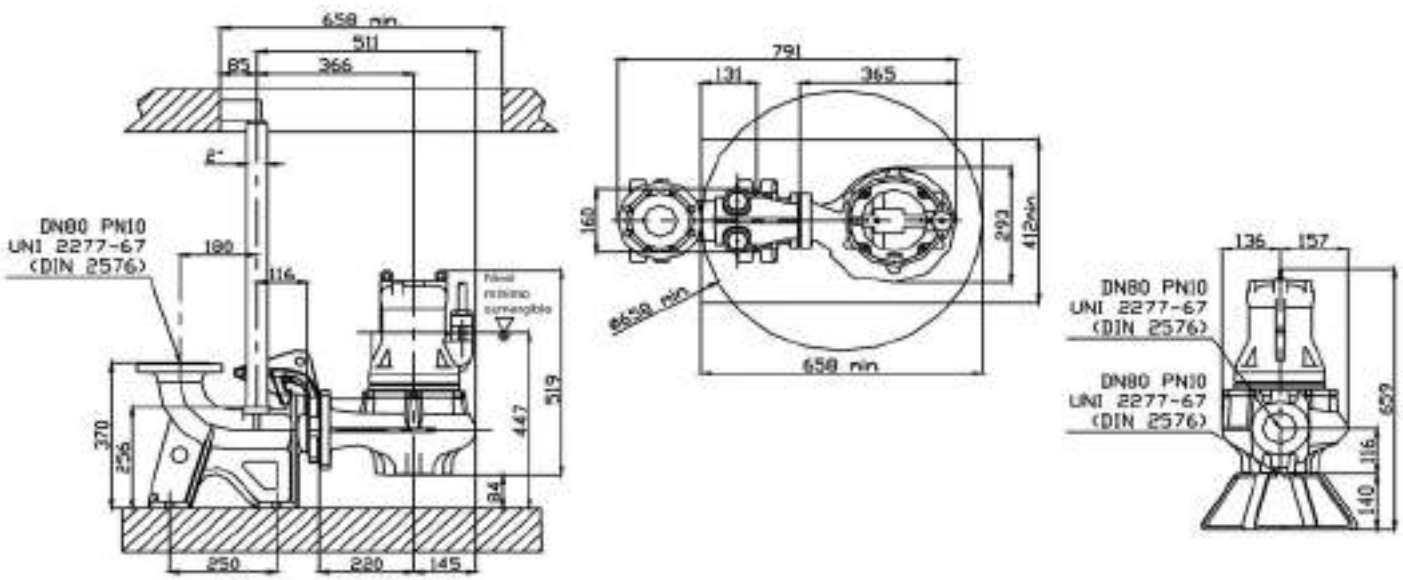

DRV / B

ELECTROBOMBAS SUMERGIBLES PARA AGUAS FECALES EN BRONCE MARINO
VORTEX

Electrobombas sumergibles con impulsor vortex en Bronce Marino B10, principalmente diseñadas para bombear líquidos agresivos y corrosivos. Particularmente adecuadas para la limpieza de aguas marinas, alimentarias, químicas y petroquímicas.

VÓRTEX
DRV

PRESTACIONES
- Máxima inmersión: 20 m.
- Temperatura máx. del líquido vehiculado: 40ºC
- Refrigeración: Mediante el líquido vehiculado.
- Máximo paso de sólidos: 50 mm.

MATERIALES
- Cuerpo de impulsión, carcasa y tapa de motor: Bronce Marino B10
- Impulsor: Ac. Inoxidable AISI 316
- Eje motor: Ac. Inoxidable AISI 316L
- Cierre mecánico: Carburo de Silicio/Silicio
- Cable: Neopreno H07RN/F

DATOS TÉCNICOS
- Motor asíncrono, 2 y 4 polos
- Servicio continuo.
- Aislamiento Clase H
- Protección IP68
- Monofásica 230V ± 10% 50 Hz
- Trifásica:
  Hasta 4 kW: 400 ± 10% 50Hz
  A partir de 4 kW: 400/690V ± 10% 50Hz
- Las versiones monofásicas incluyen cuadro eléctrico con doble condensador y disyuntor.

CURVAS DE CARACTERÍSTICAS - 2 y 4 POLOS - BRONCE MARINO

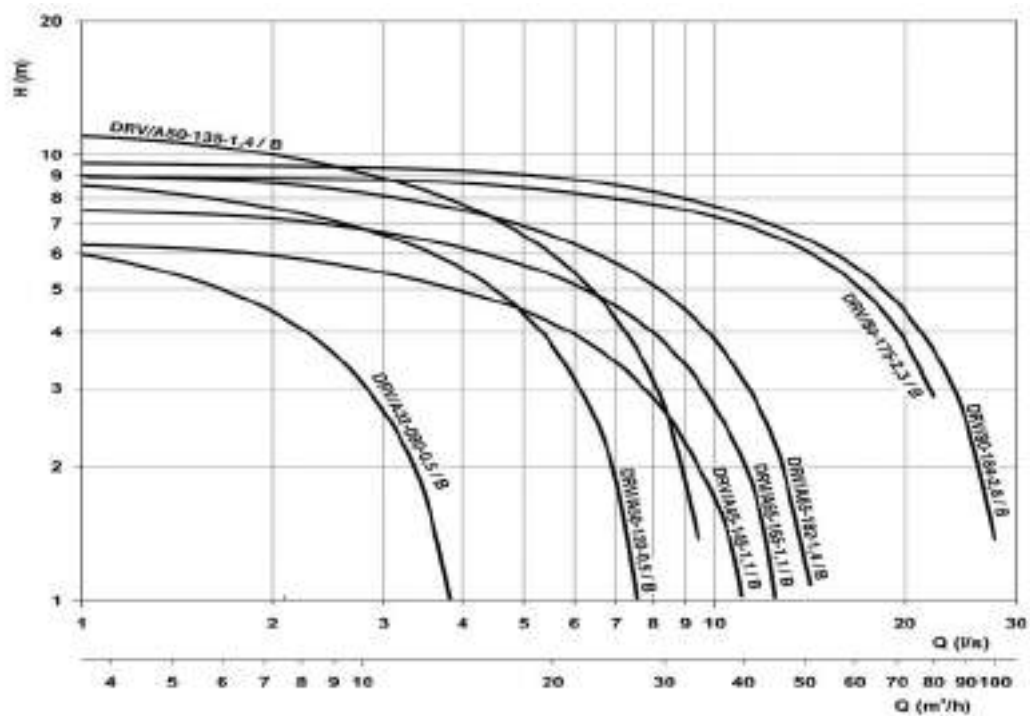

DRV / B

ELECTROBOMBAS SUMERGIBLES PARA AGUAS FECALES EN BRONCE MARINO
VORTEX

CURVAS DE CARACTERÍSTICAS

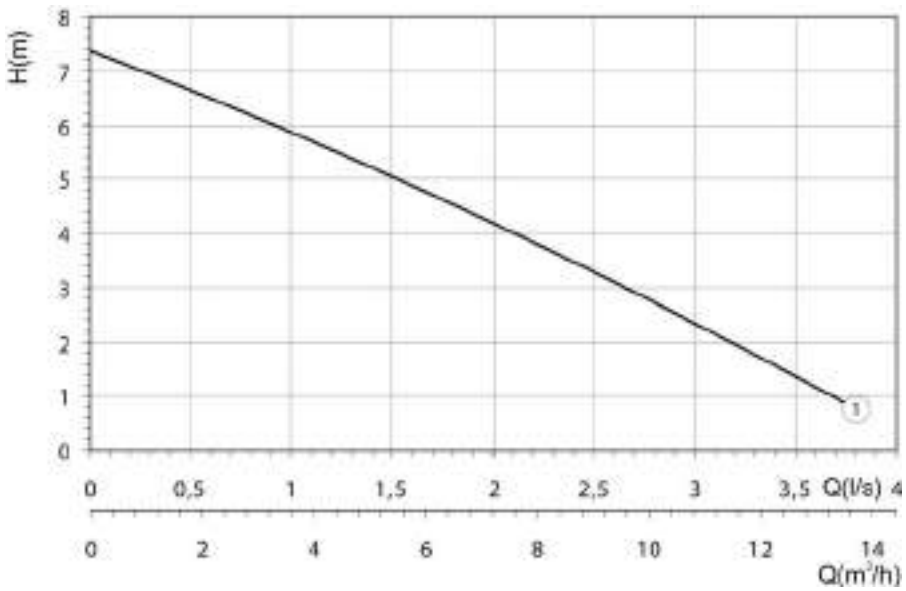

2 POLOS - BRONCE MARINO

TABLAS DE CARACTERÍSTICAS

Curva Nº y Modelo	P1 (kW) 1~	P1 (kW) 3~	Int. absorbida (A) 1~ 230 V	Int. absorbida (A) 3~ 400 V	Paso de Sólidos Ø (mm)	DN	l/min / m³/h	Q=Caudal 40 / 2,4	60 / 3,6	80 / 4,8	100 / 6	150 / 9	200 / 12	300 / 18	400 / 24	550 / 33	600 / 36	Peso kg
								H=Altura manométrica total en m										
(1) DRV/A32-090-0,5/BM	0,5	-	4	-	30	1 1/4"		6,4	6	5,4	4,7	3,3	1,7	-	-	-	-	16
(1) DRV/A32-090-0,5/B	-	0,5	-	1,5	30	1 1/4"		6,4	6	5,4	4,7	3,3	1,7	-	-	-	-	15

DIMENSIONES

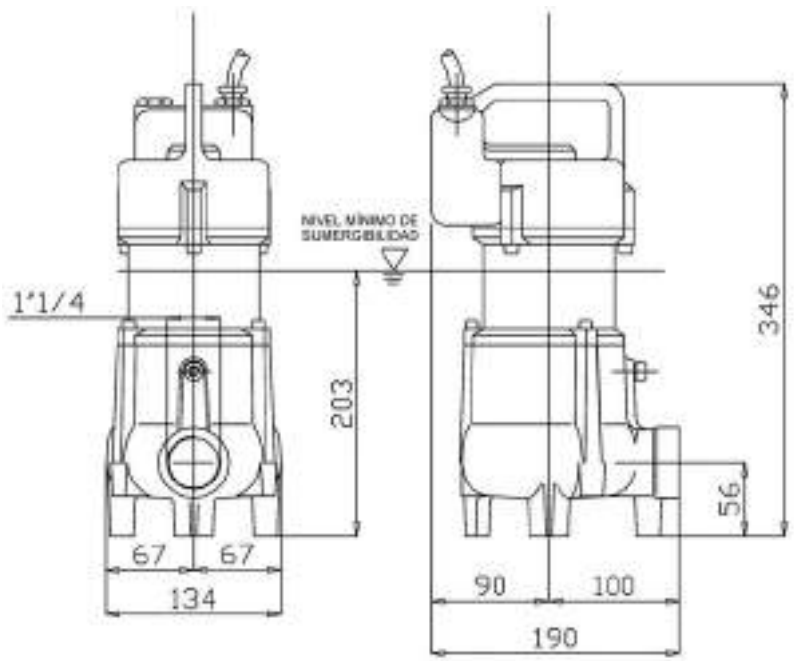

DRV / B

ELECTROBOMBAS SUMERGIBLES PARA AGUAS FECALES EN BRONCE MARINO
VORTEX

CURVAS DE CARACTERÍSTICAS

2 POLOS - BRONCE MARINO

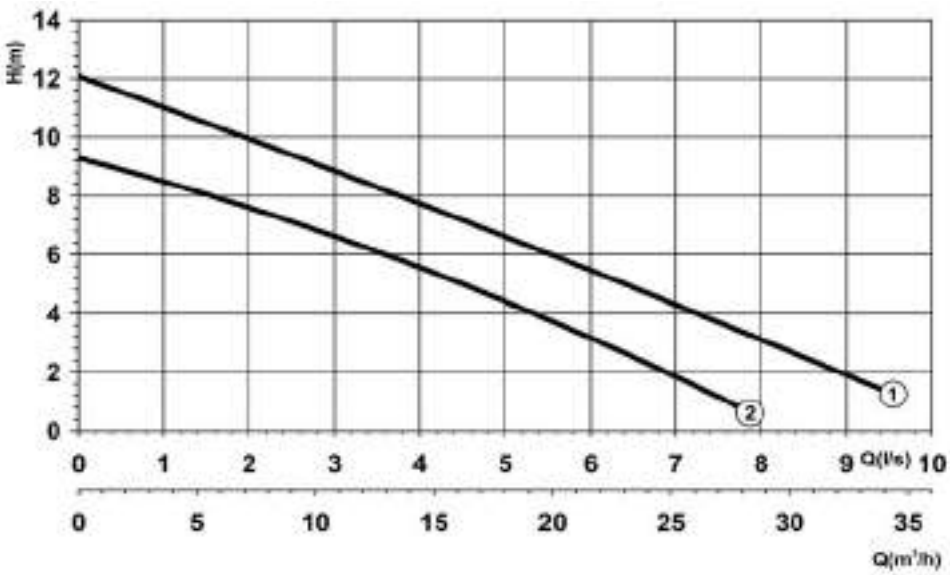

TABLAS DE CARACTERÍSTICAS

Curva Nº y Modelo	P1 (kW) 1~	P1 (kW) 3~	Int. absorbida (A) 1~ 230 V	Int. absorbida (A) 3~ 400 V	Paso de Sólidos Ø (mm)	DN		Q=Caudal 40	60	80	100	150	200	300	400	550	600	Peso kg
							l/min	40	60	80	100	150	200	300	400	550	600	
							m³/h	2,4	3,6	4,8	6	9	12	18	24	33	36	
								H=Altura manométrica total en m										
(2) DRV/A50-120-0,8/BM Ex	0,8	-	5,5	-	48	50		8,8	8,3	8,1	7,9	5,3	6,2	4,2	2,1	-	-	48
(2) DRV/A50-120-1,0/B Ex	-	1,0	-	2,5	48	50		8,8	8,3	8,1	7,9	5,3	6,2	4,2	2,1	-	-	48
(1) DRV/A50-135-1,1/BM Ex	1,1	-	7,5	-	48	50		11,4	11,1	10,7	10,1	9,5	8,4	6,5	4,7	1,8	-	48
(1) DRV/A50-135-1,4/B Ex	-	1,4	-	3,5	48	50		11,4	11,1	10,7	10,1	9,5	8,4	6,5	4,7	1,8	-	48

Ex *Modelo disponible en versión antideflagrante ATEX*

DIMENSIONES

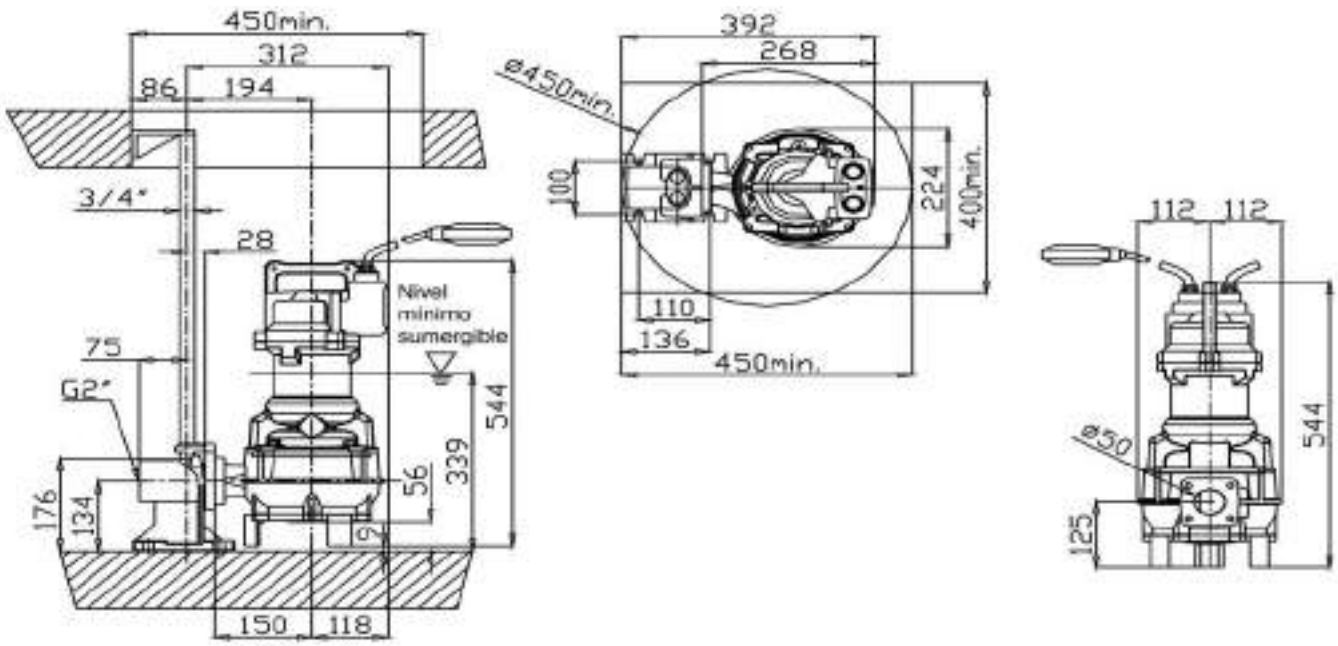

DRV / B

ELECTROBOMBAS SUMERGIBLES PARA AGUAS FECALES EN BRONCE MARINO
VORTEX

CURVAS DE CARACTERÍSTICAS

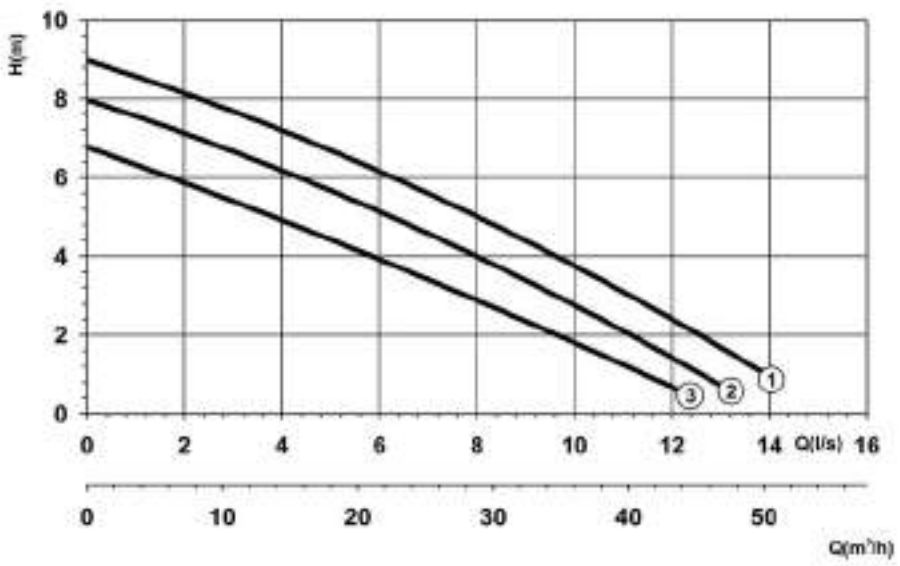

4 POLOS - BRONCE MARINO

TABLAS DE CARACTERÍSTICAS

Curva Nº y Modelo	P1 (kW) 1~	P1 (kW) 3~	Int. absorbida (A) 1~ 230 V	Int. absorbida (A) 3~ 400 V	Paso de Sólidos Ø (mm)	DN		Q=Caudal l/min	250	400	500	600	700	800	900	1000	1100	1300	Peso kg
								m³/h	15	24	30	36	42	48	54	60	66	78	
								H=Altura manométrica total en m											
(3) DRV/A65-145-1,0/BM Ex	1	-	7	-	50	65			5	3,7	2,8	1,6	0,8	-	-	-	-	-	48
(3) DRV/A65-145-1,0/B Ex	-	1,0	-	3	50	65			5	3,7	2,8	1,6	0,8	-	-	-	-	-	48
(2) DRV/A65-165-1,0/BM Ex	1	-	7	-	50	65			6,2	4,8	3,8	2,7	1,8	0,5	-	-	-	-	48
(2) DRV/A65-165-1,0/B Ex	-	1,0	-	3	50	65			6,2	4,8	3,8	2,7	1,8	0,5	-	-	-	-	48
(1) DRV/A65-182-1,2/BM Ex	1,2	-	8,5	-	50	65			7,5	6	5	3,9	2,8	1,5	-	-	-	-	48
(1) DRV/A65-182-1,3/B Ex	-	1,3	-	3,5	50	65			7,5	6	5	3,9	2,8	1,5	-	-	-	-	48

Ex *Modelo disponible en versión antideflagrante ATEX*

DIMENSIONES

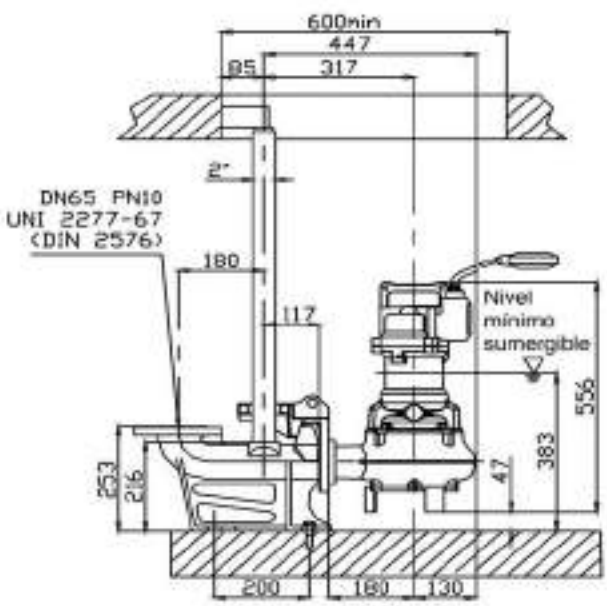

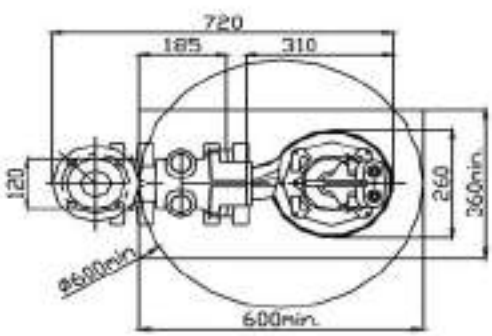

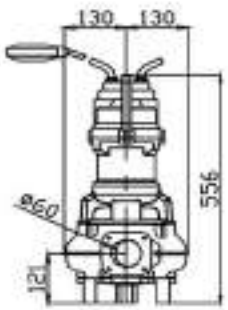

DRV / B

ELECTROBOMBAS SUMERGIBLES PARA AGUAS FECALES EN BRONCE MARINO
VORTEX

CURVAS DE CARACTERÍSTICAS

4 POLOS - BRONCE MARINO

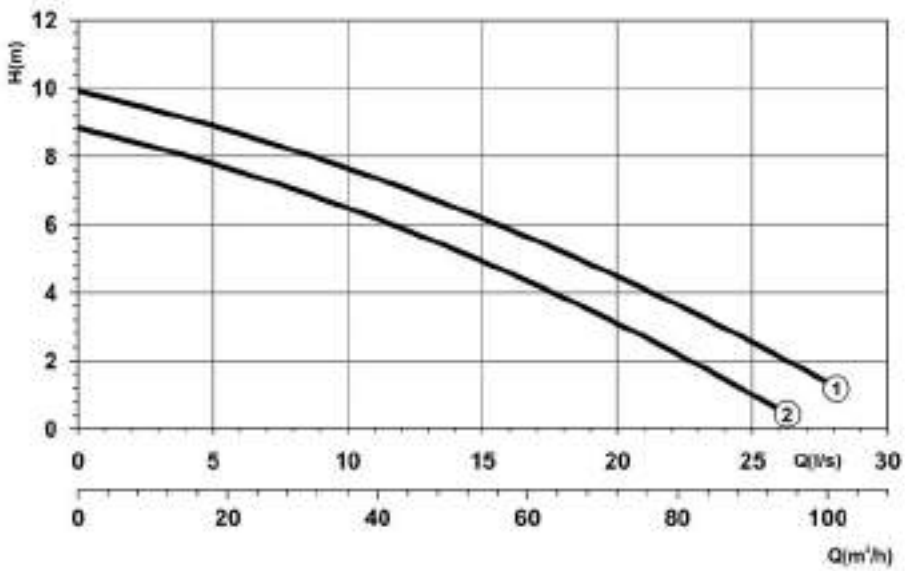

TABLAS DE CARACTERÍSTICAS

Curva Nº y Modelo	P1 (kW) 1~	P1 (kW) 3~	Int. absorbida (A) 1~ 230 V	Int. absorbida (A) 3~ 400 V	Paso de Sólidos Ø (mm)	DN		Q=Caudal 250	400	500	600	700	800	900	1000	1100	1300	Peso kg
							l/min	15	24	30	36	42	48	54	60	66	78	
							m³/h	H=Altura manométrica total en m										
(2) DRV/A80-175-2,3/B Ex	-	2,3	-	5	50	80		8	7,3	6,7	6,1	5,3	4,7	4	3,1	2,1	-	73
(1) DRV/A80-184-2,8/B Ex	-	2,8	-	6,5	50	80		9,4	8,8	8,1	7,6	6,8	6	5,2	4,2	3,6	1,7	73

Ex *Modelo disponible en versión antideflagrante ATEX*

DIMENSIONES

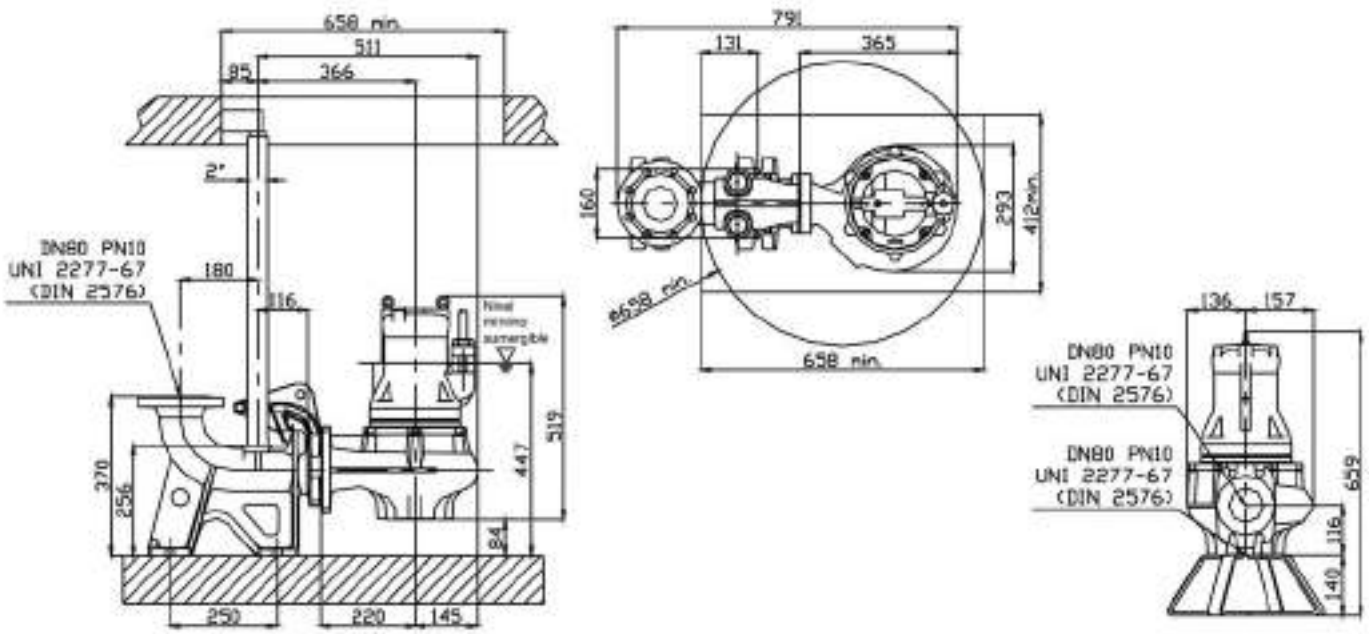

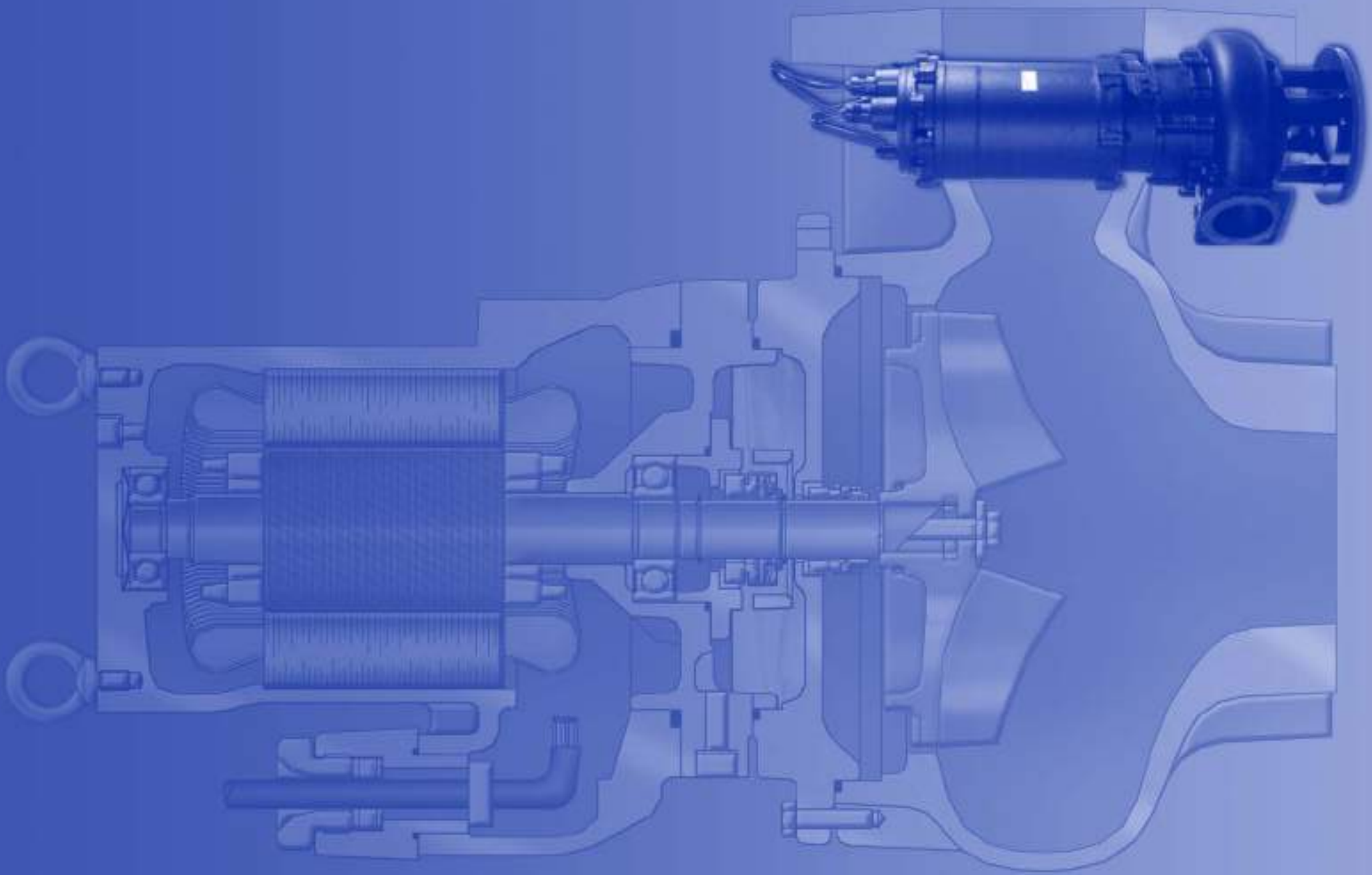

www.ebara.es

DVS

ELECTROBOMBAS SUMERGIBLES PARA AGUAS FECALES
SEMI-VORTEX

Electrobombas sumergibles semi-vortex para aguas fecales, diseñadas para satisfacer la mayor parte de las demandas de bombeo para aguas residuales, fecales e industriales, así como para la vehiculación de lodos en plantas de tratamiento de aguas o con fluidos altamente cargados.

SEMI-VÓRTEX
DVS

PRESTACIONES
- Máxima inmersión: 8 m
- Temperatura máx. del líquido vehiculado: 40ºC
- Máximo paso de sólidos: 56 mm

MATERIALES
- Cuerpo de impulsión: Hierro Fundido GG25
- Impulsor y carcasa motor: Hierro Fundido GG20
- Eje: Ac. Inoxidable AISI 304
- Cierre mecánico: C. Silicio/ C. Silicio
- Cable: Neopreno H07RN/F

DATOS TÉCNICOS
- Motor asíncrono, 2 polos
- Servicio continuo
- Aislamiento Clase F
- Protección IP68
- Trifásica 400V ± 10% 50Hz

CAMPO DE TRABAJO - 2 POLOS

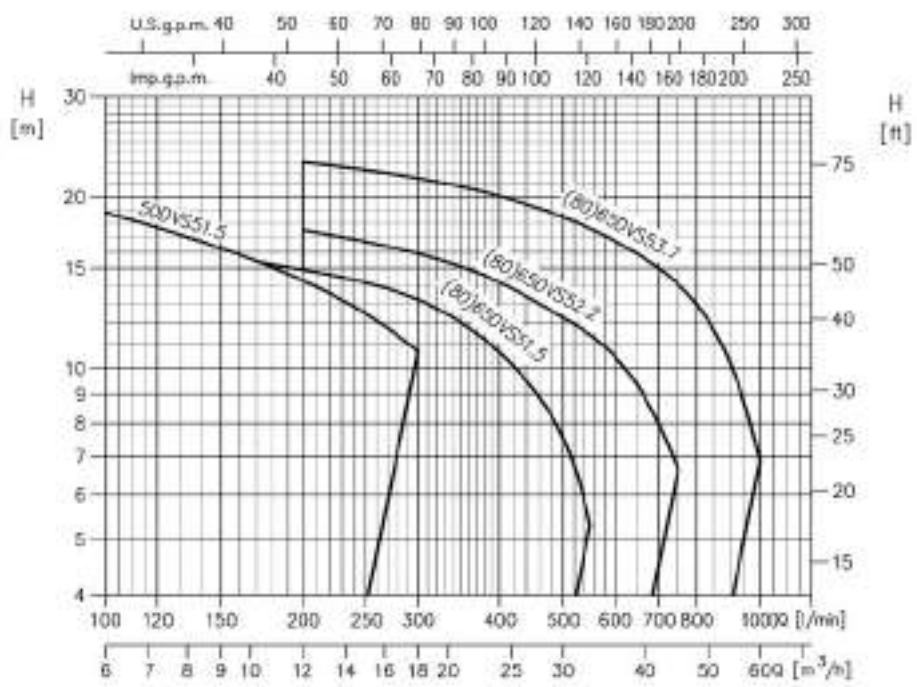

DVS

ELECTROBOMBAS SUMERGIBLES PARA AGUAS FECALES
SEMI-VORTEX

CURVAS DE CARACTERÍSTICAS — *2 POLOS - FUNDICIÓN*

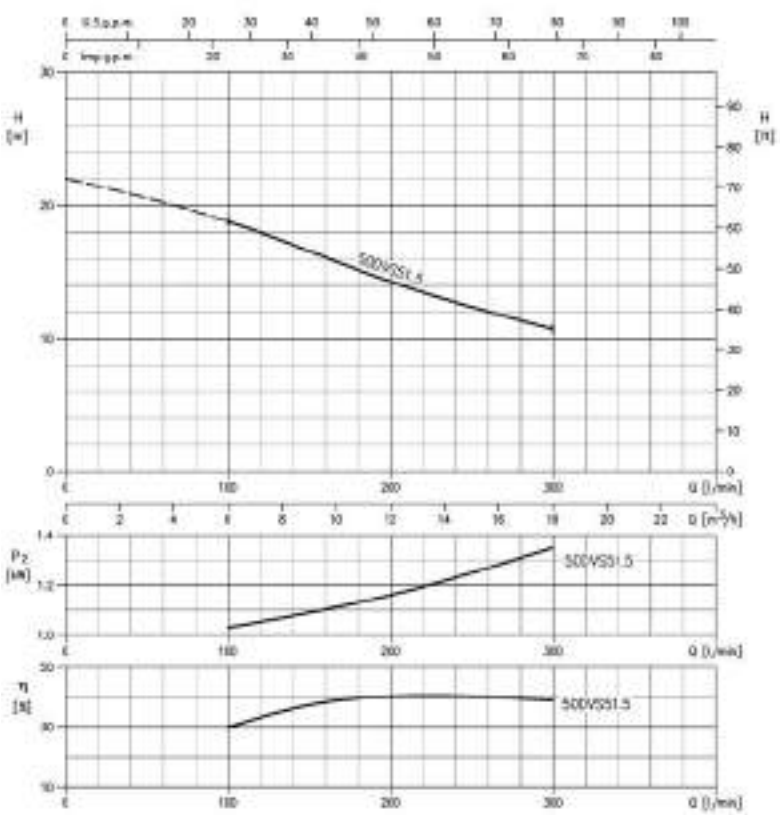

50 DVS 51.5

CIERRE MECÁNICO A-20

Nº	Piezas	Material
1	Junta	Goma NBR
2	Cara rozamiento fija	Cerámica
3	Cara rozamiento rotativa	Carburo de Silicio
4	Muelle	Acero Inox
5	Cara rozamiento rotativa	SiC
6	Cara rozamiento fija	SiC
7	Junta	Goma NBR

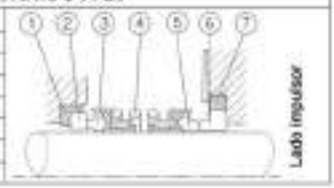

Modelo	kW	CV	Ø max. paso de solidos (mm)	l/min	Q=Caudal 0	100	150	200	300	400	500	550	600	700	750
				m³/h	0	6	9	12	18	24	30	33	36	42	45
					H=Altura manométrica total (m)										
50 DVS 51.5	1,5	2	32		22	18,8	16,6	14,3	10,7	-	-	-	-	-	-

DIMENSIONES

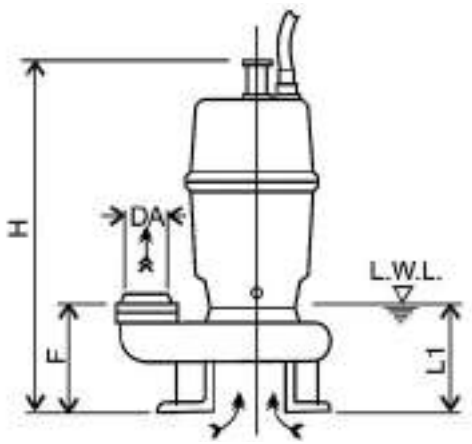

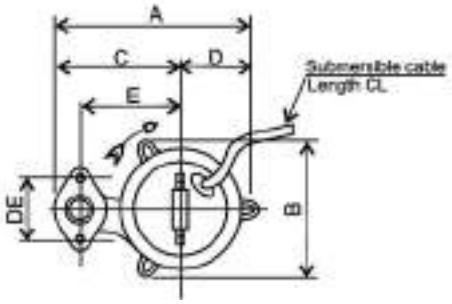

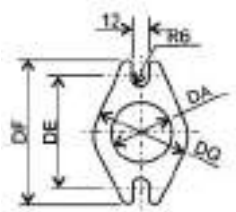

BRIDA (OVALADA)	
Dimensiones (mm)	
DA	50
DE	96
DF	114
DG	76

Modelo	Potencia kW	CV	Impul. DA	Dimensiones en mm A	B	C	D	E	F	H	DE	L1 (*)	Cable (m)	Peso kg
50 DVS 51.5	1,5	2	G2"	249	171	163	86	125	82	439	96	105	6	27

DVS

ELECTROBOMBAS SUMERGIBLES PARA AGUAS FECALES
SEMI-VORTEX

CURVAS DE CARACTERÍSTICAS

2 POLOS - FUNDICIÓN

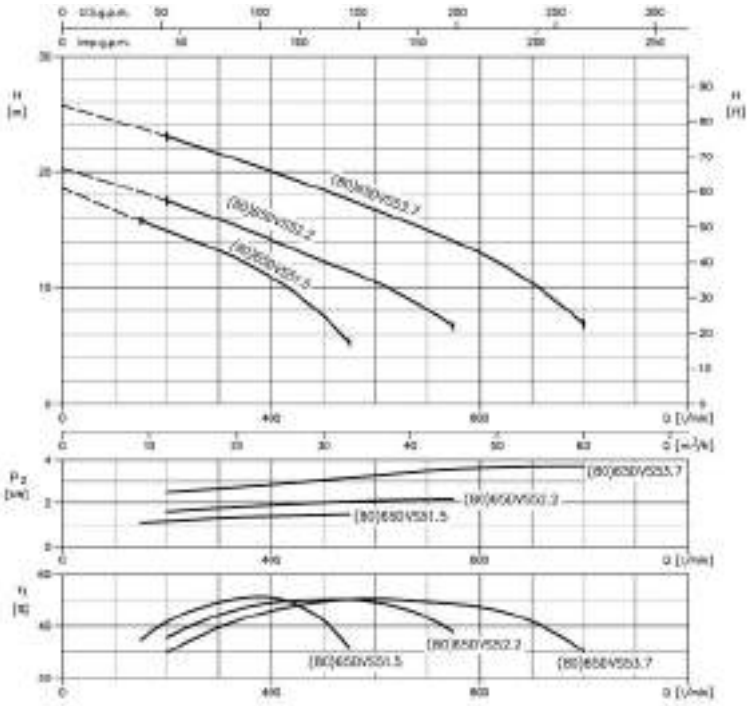

65 DVS 51.5 y 80 DVS 51.5

Resto de modelos (2,2 y 3,7 kW)

Modelo	kW	CV	Ø max. paso de solidos (mm)		Q=Caudal										
				l/min	0	200	300	400	500	550	600	700	750	900	1000
				m³/h	0	12	18	24	30	33	36	42	45	54	60
					H=Altura manométrica total (m)										
(80) 65 DVS 51.5	1,5	2	33		18,6	14,9	13,3	10,9	7,6	5,3	-	-	-	-	-
(80) 65 DVS 52.2	2,2	3	41		20,3	17,5	15,9	14,2	12,3	11,5	10,5	8,1	6,6	-	-
(80) 65 DVS 53.7*	3,7	5	41		25,7	23	21,6	20,1	18,4	17,6	16,7	15	14	10,4	6,9

* El modelo (80) 65 DVS 53.7 se equipa con cuadro eléctrico de 3,7 kW con arranque Y - D.

DIMENSIONES

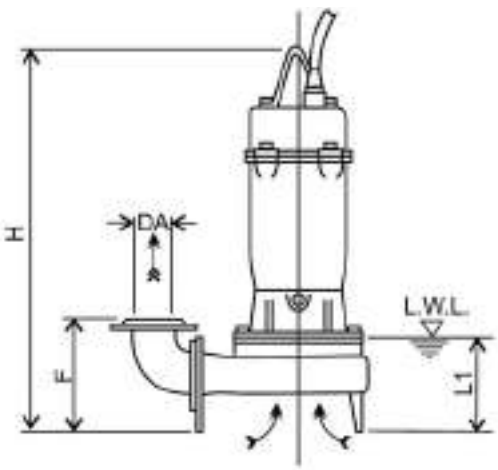

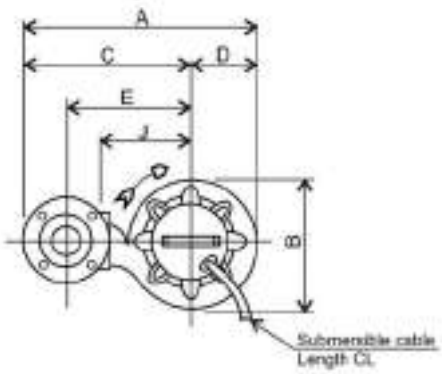

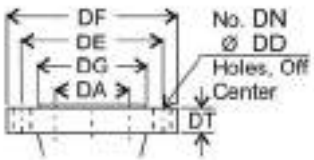

BRIDA (REDONDA)		
Dimensiones (mm)		
	DVS 65	DVS 80
DA	65	80
DE	145	160
DF	185	200
DG	118	132
DT	17	19
DN	4	8
DD	19	19

Modelo	Potencia		Impul.	Dimensiones en mm									Cable	Peso
	kW	CV	DA	A	B	C	D	E	F	H	J	L1	(m)	kg
65 DVS 51.5	1,5	2	65	396	195	298	98	210	178	519	145	125	6	34
65 DVS 52.2	2,2	3	65	427	227	313	114	225	201	643	160	155	10	50
65 DVS 53.7*	3,7	5	65	427	227	313	114	225	201	643	160	155	10	59
80 DVS 51.5	1,5	2	80	411	195	313	98	220	183	519	145	125	6	35
80 DVS 52.2	2,2	3	80	442	227	328	114	235	206	643	160	155	10	51
80 DVS 53.7*	3,7	5	80	442	227	328	114	235	206	643	160	155	10	60

DIMENSIONES DVS con KIT DESCARGA

Figura 1

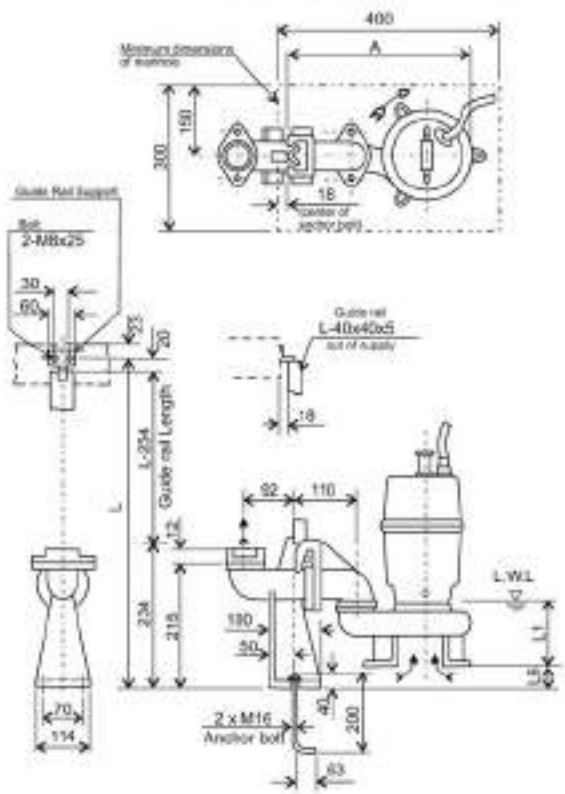

Figura 2

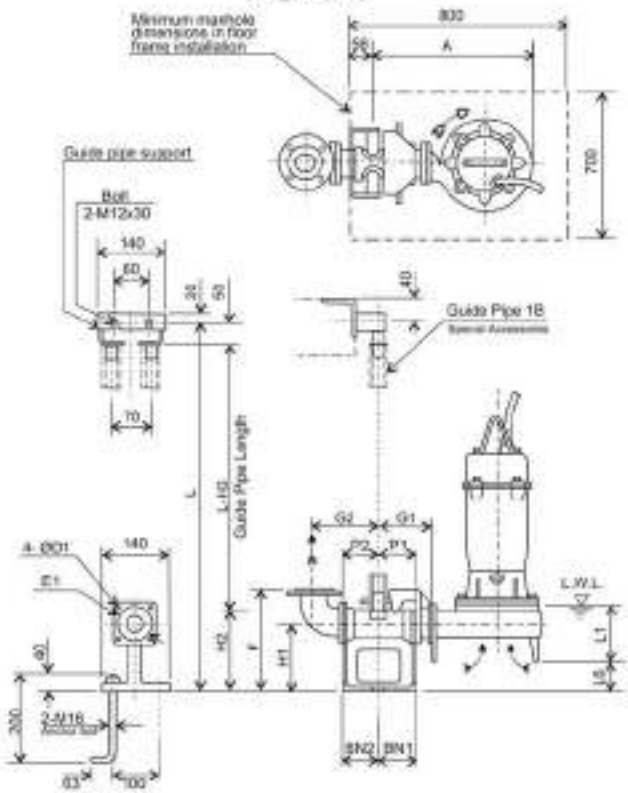

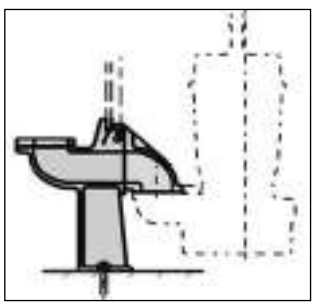

KIT LS50

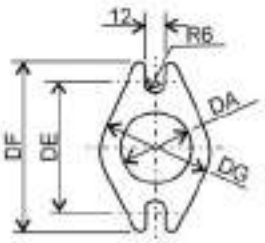

Brida ovalada

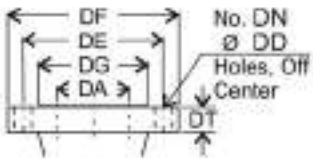

Brida redonda

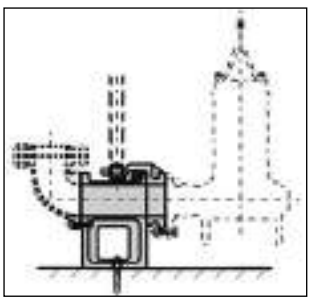

KIT LM65

Dimensiones de BRIDAS [mm] - EN 1092-2							
Modelo	DA	DE	DF	DG	DT	DN	DD
Ovalada	50	96	114	76	-	-	-
Redonda	65	145	185	118	17	4	19
	80	160	200	132	19	8	

Dimensiones [mm]																			KIT DESCARGA	
Tamaño DA	Modelo	Fig.	Tipo brida	[kW]	A	P1	P2	G1	G2	F	H1	H2	H3	L1 (*)	L6	BN1	BN2	D1	E1	Modelo	Peso [kg]
50	50DVS51.5	1	Ovalada	1.5	311	-	-	-	-	-	-	-	-	105	58	-	-	-	-	LS50	9
65	65DVS51.5	2	Redonda	1.5	363	75	95	120	160	250	145	190	240	125	72	75	95	12	140	LM65	14
	65DVS52.2			2.2	394									155	49						
	65DVS53.7			3.7																	
80	80DVS51.5			1.5	363				170	255	145			125	72						
	80DVS52.2			2.2	394									155	49						
	80DVS53.7			3.7																	

DL

ELECTROBOMBAS SUMERGIBLES PARA AGUAS FECALES
ANTI-ATASCO SEMI-VORTEX

Electrobombas sumergibles semi-vortex para aguas fecales anti-atasco, principalmente diseñadas para satisfacer la mayor parte de las demandas de bombeo para aguas residuales, fecales e industriales, así como para la vehiculación de lodos en plantas de tratamiento de aguas o con fluidos altamente cargados.

SEMI-VÓRTEX
DL

PRESTACIONES
- Máxima inmersión: 8 m.
- Temperatura máx. del líquido vehiculado: 40ºC
- Máximo paso de sólidos: 70 mm.

MATERIALES
- Cuerpo de impulsión: Hierro Fundido GG25
- Impulsor y carcasa motor: Hierro Fundido GG20
- Eje: Ac. Inoxidable AISI 304
- Cierre mecánico: SiC / SiC / NBR
- Cable: Neopreno H07RN/F (10 m).

DATOS TÉCNICOS
- Motor asíncrono, 4 polos
- Servicio continuo.
- Aislamiento Clase F
- Protección IP68
- Trifásica 400V ± 10% 50Hz
- Arranque directo hasta 7,5 kW
- Y/Δ desde 11 kW hasta 45 kW

CAMPOS DE TRABAJO - 4 POLOS

65 DL y 80 DL

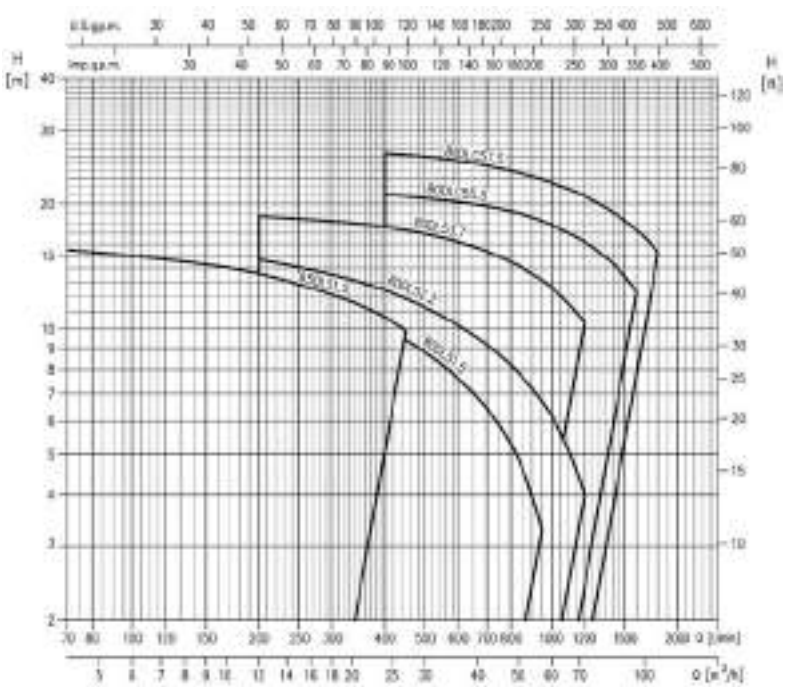

100 DL

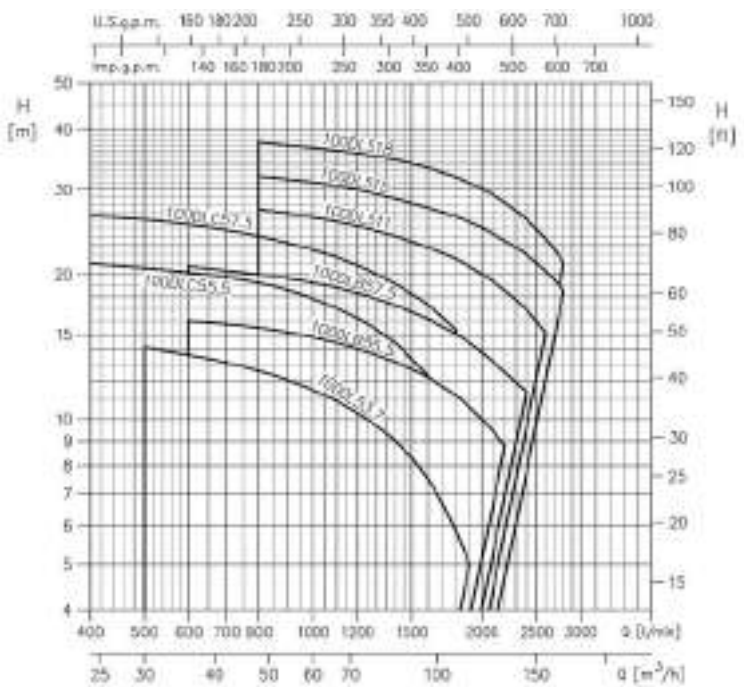

ELECTROBOMBAS SUMERGIBLES PARA AGUAS FECALES
ANTI-ATASCO SEMI-VORTEX

CURVAS DE CARACTERÍSTICAS — *4 POLOS - FUNDICIÓN*

65 DL

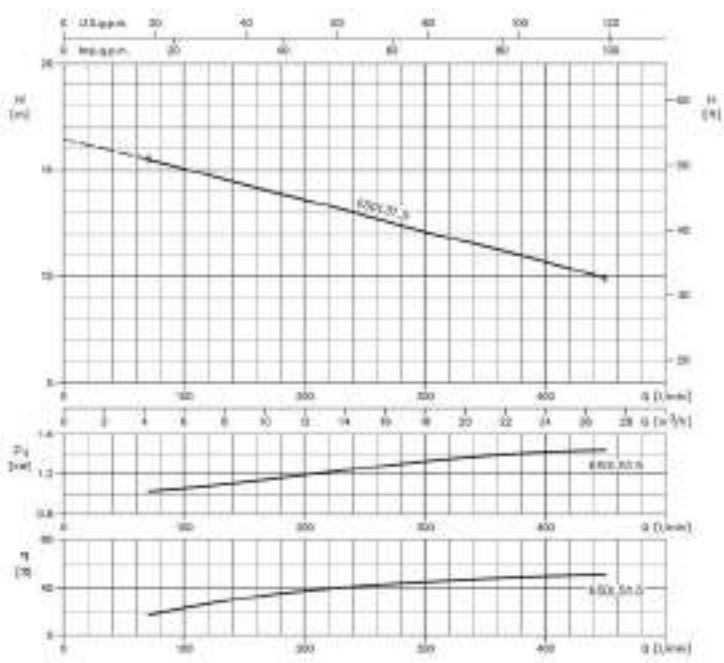

80 DL

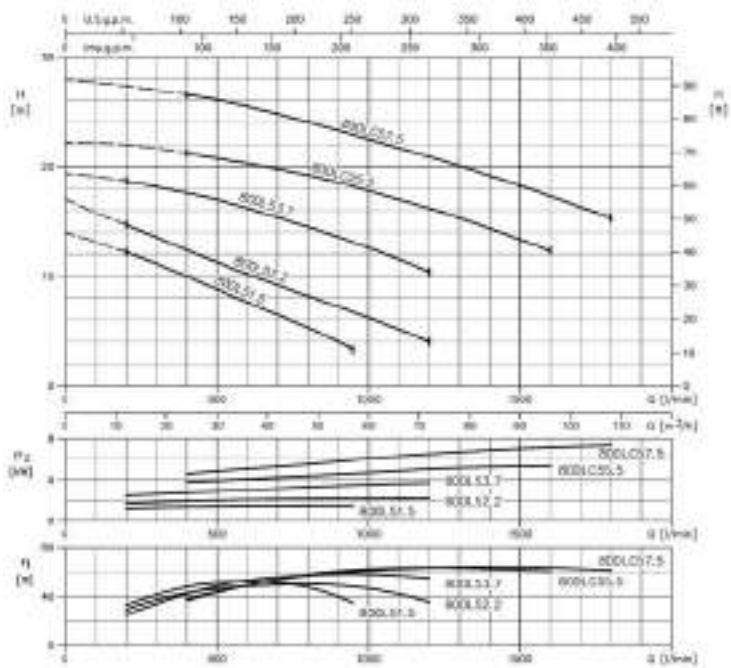

Modelo	kW	CV	Ø max. paso de solidos (mm)		Q=Caudal														
				l/min	0	70	150	200	400	450	600	800	950	1000	1200	1400	1600	1800
				m³/h	0	4	9	12	24	27	36	48	57	60	72	84	96	108
					H=Altura manométrica total (m)													
65 DL 51.5	1,5	2	35		16,4	15,5	14,3	13,6	10,7	9,9	-	-	-	-	-	-	-	-
80 DL 51.5	1,5	2	50		14	-	-	12,2	10	9,4	7,6	5,3	3,3	-	-	-	-	-
80 DL 52.2	2,2	3	50		17,1	-	-	14,7	12,4	11,8	10,2	8,2	6,7	6,2	4	-	-	-
80 DL 53.7*	3,7	5	50		19,4	-	-	18,7	17,6	17,3	16,2	14,5	13,1	12,6	10,4	-	-	-
80 DLC 55.5	5,5	7,5	50		22,2	-	-	-	21,1	20,9	20,2	19,2	18,2	17,8	16,2	14,4	12,3	-
80 DLC 57.5	7,5	10	50		28	-	-	-	26,5	26,3	25,4	24	22,9	22,5	20,9	19,1	17,3	15,3

* El modelo 80 DL 53.7 se equipa con cuadro eléctrico de 3,7 kW con arranque Y - D.

CIERRES MECÁNICOS

65 DL 51.5 y 80 DL 51.5

80 DLC 55.5 y 80 DLC 57.5

80 DL 53.7 y 80 DL 52.2

ELECTROBOMBAS SUMERGIBLES PARA AGUAS FECALES
ANTI-ATASCO SEMI-VORTEX

CURVAS DE CARACTERÍSTICAS — *4 POLOS - FUNDICIÓN*

100 DLC

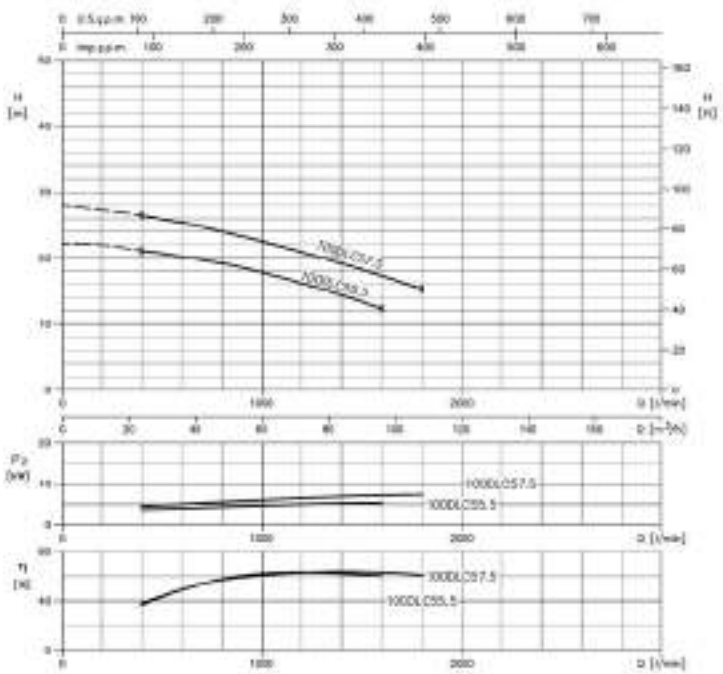

100 DL

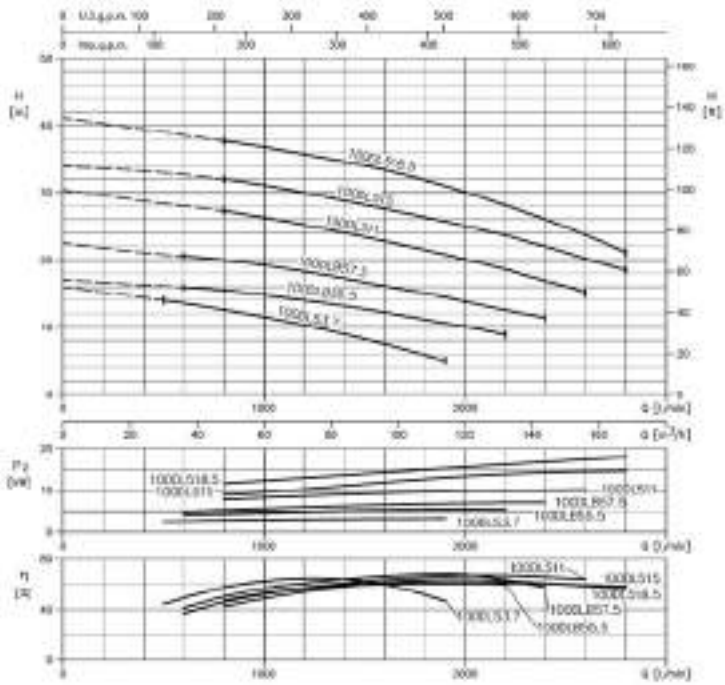

Modelo	kW	CV	Ø max. paso de solidos (mm)	l/min	Q=Caudal 0	400	500	600	800	1200	1500	1600	1800	1900	2200	2400	2600	2800
				m³/h	0	24	30	36	48	72	90	96	108	114	132	144	156	168
					H=Altura manométrica total (m)													
100 DLC 55.5	5,5	7,5	60		22,2	21,1	20,7	20,2	19,2	16,2	13,3	12,3	-	-	-	-	-	-
100 DLC 57.5	7,5	10	60		28	26,5	25,9	25,4	24	20,9	18,3	17,3	15,3	-	-	-	-	-
100 DL 53.7	3,7	5	60		16	-	14,1	13,6	12,6	10,3	8,3	7,5	5,9	5	-	-	-	-
100 DLB 55.7	5,5	7,5	60		17	-	-	16	15,5	14	12,7	12,2	11,1	10,6	8,8	-	-	-
100 DLB 57.5	7,5	10	60		22,5	-	-	20,8	20	18,3	16,7	16,1	15,1	15	12,5	11,4	-	-
100 DL 511	11	15	60		30,4	-	-	-	27,3	25,2	23,4	22,8	21,5	20,8	18,5	16,9	15,1	-
100 DL 515	15	20	60		33,9	-	-	-	32	30	28,1	27,6	26,4	25,7	23,5	22	20,3	18,5
100 DL 518.5	18,5	25	60		41	-	-	-	37,7	35,7	34	33,4	31,9	31	28,2	26	23,7	21,1

100 DL 53.7

100 DL 515 y 100 DL 518.5

100 DLB (55.5 / 57.5), 100 DLC (55.5 / 57.5) y 100 DL 511

DIMENSIONES

4 POLOS - FUNDICIÓN

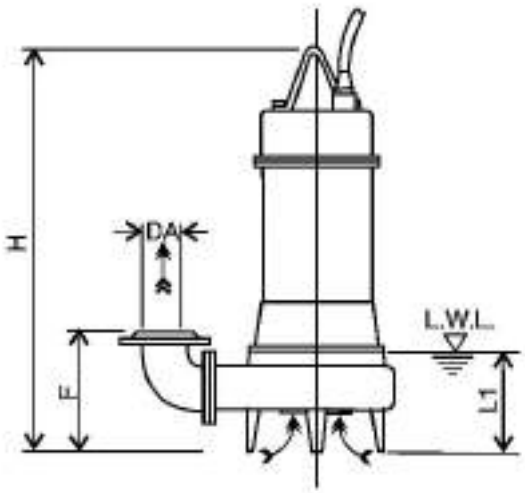

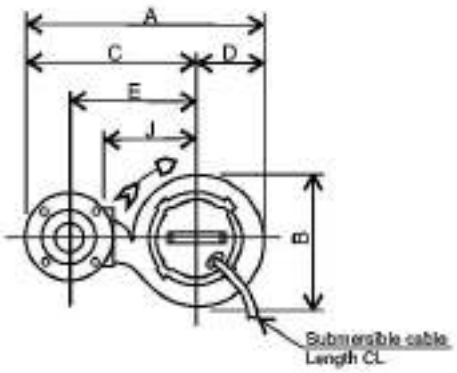

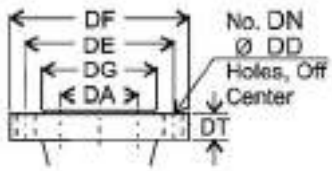

Dimensiones BRIDA (mm) - EN 1092-2							
Tipo	DA	DE	DF	DG	DT	DN	DD
Redondo	65	145	185	118	17	4	19
	80	160	200	132	19	8	
	100	180	220	156	21		
	150	240	285	211	23		23
	200	295	340	266			
	250	350	395	319	25	12	
	300	400	445	370	24		

Dimensiones (mm)													
Tamaño DA	Modelo	Output [kW]	A	B	C	D	E	F	H	J	L1 (*)	Cable [m]	Peso [kg]
65	65DL51.5	1.5	497	291	353	144	266	200	576	200	140		52
80	80DL51.5	1.5	524	292	378	146	285	220	597	210	165		55
	80DL52.2	2.2	542	308	388	154	295		654	220			67
	80DL53.7	3.7	567	328	403	164	310		687	235			75
	80DLC55.5	5.5	618	379	428	190	335	307	753	260	205		134
	80DLC57.5	7.5	648	399	448	200	355	305	751	280			148
100	100DL53.7	3.7	614	335	445	169	340	250	706	235	185		79
	100DLB55.5	5.5	646	369	460	186	355	323	768	250	205		123
	100DLC56.5	5.5	660	379	470	190	366	322	753	260			134
	100DLB57.5	7.5	673	385	480	193	373	323	760	270			141
	100DLC57.5	7.5	690	399	490	200	385	320	751	280			148
	100DL511	11	701	402	500	201	395	323	859	290			180
	100DL515	15	741	441	520	221	415	330	954	310			230
	100DL518.5	18.5							958				285

(*) - L.W.L. (Nivel mínimo sumergible).
- Tiempo de funcionamiento limitado a 10 m en L.W.L.
- Tiempo de funcionamiento limitado a 30 m con nivel del agua por debajo del motor.

DIMENSIONES 65 DL / 80 DL (1,5 - 3,7 kW) con KIT DESCARGA

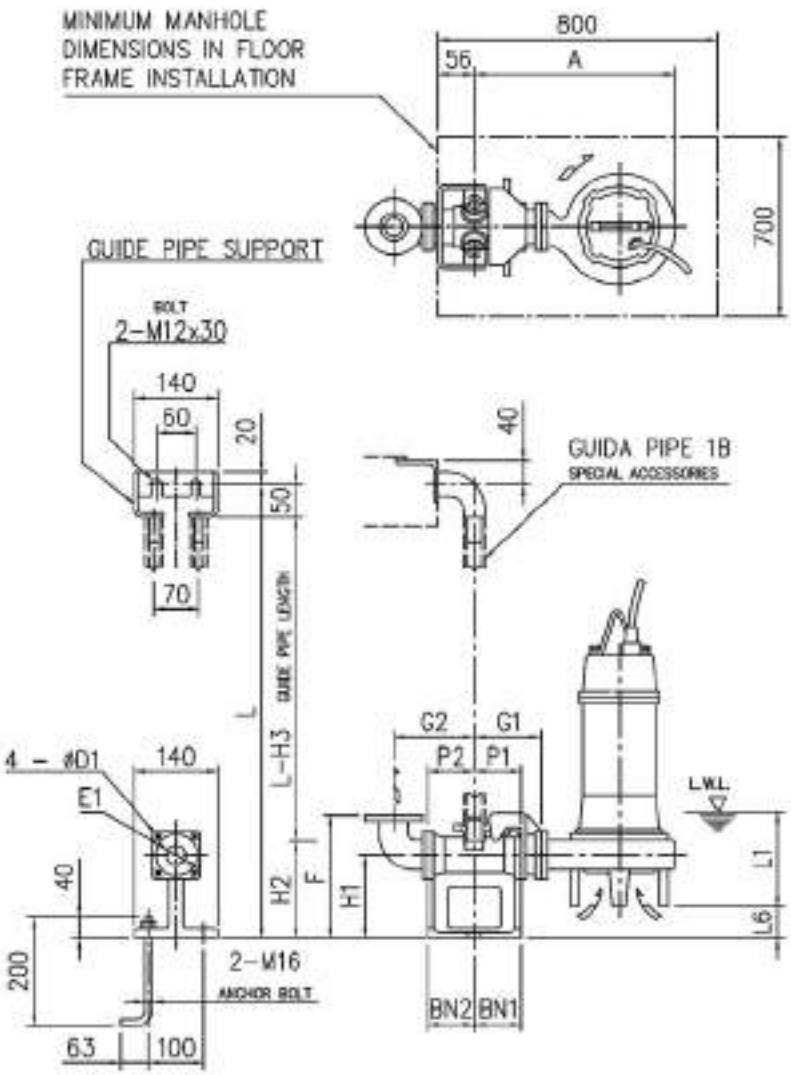

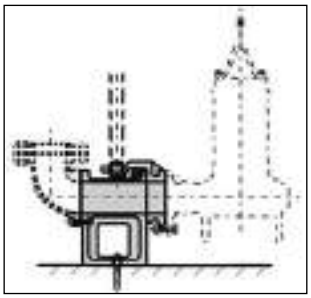

KIT LM65 / LM80

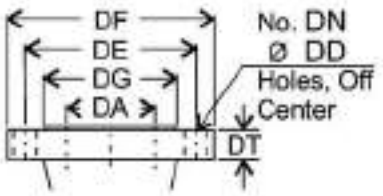

Dimensiones BRIDA (mm) - EN 1092-2							
Tipo	DA	DE	DF	DG	DT	DN	DD
Redondo	65	145	185	118	17	4	19
	80	160	200	132	19	8	

Dimensiones (mm)																			
Tamaño DA	Modelo	Potencia [kW]	A	P1	P2	G1	G2	F	H1	H2	H3	L1 (*)	L6	BN1	BN2	D1	E1	KIT DESCARGA Modelo	KIT DESCARGA Peso [kg]
65	65DL51.5	1.5	464	75	95	120	160	250	145	190	240	140	50	75	95	12	140	LM65	14
80	80DL51.5	1.5	481		90	125	165	265	175	230	280	165	65		90	15	155	LM80	17
	80DL52.2	2.2	499																
	80DL53.7	3.7	524																

(*) - L.W.L. (Nivel mínimo sumergible).
- Tiempo de funcionamiento limitado a 10 m en L.W.L.
- Tiempo de funcionamiento limitado a 30 m con nivel del agua por debajo del motor.

DIMENSIONES 80 DL (5,5 - 7,5 kW) / 100 DL con KIT DESCARGA

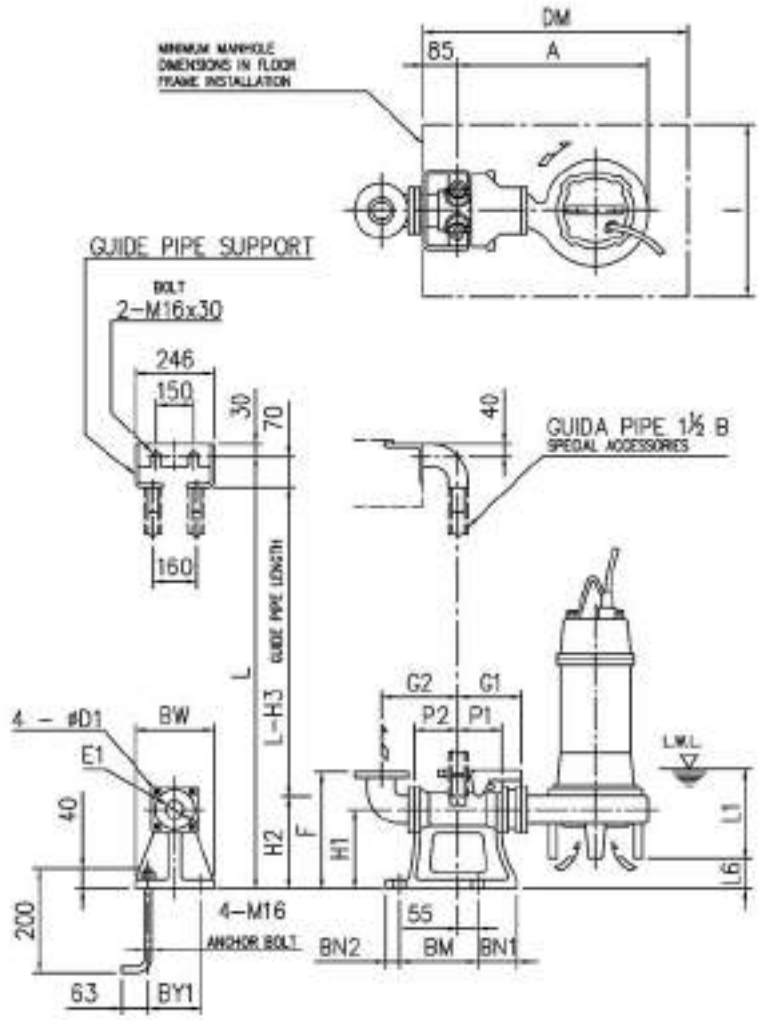

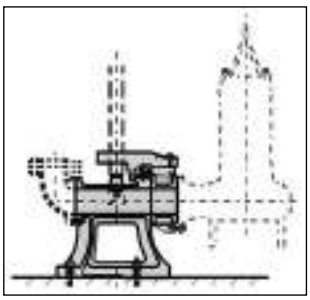

KIT LL80 / LL100

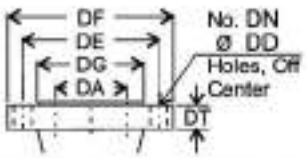

Dimensiones BRIDA (mm) - EN 1092-2							
Tipo	DA	DE	DF	DG	DT	DN	DD
Redondo	80	160	200	132	19	8	19
	100	180	220	156	21		

Dimensiones (mm)																								
Tamaño DA	Modelo	Potencia [kW]	A	P1	P2	G1	G2	F	H1	H2	H3	L1 (*)	L6	BN1	BN2	BM	BY1	BW	DM	I	D1	E1	KIT DESCARGA Modelo	KIT DESCARGA Peso [kg]
80	80DLC55.5	5.5	635	105	120	185	195	385	240	255	325	205	43	100	40	220	180	230	800	700	15	155	LL80	44
	80DLC57.5	7.5	665										45											
100	100DL53.7	3.7	589		105		210			265	335	185	115								19	175	LL100	46
	100DLB55.5	5.5	621										42											
	100DLC55.5	5.5	635		120		225			255	325	205	43								15	155	LL80	44
	100DLB57.5	7.5	648		105		210			265	335		42								19	175	LL100	46
	100DLC57.5	7.5	665		120		225			255	325		45								15	155	LL80	44
	100DL511	11	676		105		210			265	335		42						1000		19	175	LL100	46
	100DL515	15	716										35											
	100DL518.5	18.5																						

(*) - L.W.L. (Nivel mínimo sumergible).
- Tiempo de funcionamiento limitado a 10 m en L.W.L.
- Tiempo de funcionamiento limitado a 30 m con nivel del agua por debajo del motor.

MONOCANAL

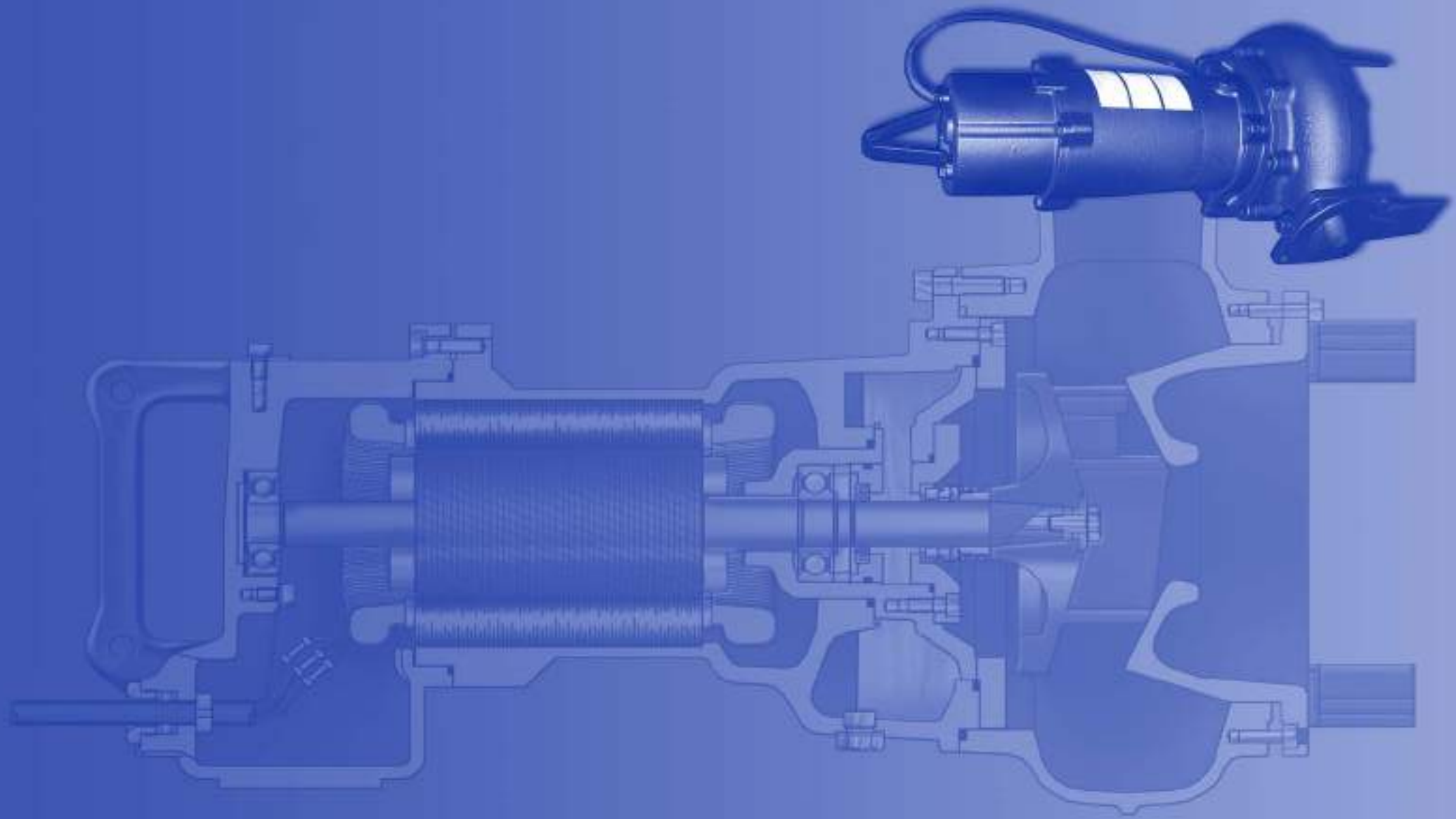

www.ebara.es

DML

ELECTROBOMBAS SUMERGIBLES PARA AGUAS FECALES MONOCANAL

Electrobombas sumergibles monocanal para aguas fecales, principalmente diseñadas para satisfacer la mayor parte de las demandas de bombeo para aguas residuales, fecales e industriales, así como para la vehiculación de lodos en plantas de tratamiento de aguas o con materiales fibrosos y sólidos en suspensión.

MONOCANAL
DML

PRESTACIONES
- Máxima inmersión: 8 m.
- Temperatura máx. del líquido vehiculado: 40ºC
- Máximo paso de sólidos: 76 mm.

MATERIALES
- Cuerpo de impulsión, impulsor y carcasa: Hierro Fundido GG20
- Eje: Ac. Inoxidable AISI 403
- Cierre mecánico: Carburo de Silicio/Silicio
- Cable: Neopreno H07RN/F (10 m).

DATOS TÉCNICOS
- Motor asíncrono, 4 polos
- Servicio continuo.
- Aislamiento Clase F
- Protección IP68
- Trifásica 400V ± 10% 50Hz

CAMPOS DE TRABAJO - 4 POLOS

DML 80

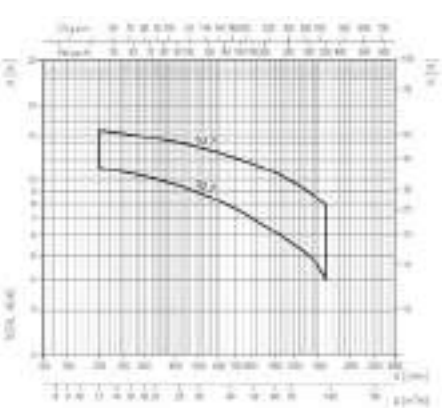

DML 100

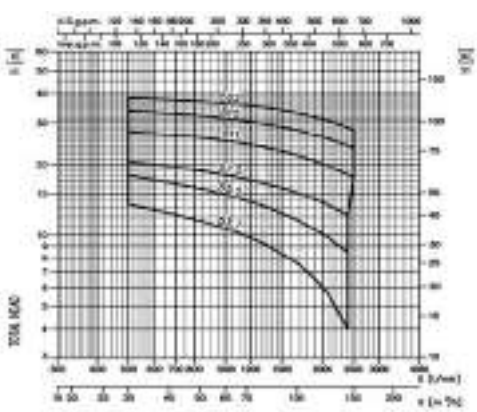

DML 150

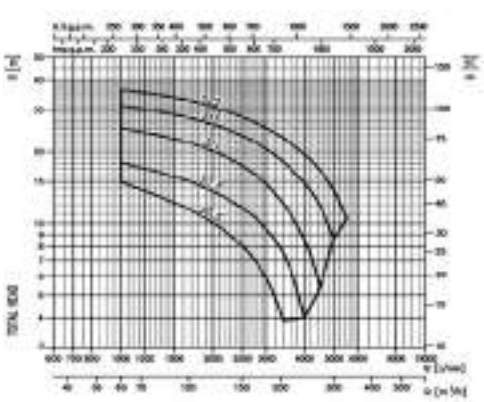

CIERRES MECÁNICOS

80 DML

CIERRE MECÁNICO EAN-30

Nº	Pieza	Material
1	Junta	Goma NBR
2	Cara roce fija	Cerámica
3	Cara roce rotante	Carbono-Grafito
4	Muelle	AISI 304
5	Cara roce rotante	SiC
6	Cara roce fija	SiC
7	Junta	Goma NBR

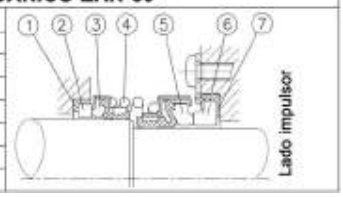

100 DML (11-22 kW) y 150 DML (11-22 kW)

CIERRE MECÁNICO EAN-45

Nº	Pieza	Material
1	Junta	Goma NBR
2	Cara roce fija	Cerámica
3	Cara roce rotante	Carbono-Grafito
4	Muelle	AISI 304
5	Cara roce rotante	SiC
6	Cara roce fija	SiC
7	Junta	Goma NBR

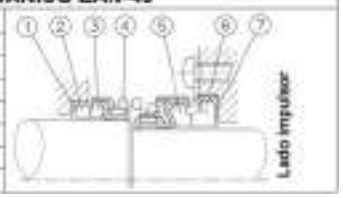

100 DML (5,5-7,5 kW) y 150 DML (5,5-7,5 kW)

CIERRE MECÁNICO EAN-40

Nº	Pieza	Material
1	Junta	Goma NBR
2	Cara roce fija	Cerámica
3	Cara roce rotante	Carbono-Grafito
4	Muelle	AISI 304
5	Cara roce rotante	SiC
6	Cara roce fija	SiC
7	Junta	Goma NBR

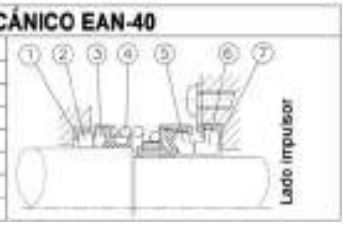

CURVAS DE CARACTERÍSTICAS — 4 POLOS - FUNDICIÓN

80 DML 52.2

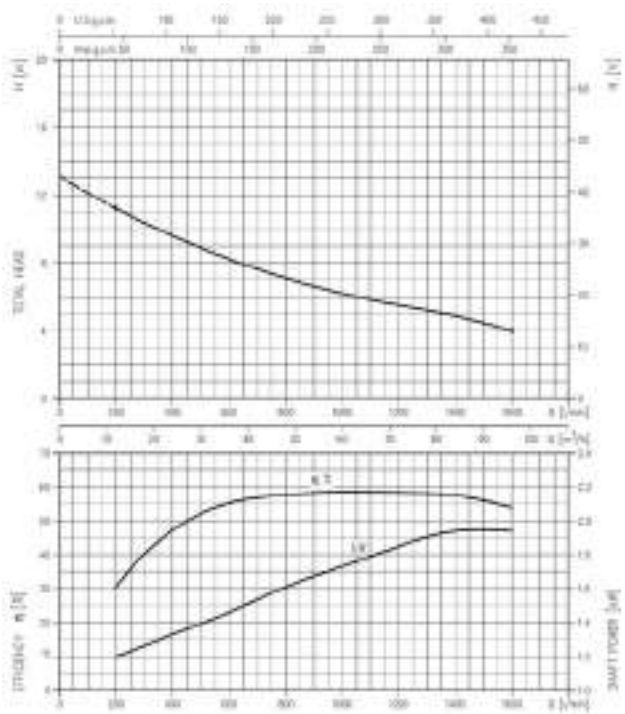

80 DML 53.7

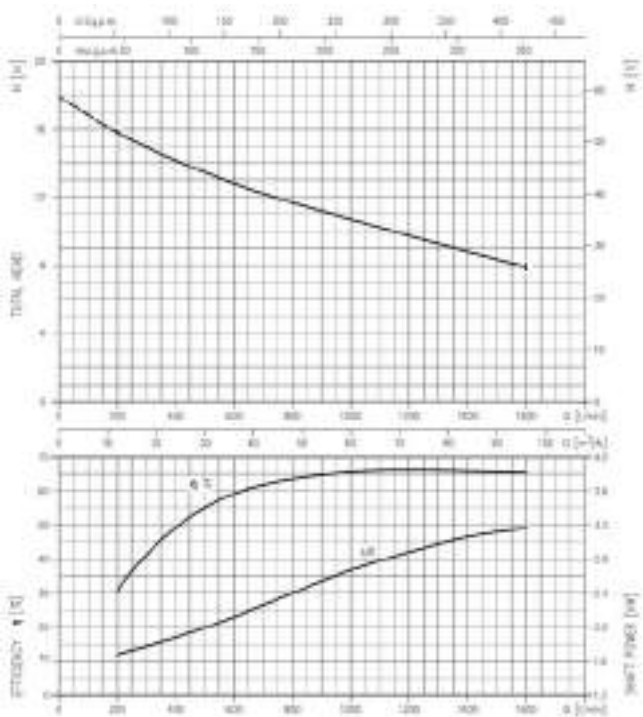

TABLAS DE CARACTERÍSTICAS

Curva Nº y Modelo	Potencia kW	Potencia CV	Int. absorbida (A) 1~ 230 V	Int. absorbida (A) 3~ 400 V	Paso de Sólidos Ø (mm)	DN	l/min / m³/h	Q=Caudal 340 / 20	680 / 40	1000 / 60	1350 / 80	1700 / 100	2000 / 120	2500 / 150	3000 / 180	3400 / 200	4200 / 250	Peso kg
								H=Altura manométrica total en m										
80 DML 52.2	2,2	3	-	5,2	76	80		10	7,8	6,1	5	-	-	-	-	-	-	80
80 DML 53.7*	3,7	5	-	8,4	76	80		14,6	12,4	10,6	9,2	7,6	6	-	-	-	-	87

* El modelo 80 DML 53.7 se equipa con cuadro eléctrico de 3,7 kW con arranque Y - D.

DML

ELECTROBOMBAS SUMERGIBLES PARA AGUAS FECALES MONOCANAL

CURVAS DE CARACTERÍSTICAS

4 POLOS - FUNDICIÓN

100 DML 55.5

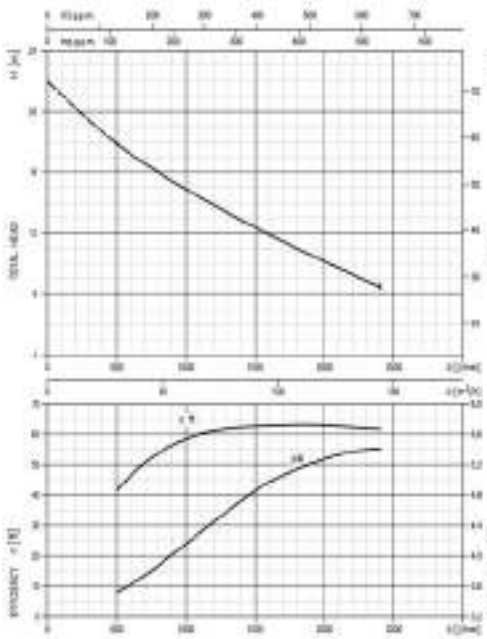

100 DML 57.5

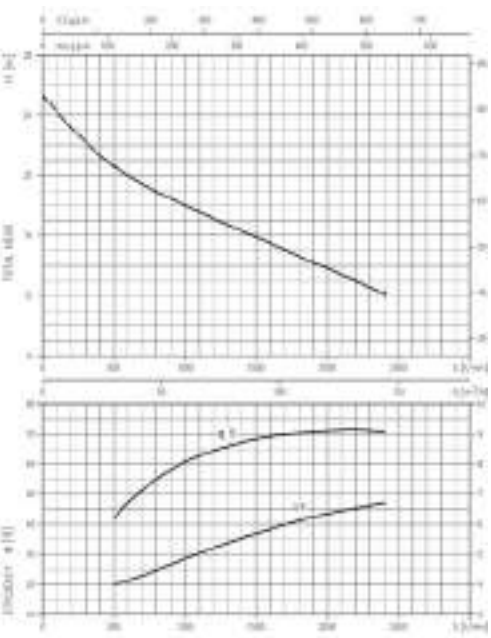

100 DML 511

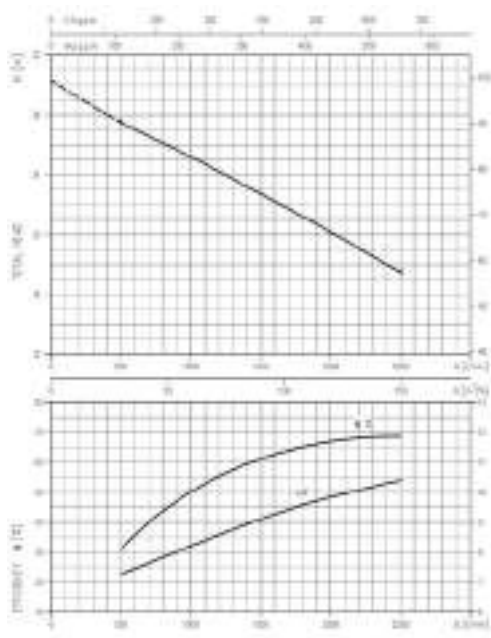

100 DML 515

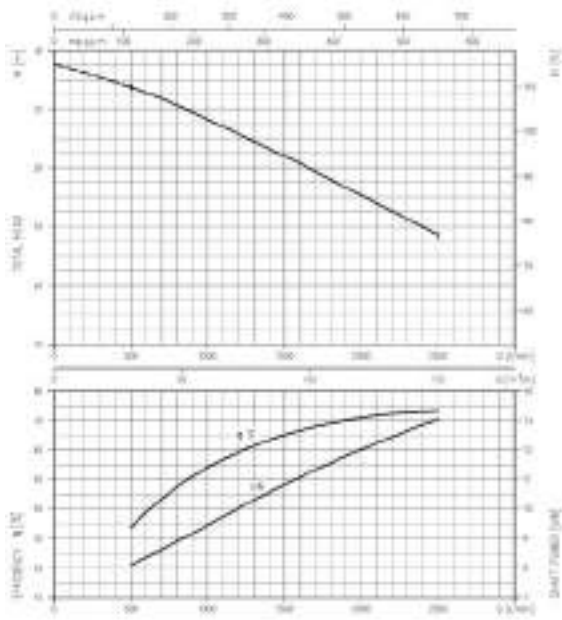

100 DML 522

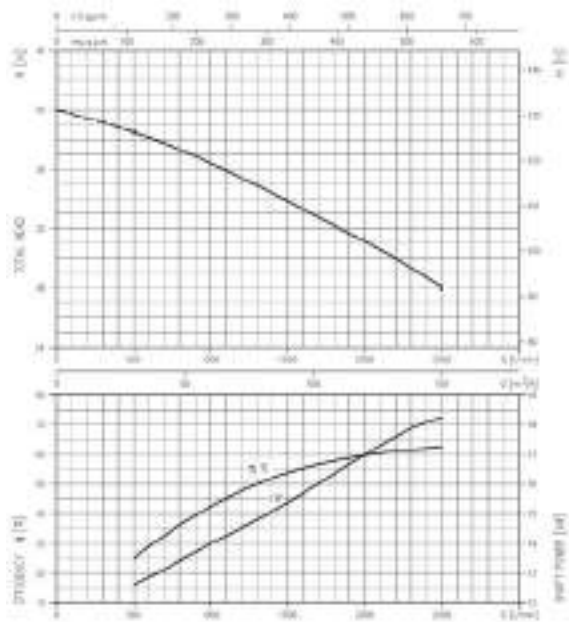

TABLAS DE CARACTERÍSTICAS

Curva Nº y Modelo	Potencia		Int. absorbida (A)		Paso de Sólidos	DN		Q=Caudal									Peso
			1~	3~			l/min	0	500	1000	1300	1600	1900	2200	2400	2500	
	kW	CV	230 V (mm)	400 V	Ø		m³/h	0	30	60	78	96	114	132	144	150	kg
								H=Altura manométrica total en m									
100 DML 55.5	5,5	7,5	-	12,6	76	100		22,0	17,9	14,9	13,4	11,9	10,6	9,3	8,5	-	121
100 DML 57.5	7,5	10	-	16,9	76	100		25,3	20,6	18,0	16,7	15,5	14,2	13,0	12,1	-	125
100 DML 511	11	15	-	22,8	76	100		30,3	27,5	25,2	23,7	22,2	20,7	19,1	18,0	17,5	160
100 DML 515	15	20	-	30,0	76	100		35,0	33,5	31,3	29,8	28,3	26,7	25,1	24,0	23,4	166
100 DML 522	22	30	-	42,0	76	100		40,0	38,5	36,4	34,9	33,3	31,7	30,0	28,7	28,0	226

DML

ELECTROBOMBAS SUMERGIBLES PARA AGUAS FECALES MONOCANAL

CURVAS DE CARACTERÍSTICAS

4 POLOS - FUNDICIÓN

150 DML 55.5

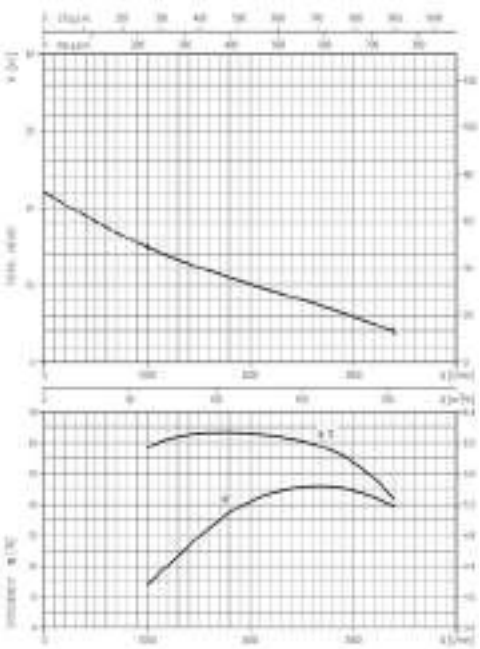

150 DML 57.5

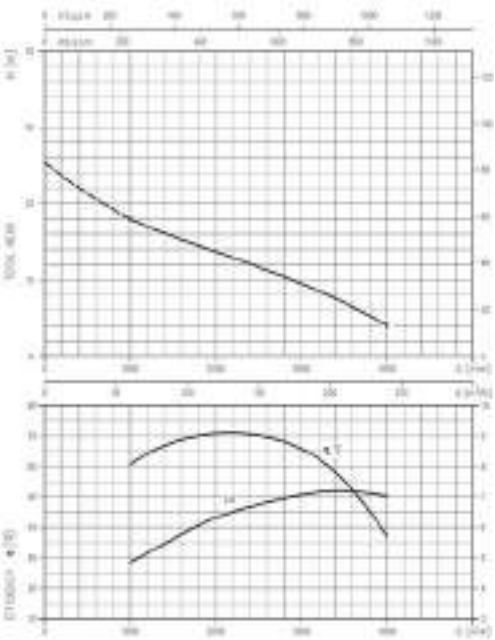

150 DML 511

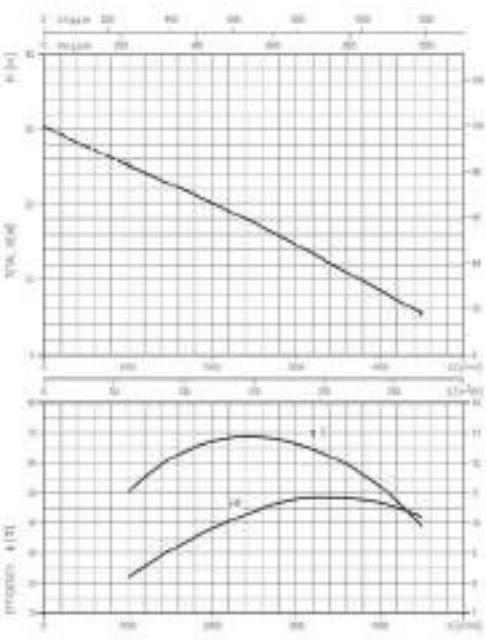

150 DML 515

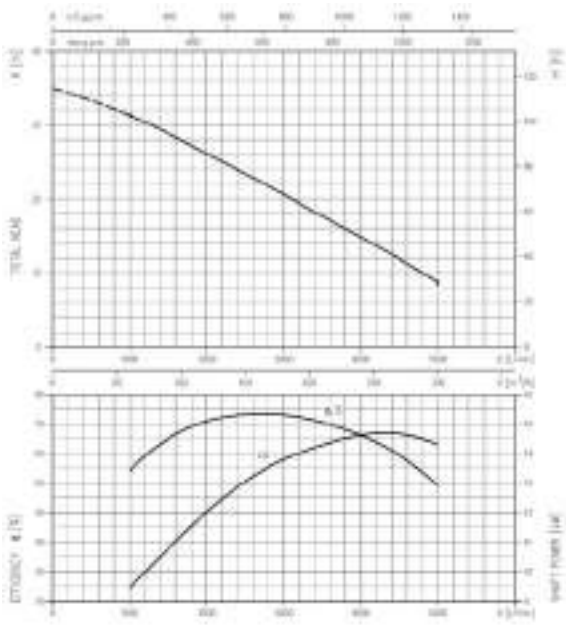

150 DML 522

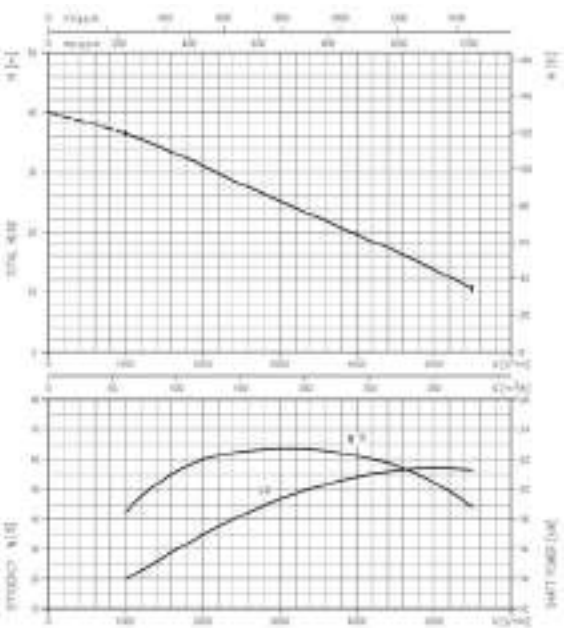

TABLAS DE CARACTERÍSTICAS

Modelo	Potencia		Int. absorbida (A)		Paso de Sólidos	DN	l/min	Q=Caudal										Peso
			1~	3~	Ø			0	1000	2000	2500	3000	3400	4000	4500	5000	5500	
	kW	CV	230 V	400 V	(mm)		m³/h	0	60	120	150	180	204	240	270	300	330	kg
								H=Altura manométrica total en m										
150 DML 55.5	5,5	7,5	-	12,6	76	150		22,0	14,9	10,1	8,0	5,9	3,9	-	-	-	-	127
150 DML 57.5	7,5	10	-	16,9	76	150		25,3	18,0	13,7	11,6	9,5	7,5	4,0	-	-	-	132
150 DML 511	11	15	-	22,8	76	150		30,3	25,2	20,2	17,5	14,7	12,2	8,6	5,4	-	-	166
150 DML 515	15	20	-	30,0	76	150		35,0	31,3	26,1	23,4	20,6	18,2	14,8	11,9	8,6	-	172
150 DML 522	22	30	-	42,0	76	150		40,0	36,4	31,1	28,0	25,2	22,9	19,5	16,8	13,8	10,5	232

DML

ELECTROBOMBAS SUMERGIBLES PARA AGUAS FECALES MONOCANAL

DIMENSIONES

4 POLOS - FUNDICIÓN

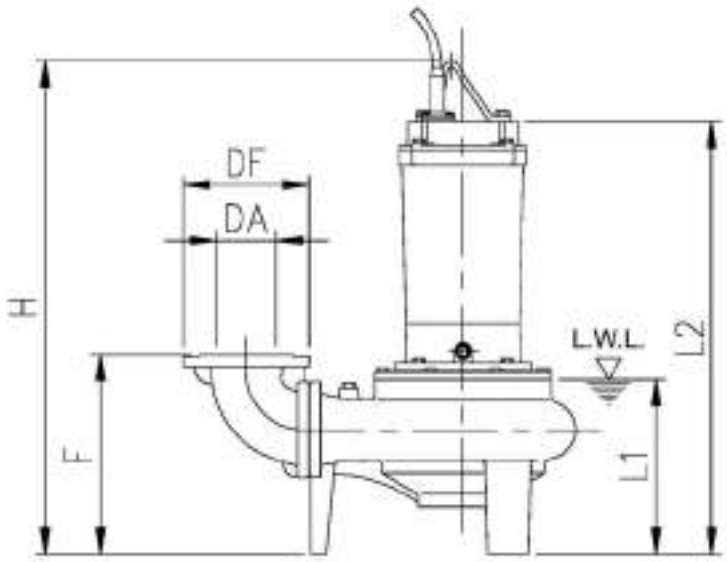

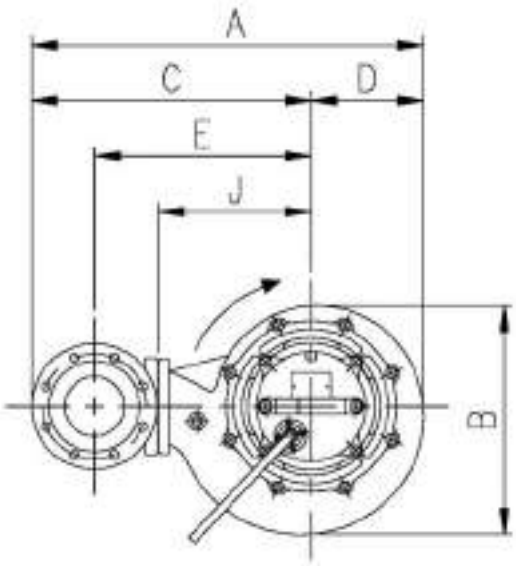

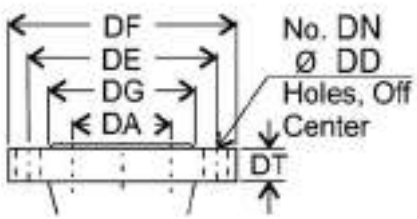

Dimensiones Brida redonda (mm) - EN 1092-2			
DA	**80**	**100**	**150**
DE	160	180	240
DF	200	220	285
DG	132	156	211
DT	19	21	23
DN	8	8	8
DD	19	19	23

Modelo	Potencia		Impul.		Dimensiones en mm										Peso
	kW	CV	DA	DF	A	B	C	D	E	F	H	J	L1(*)	L2	kg
80 DML 52.2	2,2	3	80	200	542	320	385	157	285	308	668	210	279	547	80
80 DML 53.7	3,7	5	80	200	542	320	385	157	285	308	727	210	279	627	87
100 DML 55.5	5,5	7,5	100	220	658	381	470	188	360	339	824	255	310	724	121
100 DML 57.5	7,5	10	100	220	658	381	470	188	360	339	824	255	310	724	125
100 DML 511	11	15	100	220	751	455	530	221	420	355	938	315	329	778	160
100 DML 515	15	20	100	220	751	455	530	221	420	355	938	315	329	778	166
100 DML 522	22	30	100	220	795	497	550	245	440	358	1.021	335	342	841	226
150 DML 55.5	5,5	7,5	150	285	715,5	381	527,5	188	385	369	824	255	310	724	127
150 DML 57.5	7,5	10	150	285	715,5	381	527,5	188	385	369	824	255	310	724	132
150 DML 511	11	15	150	285	808,5	455	587,5	221	445	385	938	315	329	778	166
150 DML 515	15	20	150	285	808,5	455	587,5	221	445	385	938	315	329	778	172
150 DML 522	22	30	150	285	852,5	497	607,5	245	465	388	1.021	335	342	841	232

(*)
- L.W.L. (Nivel mínimo sumergible).
- Tiempo de funcionamiento máximo de 10 min. en nivel mínimo sumergible (L.W.L.)
- Tiempo de funcionamiento máximo de 30 min. con nivel de agua por debajo de parte alta del motor.

DIMENSIONES 80 DML y 100 DML (3,7 kW) con KIT DESCARGA

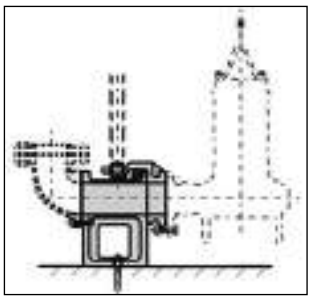

KIT LM80

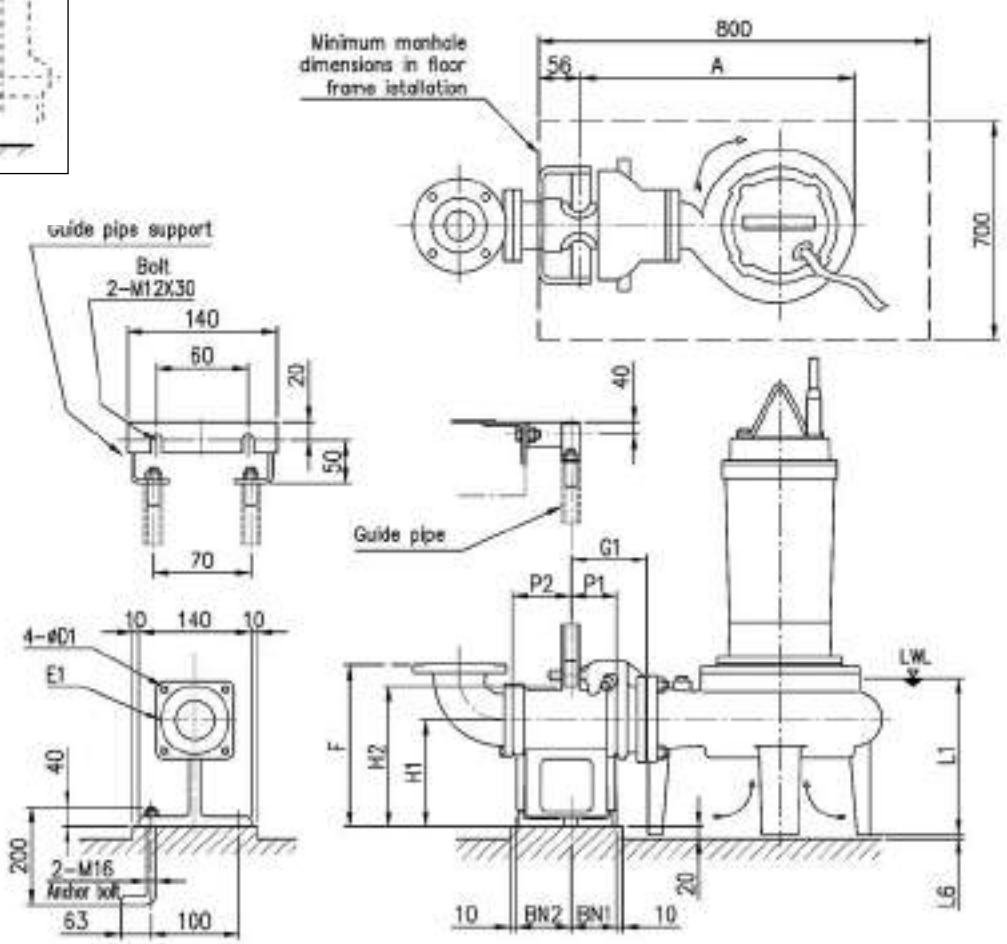

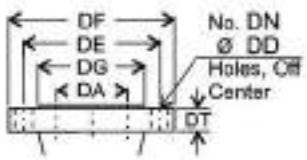

Dimensiones BRIDA (mm) - EN 1092-2							
Tipo	DA	DE	DF	DG	DT	DN	DD
Redonda	80	160	200	132	19	8	19
	100	180	220	156	21		

Dimensiones (mm)																		
Tamaño DA	Modelo	Potencia [kW]	A	P1	P2	G1	G2	F	H1	H2	L1 (*)	L6	BN1	BN2	D1	E1	KIT DESCARGA Modelo	KIT DESCARGA Peso [kg]
80	80DML52.2	2.2	492	75	90	125	165	295	175	230	279	7	75	90	15	155	LM80	17
	80DML53.7	3.7																
100	100DML53.7	3.7					195	300										

(*) - L.W.L. (Nivel mínimo sumergible).
- Tiempo de funcionamiento limitado a 10 m en L.W.L.
- Tiempo de funcionamiento limitado a 30 m con nivel del agua por debajo del motor

DIMENSIONES 100 DML (5,5 - 22 kW) / 150 DML con KIT DESCARGA

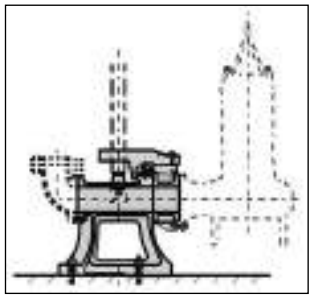

KIT LL100

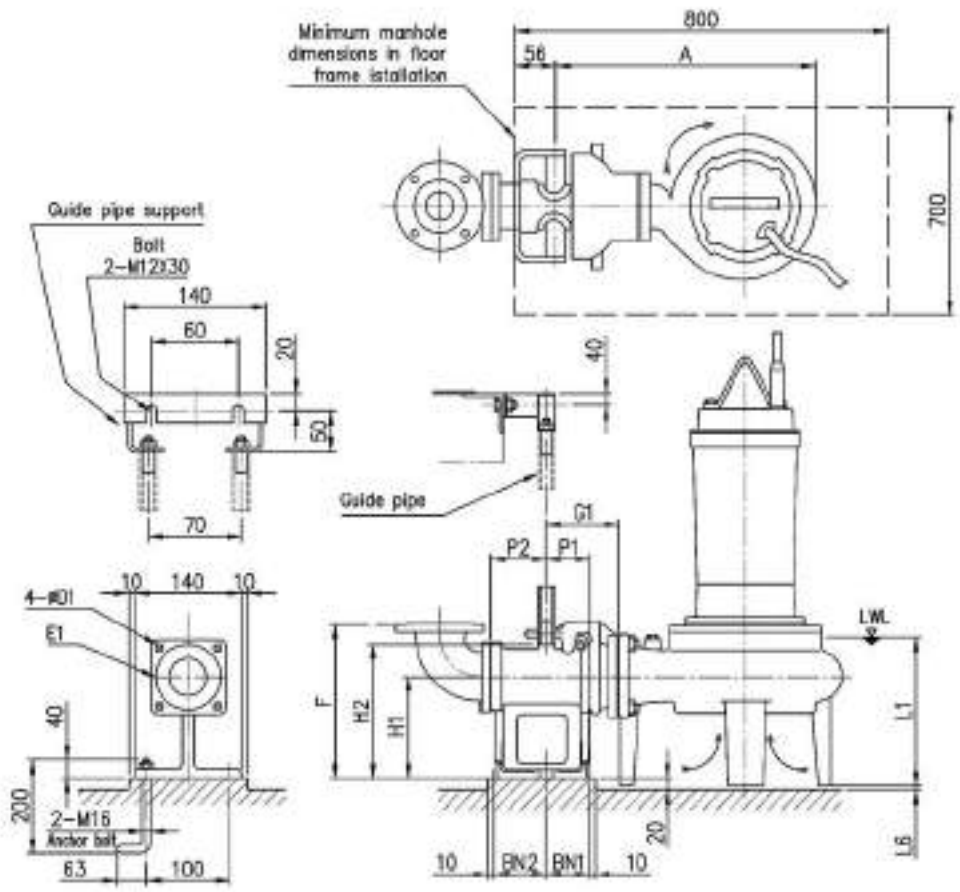

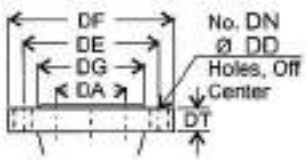

Dimensiones BRIDA (mm) - EN 1092-2							
Tipo	DA	DE	DF	DG	DT	DN	DD
Redonda	100	180	220	156	21	8	19
	150	240	285	211	23		23

Dimensiones (mm)																							
Tamaño DA	Modelo	Potencia [kW]	A	P1	P2	G1	G2	F	H1	H2	L1 (*)	L6	BN1	BN2	BM	BY1	BW	DM	I	D1	E1	KIT DESCARGA Modelo	KIT DESCARGA Peso [kg]
100	100DML55.5	5.5	628	105	105	185	210	370	240	265	310	31	100	40	220	180	230	800	700	19	175	LL100	46kg
	100DML57.5	7.5																					
	100DML511	11	721								329	15						1000					
	100DML515	15																					
	100DML522	22	785								342	12											
150	150DML55.5	5.5	628				235	400			310	31						800					
	150DML57.5	7.5																					
	150DML511	11	721								329	15						1000					
	150DML515	15																					
	150DML522	22	785								342	12											

(*) - L.W.L. (Nivel mínimo sumergible).
- Tiempo de funcionamiento limitado a 10 m en L.W.L.
- Tiempo de funcionamiento limitado a 30 m con nivel del agua por debajo del motor.

www.ebara.es

DRC

ELECTROBOMBAS SUMERGIBLES PARA AGUAS FECALES MONOCANAL

Electrobombas sumergibles monocanal, principalmente diseñadas para bombear aguas residuales y fecales no corrosivas con sólidos en suspensión. Particularmente adecuadas para el vaciado de fosas sépticas y drenaje de lugares sujetos de inundarse.

MONOCANAL
DRC

PRESTACIONES

- Máxima inmersión: 20 m.
- Temperatura máx. del líquido vehiculado: 40ºC
- Refrigeración: Mediante el líquido vehiculado.
- Máximo paso de sólidos: 40 mm.

MATERIALES

- Cuerpo de impulsión, impulsor, carcasa y tapa de motor: Hierro Fundido GG-25.
- Eje motor: Ac. Inoxidable AISI 420B
- Cierre mecánico: Carburo de Silicio/Silicio
- Cable: Neopreno H07RN/F

DATOS TÉCNICOS

- Motor asíncrono, 2 polos
- Servicio continuo.
- Aislamiento Clase H
- Protección IP68
- Monofásica 230V ± 10% 50 Hz
- Trifásica:
  Hasta 4 kW: 400 ± 10% 50Hz
  A partir de 4 kW: 400/690V ± 10% 50Hz
- Las versiones monofásicas incluyen cuadro eléctrico con doble condensador y disyuntor.

CURVAS DE CARACTERÍSTICAS - 2 POLOS

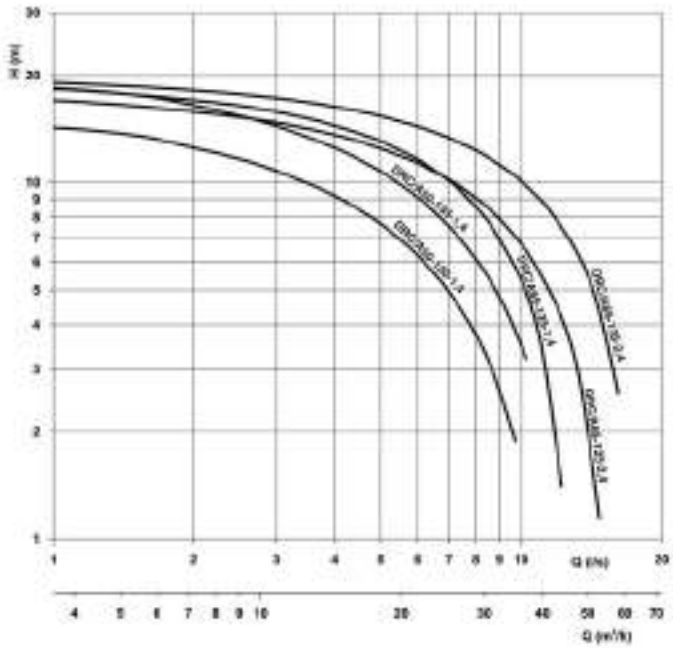

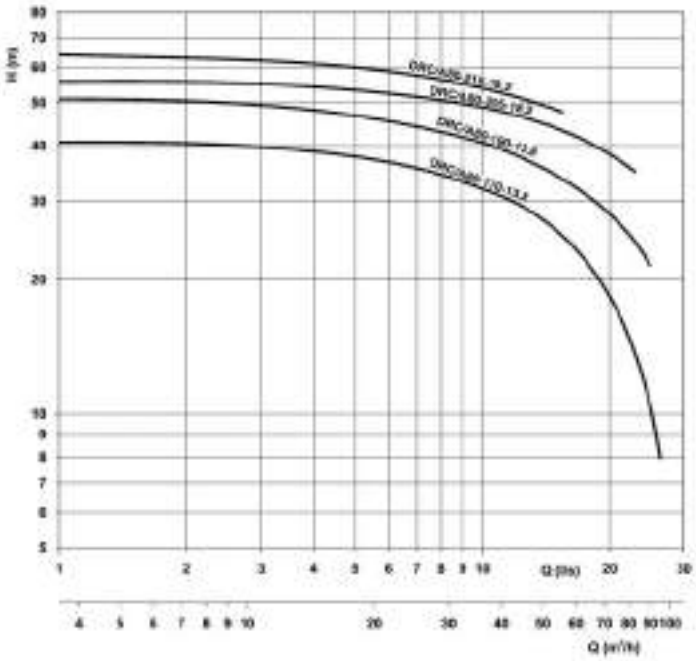

DRC

ELECTROBOMBAS SUMERGIBLES PARA AGUAS FECALES MONOCANAL

CURVAS DE CARACTERÍSTICAS

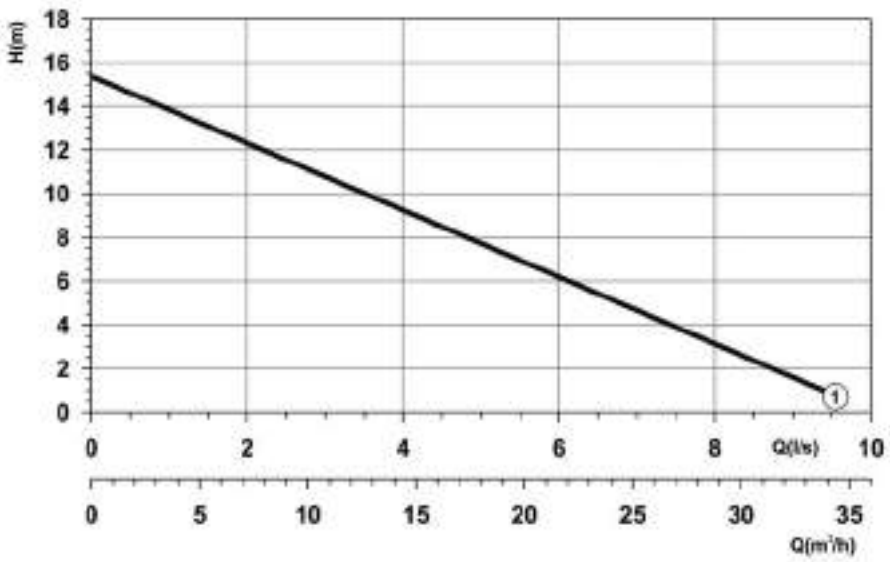

2 POLOS - FUNDICIÓN

TABLAS DE CARACTERÍSTICAS

Curva Nº y Modelo	P1 (kW)		Int. absorbida (A)		Paso de Sólidos	DN	l/min	Q=Caudal										Peso
	1~	3~	1~ 230 V	3~ 400 V	Ø (mm)		m³/h	50	100	150	200	300	350	500	600	700	800	kg
								3	6	9	12	18	21	30	36	42	48	
								H=Altura manométrica total en m										
DRC/A50-120-1,1M	1,1	-	7,5	-	30	50		13,1	11,6	10,2	8,9	6,6	5,5	2,9	-	-	-	31

DIMENSIONES

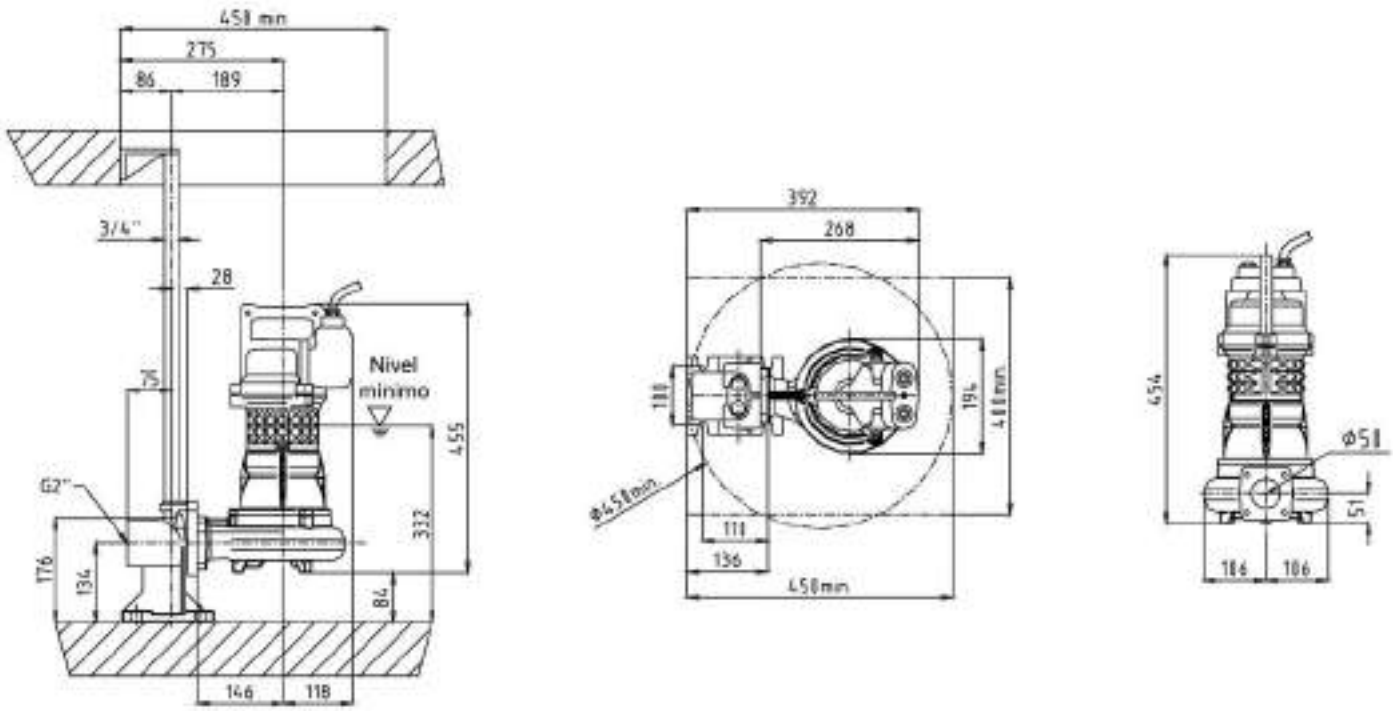

DRC

ELECTROBOMBAS SUMERGIBLES PARA AGUAS FECALES MONOCANAL

CURVAS DE CARACTERÍSTICAS

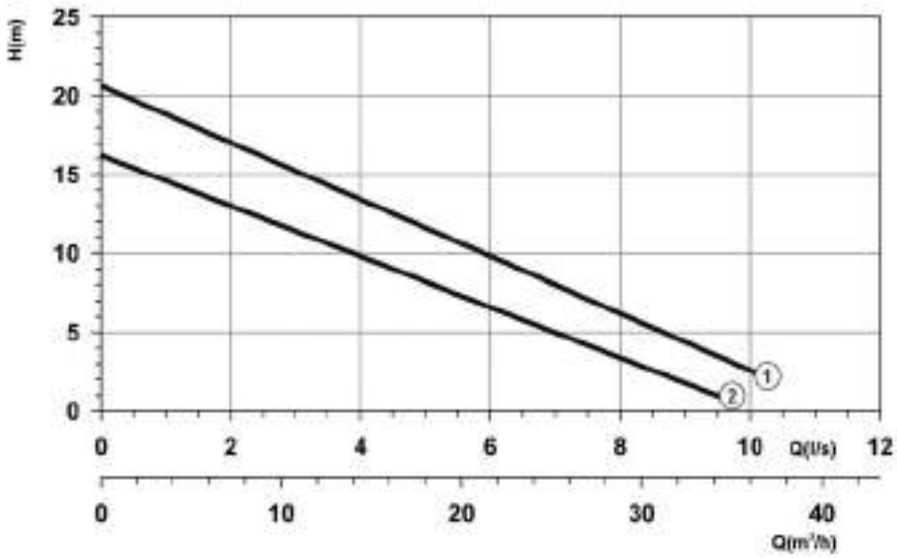

2 POLOS - FUNDICIÓN

TABLAS DE CARACTERÍSTICAS

Curva Nº y Modelo	P1 (kW) 1~	P1 (kW) 3~	Int. absorbida (A) 1~ 230 V	Int. absorbida (A) 3~ 400 V	Paso de Sólidos Ø (mm)	DN		Q=Caudal 50	100	150	200	300	350	500	600	700	800	Peso kg
							l/min											
							m³/h	3	6	9	12	18	21	30	36	42	48	
								H=Altura manométrica total en m										
(2) DRC/ A50-120-1,4	-	1,4	-	3	30	50		14,6	13,1	11,6	10,3	7,7	6,5	3,4	-	-	-	31
(1) DRC/ A50-135-1,4	-	1,4	-	3	30	50		18,8	17,1	15,4	13,8	10,8	9,4	5,7	3,5	-	-	31

DIMENSIONES

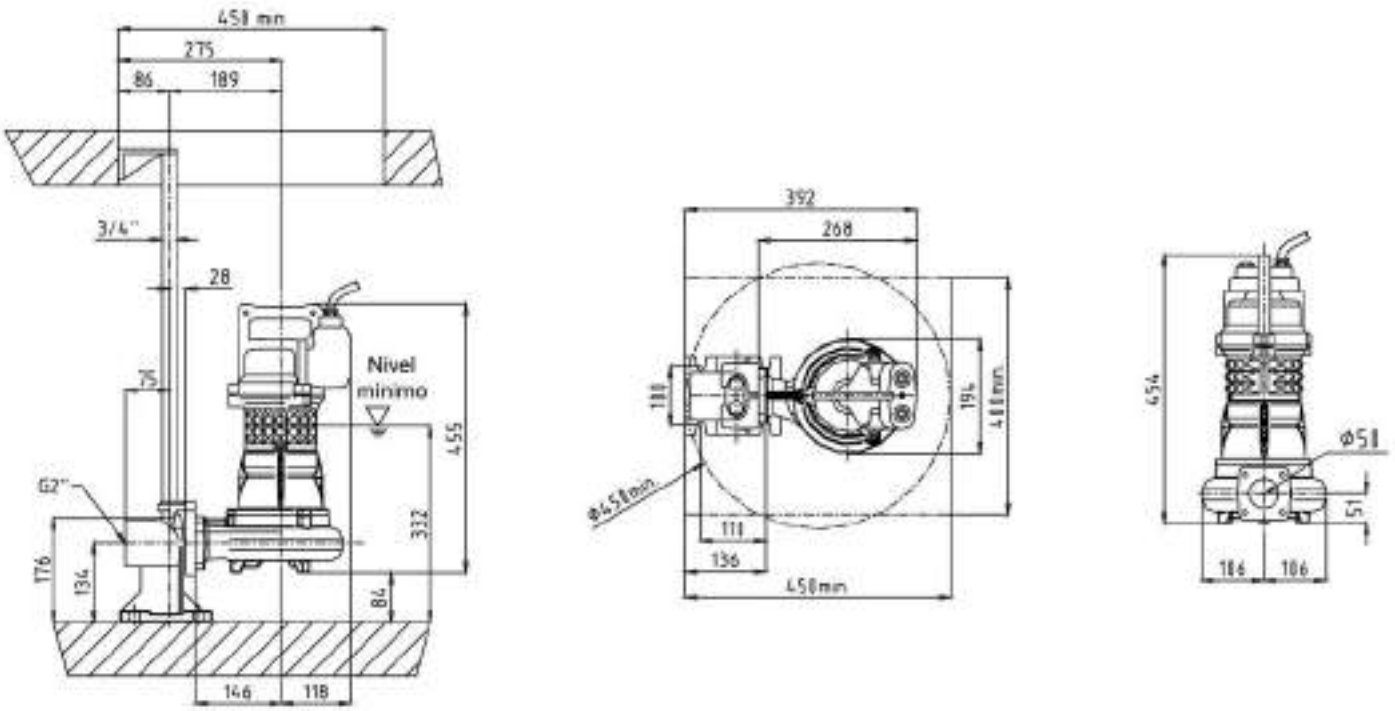

DRC

ELECTROBOMBAS SUMERGIBLES PARA AGUAS FECALES MONOCANAL

CURVAS DE CARACTERÍSTICAS

2 POLOS - FUNDICIÓN

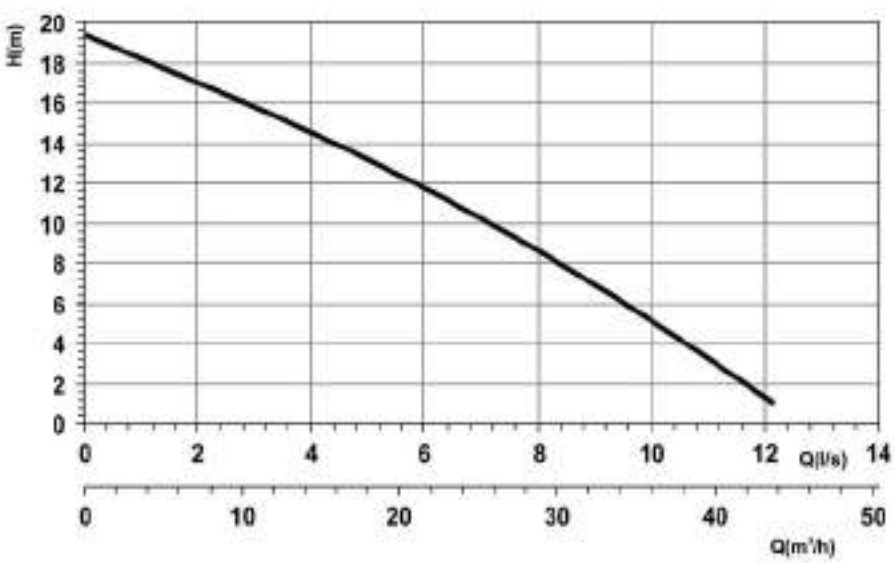

TABLAS DE CARACTERÍSTICAS

Curva Nº y Modelo	P1 (kW) 1~	P1 (kW) 3~	Int. absorbida (A) 1~ 230 V	Int. absorbida (A) 3~ 400 V	Paso de Sólidos Ø (mm)	DN		Q=Caudal 50	100	150	200	300	350	500	600	700	800	Peso kg
							l/min	3	6	9	12	18	21	30	36	42	48	
							m³/h	H=Altura manométrica total en m										
DRC/A65-135-1,1M	1,1	-	7,5	-	30	65		18,5	17,5	16,2	15,3	13,2	12	8	5,2	2,1	-	42
DRC/A65-135-1,4	-	1,4	-	3,5	30	65		18,5	17,5	16,2	15,3	13,2	12	8	5,2	2,1	-	42

DIMENSIONES

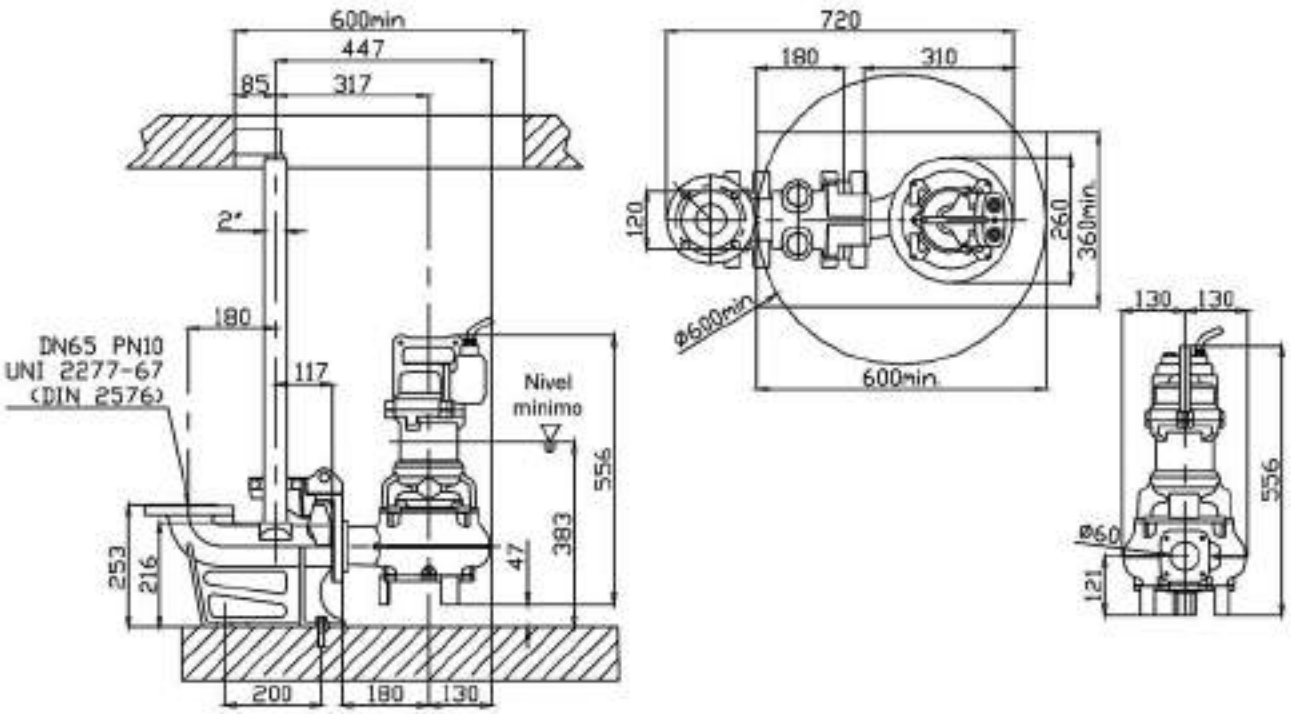

DRC

ELECTROBOMBAS SUMERGIBLES PARA AGUAS FECALES MONOCANAL

CURVAS DE CARACTERÍSTICAS

2 POLOS - FUNDICIÓN

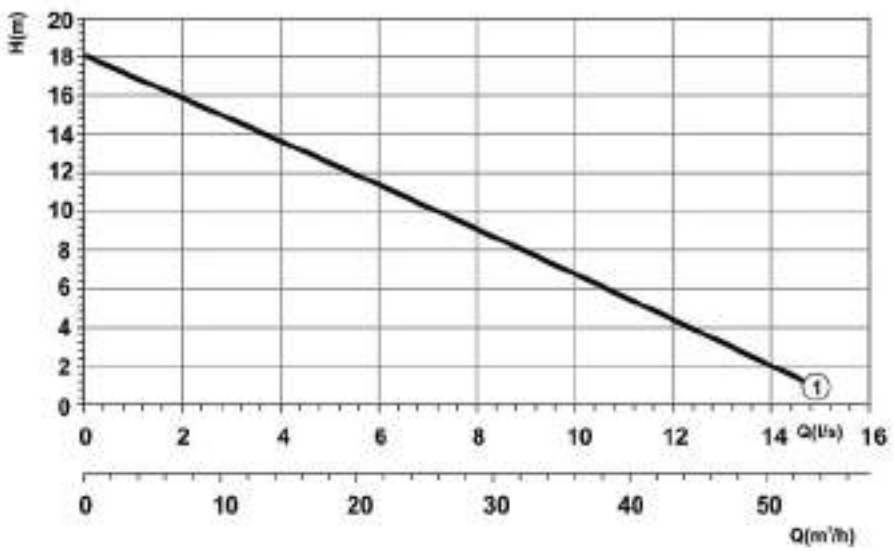

TABLAS DE CARACTERÍSTICAS

Curva Nº y Modelo	P1 (kW) 1~	P1 (kW) 3~	Int. absorbida (A) 1~ 230 V	Int. absorbida (A) 3~ 400 V	Paso de Sólidos Ø (mm)	DN	l/min / m³/h	Q=Caudal 250 / 15	400 / 24	500 / 30	600 / 36	700 / 42	800 / 48	900 / 54	1000 / 60	1100 / 66	1300 / 78	Peso kg
								H=Altura manométrica total en m										
(1) DRC/A65-125-1,8M	1,8	-	10	-	40	65		13	10,5	8	7	5	2,5	1,5	-	-	-	45

DIMENSIONES

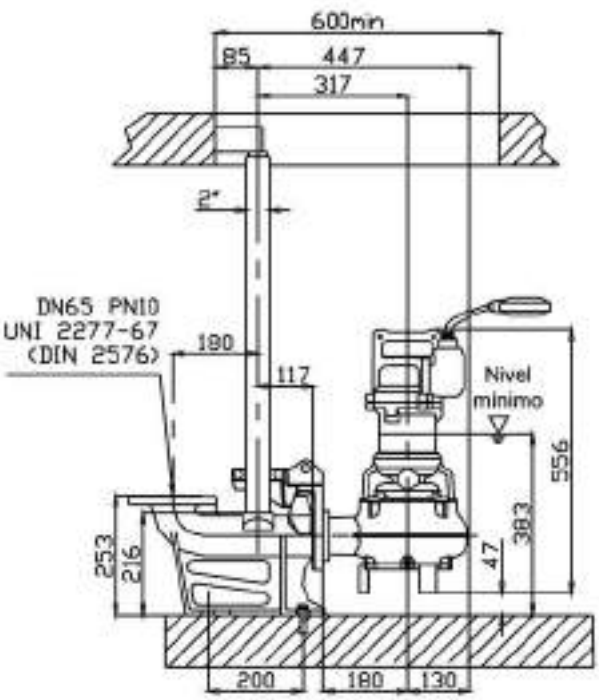

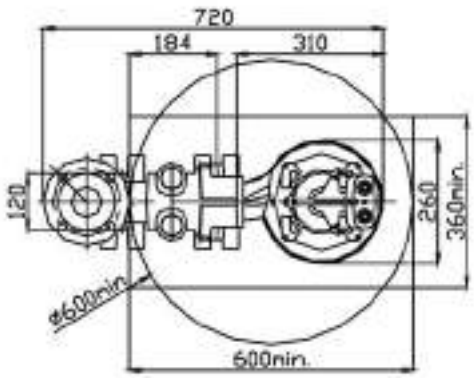

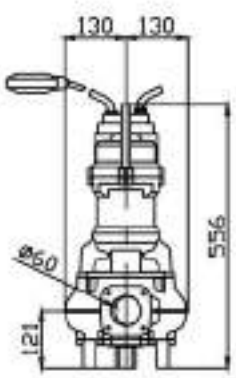

DRC

ELECTROBOMBAS SUMERGIBLES PARA AGUAS FECALES MONOCANAL

CURVAS DE CARACTERÍSTICAS

2 POLOS - FUNDICIÓN

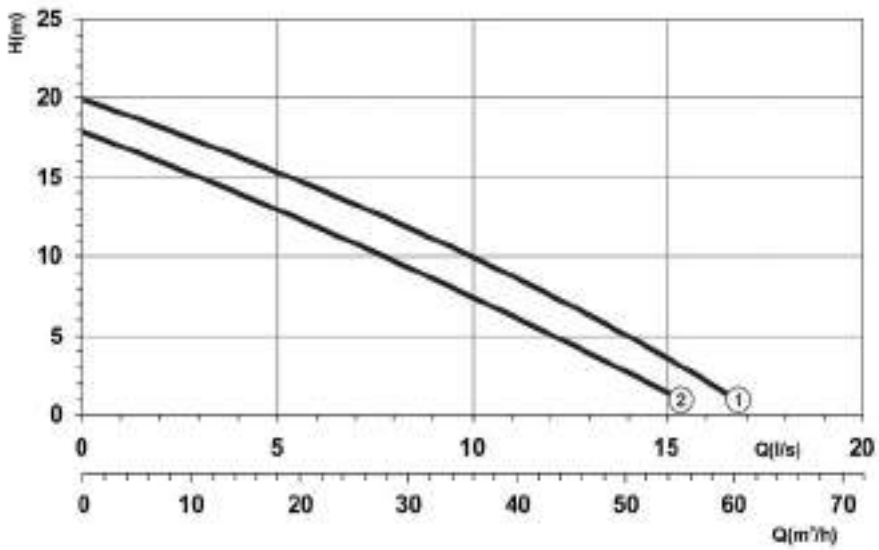

TABLAS DE CARACTERÍSTICAS

Curva Nº y Modelo	P1 (kW) 1~	P1 (kW) 3~	Int. absorbida (A) 1~ 230 V	Int. absorbida (A) 3~ 400 V	Paso de Sólidos Ø (mm)	DN	l/min / m³/h	Q=Caudal 250 / 15	400 / 24	500 / 30	600 / 36	700 / 42	800 / 48	900 / 54	1000 / 60	1100 / 66	1300 / 78	Peso kg
								H=Altura manométrica total en m										
(2) DRC/A65-125-2,4	-	2,4	-	5	40	65		12,5	10	8	7	5	2,5	1,5	-	-	-	45
(1) DRC/A65-135-2,9	-	2,9	-	6	40	65		16	13,3	12	10	8	5,6	3,5	1	-	-	45

DIMENSIONES

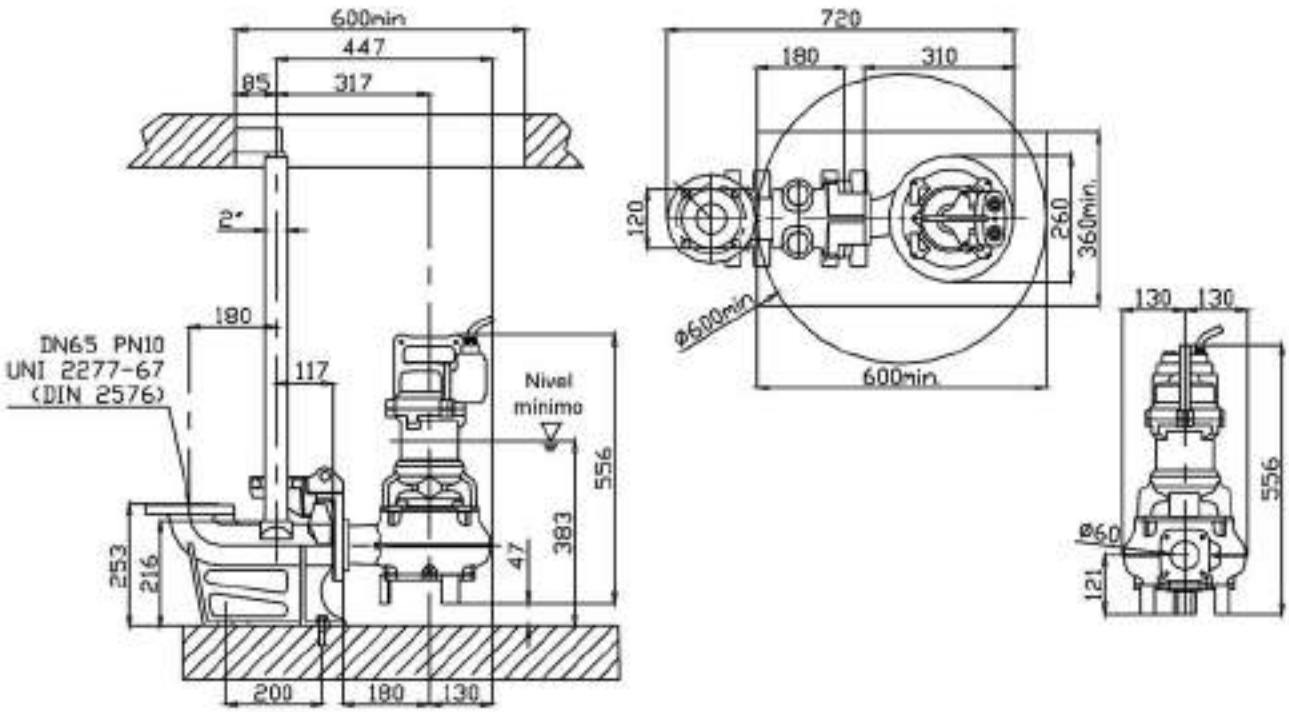

DRC

ELECTROBOMBAS SUMERGIBLES PARA AGUAS FECALES MONOCANAL

CURVAS DE CARACTERÍSTICAS

2 POLOS - FUNDICIÓN

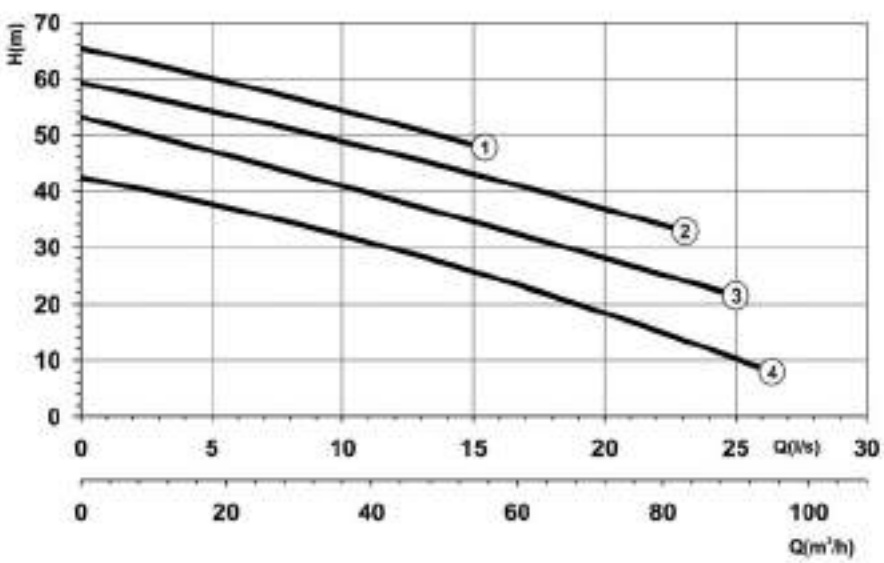

TABLAS DE CARACTERÍSTICAS

Curva Nº y Modelo	P1 (kW)	Int. absorbida (A) 3~		Paso de Sólidos Ø (mm)	DN	Q=Caudal l/min	150	450	600	750	900	1200	1500	2100	2400	2700	Peso kg
	3~	400 V	690 V			m³/h	9	27	36	45	54	72	90	126	144	162	
						H=Altura manométrica total en m											
(4) DRC/A80-170-13,8	13,8	29,5	-	40	80		40,3	36	32,5	29	26	19	10	-	-	-	190
(3) DRC/A80-190-13,8	13,8	29,5	-	40	80		50	44	41,5	38	35	28,5	22	-	-	-	190
(2) DRC/A80-205-18,2	18,2	34	-	40	80		58	52	50	47	42,5	37,5	-	-	-	-	190
(1) DRC/A80-215-18,2	18,2	34	-	40	80		63	58	55	51	48,5	-	-	-	-	-	190

DIMENSIONES

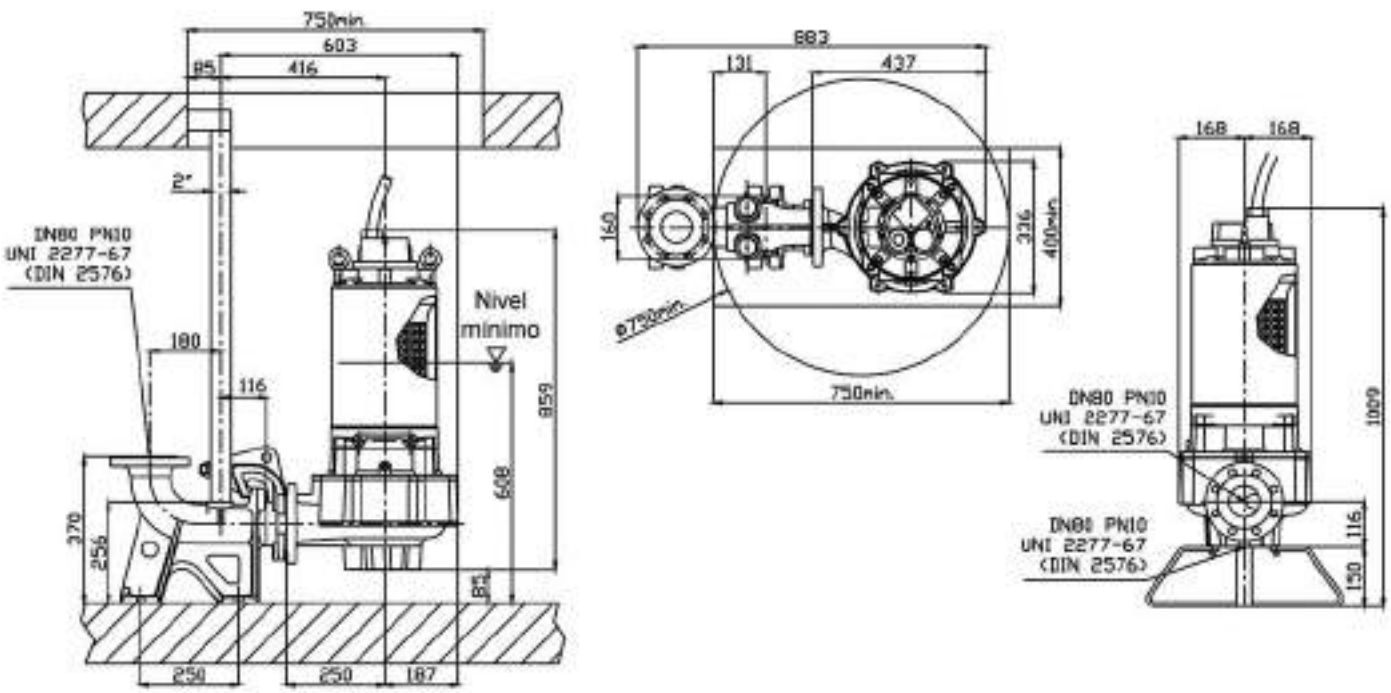

www.ebara.es

DRC

ELECTROBOMBAS SUMERGIBLES PARA AGUAS FECALES MONOCANAL

Electrobombas sumergibles monocanal, principalmente diseñadas para bombear aguas residuales y fecales no corrosivas con sólidos en suspensión. Particularmente adecuadas para el vaciado de fosas sépticas y drenaje de lugares sujetos de inundarse.

MONOCANAL
DRC

PRESTACIONES
- Máxima inmersión: 20 m.
- Temperatura máx. del líquido vehiculado: 40ºC
- Refrigeración: Mediante el líquido vehiculado.
- Máximo paso de sólidos: 100 mm.

MATERIALES
- Cuerpo de impulsión, impulsor, carcasa y tapa de motor: Hierro Fundido GG-25.
- Eje motor: Ac. Inoxidable AISI 420B
- Cierre mecánico: Carburo de Silicio/Silicio
- Cable: Neopreno H07RN/F

DATOS TÉCNICOS
- Motor asíncrono, 4 polos
- Servicio continuo.
- Aislamiento Clase F
- Protección IP68
- Monofásica 230V ± 10% 50 Hz
- Trifásica 400/690V ± 10% 50Hz
- Las versiones monofásicas incluyen cuadro eléctrico con doble condensador y disyuntor.

CURVAS DE CARACTERÍSTICAS - 4 POLOS

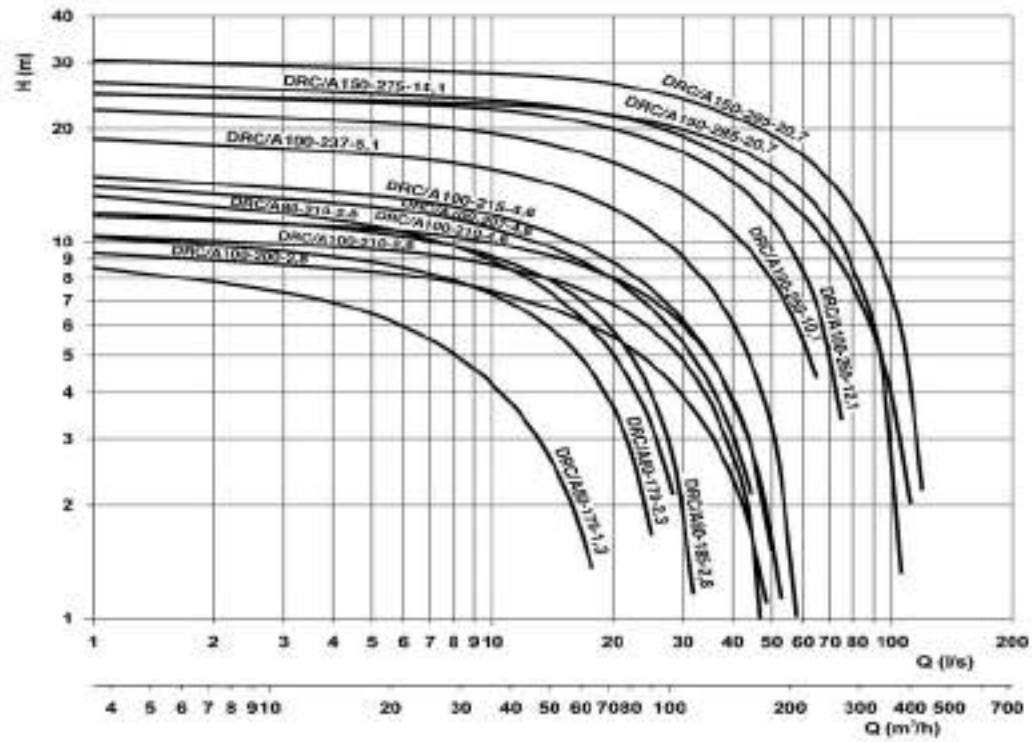

DRC

ELECTROBOMBAS SUMERGIBLES PARA AGUAS FECALES MONOCANAL

CURVAS DE CARACTERÍSTICAS

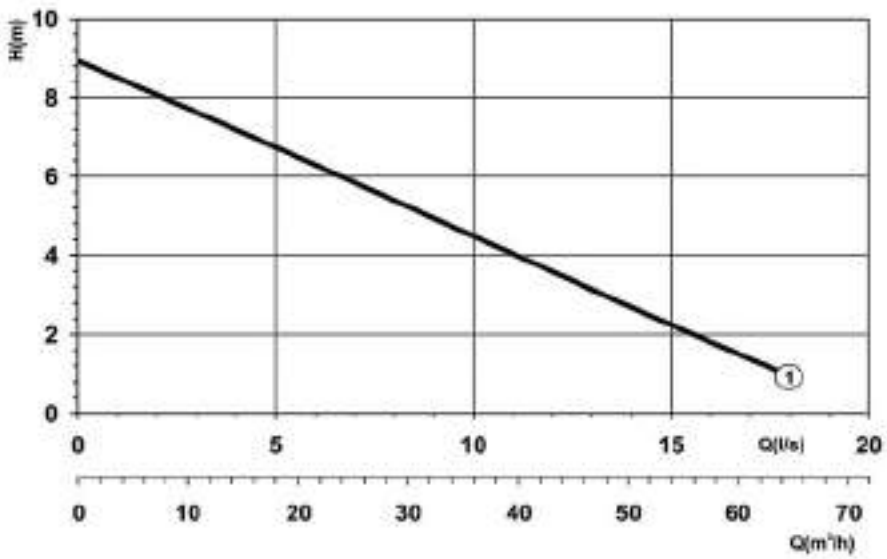

4 POLOS - FUNDICIÓN

TABLAS DE CARACTERÍSTICAS

Curva Nº y Modelo	P1 (kW) 1~	P1 (kW) 3~	Int. absorbida (A) 1~ 230 V	Int. absorbida (A) 3~ 400 V	Paso de Sólidos Ø (mm)	DN		Q=Caudal 100	200	300	400	500	600	700	800	900	1000	Peso kg
							l/min											
							m³/h	6	12	18	24	30	36	42	48	54	60	
								H=Altura manométrica total en m										
DRC/A80-175-1,0M (Ex)	1,0	-	7,0	-	65	80		8	7,3	6,4	5,7	5	4,2	3,5	2,9	2,3	1,8	49
DRC/A80-175-1,3 (Ex)	-	1,3	-	3,5	65	80		8	7,3	6,4	5,7	5	4,2	3,5	2,9	2,3	1,8	49

(Ex) *Modelo disponible en versión antideflagrante ATEX*

DIMENSIONES

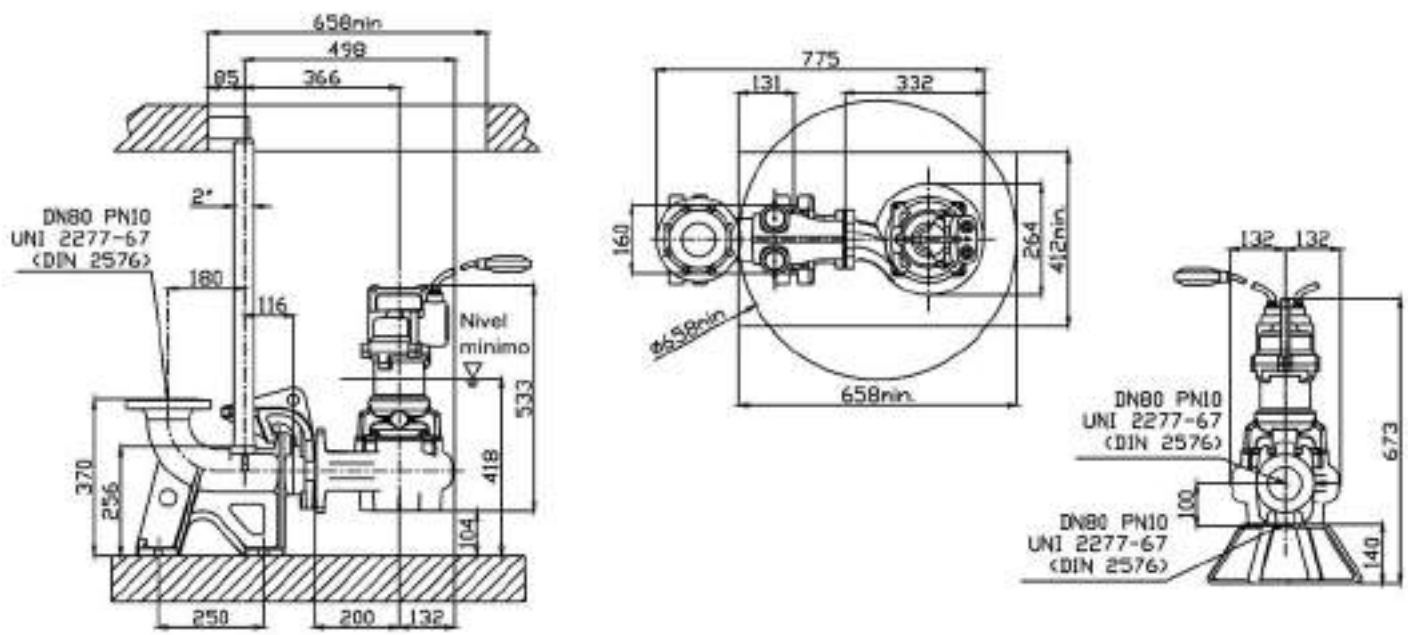

DRC

ELECTROBOMBAS SUMERGIBLES PARA AGUAS FECALES MONOCANAL

CURVAS DE CARACTERÍSTICAS

4 POLOS - FUNDICIÓN

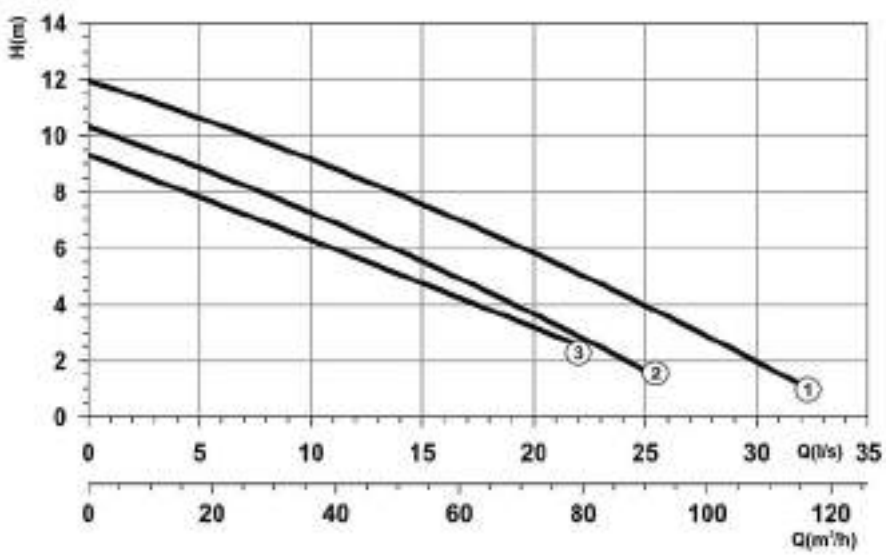

TABLAS DE CARACTERÍSTICAS

Curva Nº y Modelo	P1 (kW) 1~	P1 (kW) 3~	Int. absorbida (A) 1~ 230 V	Int. absorbida (A) 3~ 400 V	Paso de Sólidos Ø (mm)	DN		Q=Caudal l/min	150	450	600	750	900	1200	1500	2100	2400	2700	Peso kg
								m³/h	9	27	36	45	54	72	90	126	144	162	
								H=Altura manométrica total en m											
(3) DRC/A80-160-2 Ex	-	2,0	-	4,0	65	80			8,5	7,1	6,4	5,6	4,8	3,2	-	-	-	-	67
(2) DRC/A80-170-2,3 Ex	-	2,3	-	5,0	65	80			9,4	8,2	7,2	6,4	5,5	3,3	1	-	-	-	67
(1) DRC/A80-185-2,8 Ex	-	2,8	-	6,5	65	80			11,3	9,9	8,7	8	7	5	2,8	-	-	-	67

Ex *Modelo disponible en versión antideflagrante ATEX*

DIMENSIONES

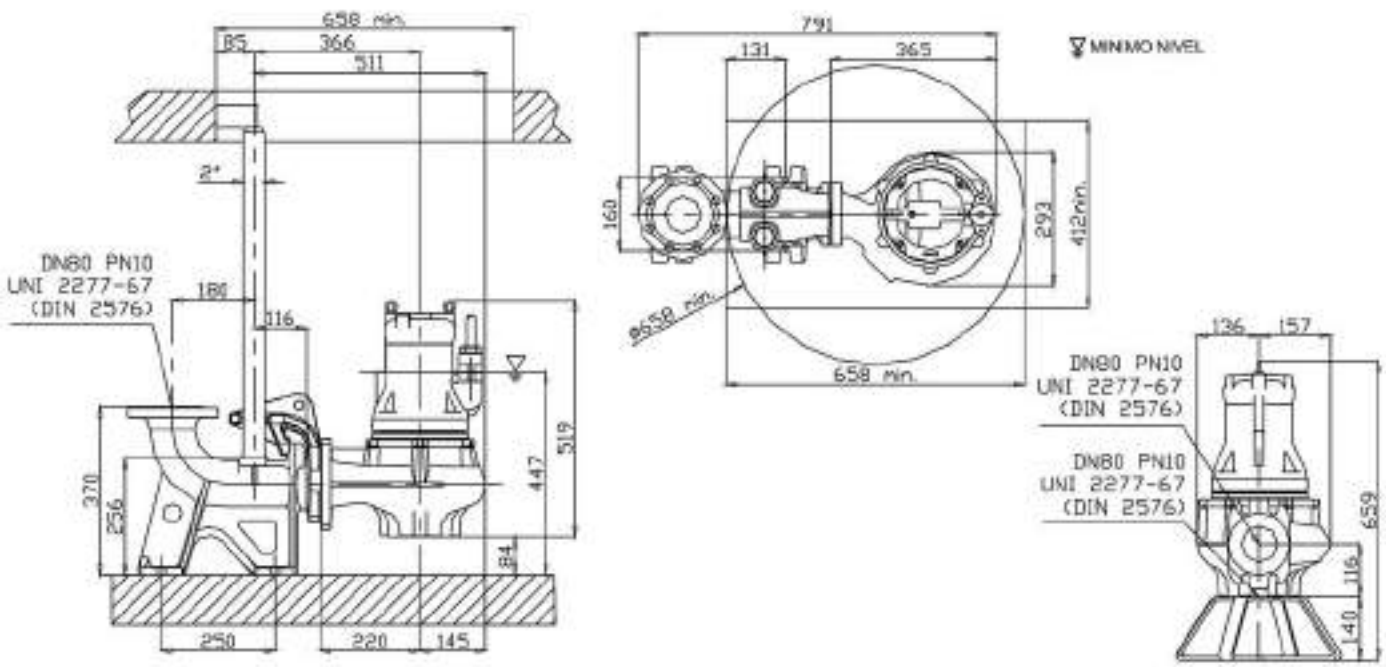

DRC

ELECTROBOMBAS SUMERGIBLES PARA AGUAS FECALES MONOCANAL

CURVAS DE CARACTERÍSTICAS

4 POLOS - FUNDICIÓN

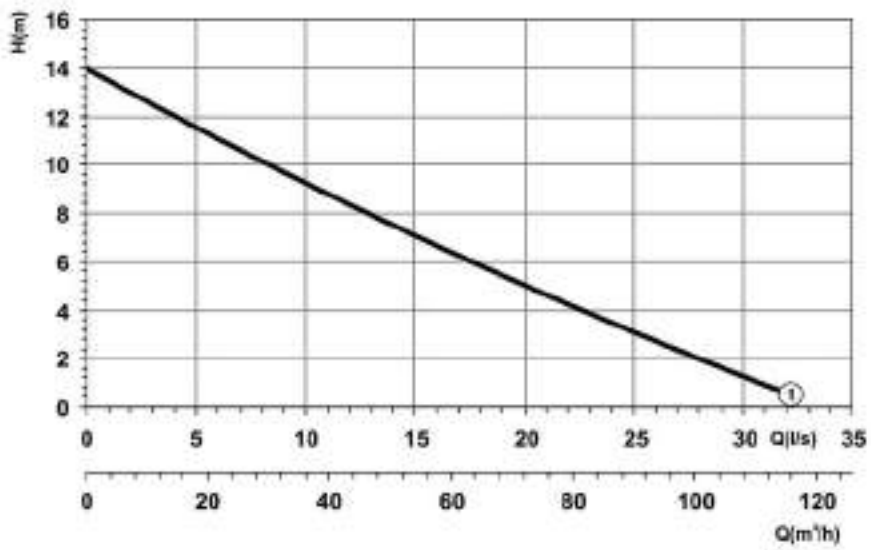

TABLAS DE CARACTERÍSTICAS

Curva Nº y Modelo	P1 (kW) 1~	P1 (kW) 3~	Int. absorbida (A) 1~ 230 V	Int. absorbida (A) 3~ 400 V	Paso de Sólidos Ø (mm)	DN		Q=Caudal 150	450	600	750	900	1200	1500	2100	2400	2700	Peso kg
							l/min	9	27	36	45	54	72	90	126	144	162	
							m³/h	H=Altura manométrica total en m										
DRC/A80-210-2,8 Ex	-	2,8	-	6,5	76	80		12,7	10,5	9,2	8,4	7,3	5,2	3,2	-	-	-	66

Modelo disponible en versión antideflagrante ATEX

DIMENSIONES

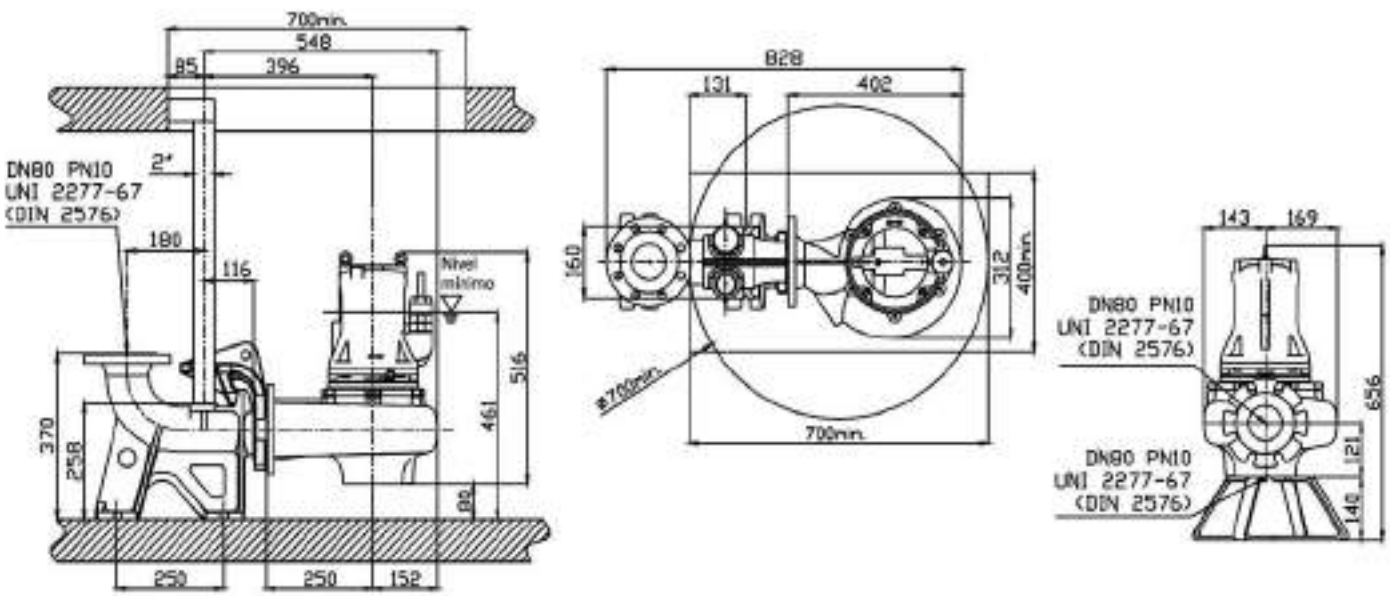

DRC

ELECTROBOMBAS SUMERGIBLES PARA AGUAS FECALES MONOCANAL

CURVAS DE CARACTERÍSTICAS

4 POLOS - FUNDICIÓN

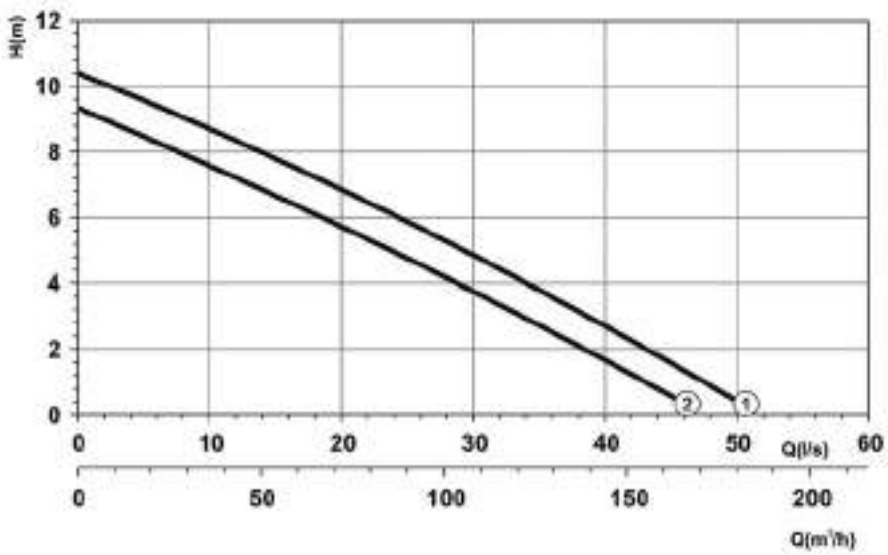

TABLAS DE CARACTERÍSTICAS

Curva Nº y Modelo	P1 (kW) 1~	P1 (kW) 3~	Int. absorbida (A) 3~ 400 V	Int. absorbida (A) 3~ 690 V	Paso de Sólidos Ø (mm)	DN		Q=Caudal 150	450	600	750	900	1200	1500	2100	2400	2700	Peso kg
							l/min	9	27	36	45	54	72	90	126	144	162	
							m³/h	H=Altura manométrica total en m										
DRC/A100-200-2,8 Ex	-	2,8	6,5	-	90	100		8,9	8	7,5	7,1	6,6	5,6	4,8	2,6	1,6	0,6	67
DRC/A100-210-2,8 Ex	-	2,8	6,5	-	90	100		10	9,2	8,7	8,2	7,7	6,8	5,8	3,6	2,6	1,4	67

Ex *Modelo disponible en versión antideflagrante ATEX*

DIMENSIONES

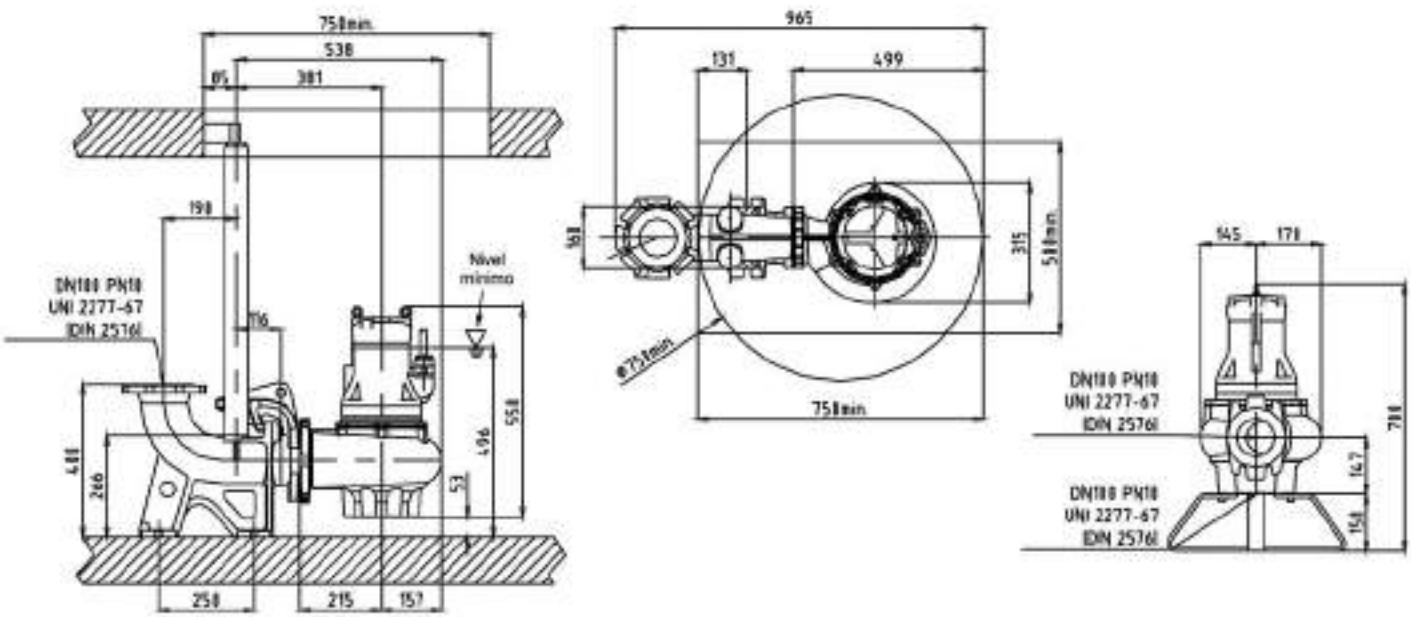

CURVAS DE CARACTERÍSTICAS

4 POLOS - FUNDICIÓN

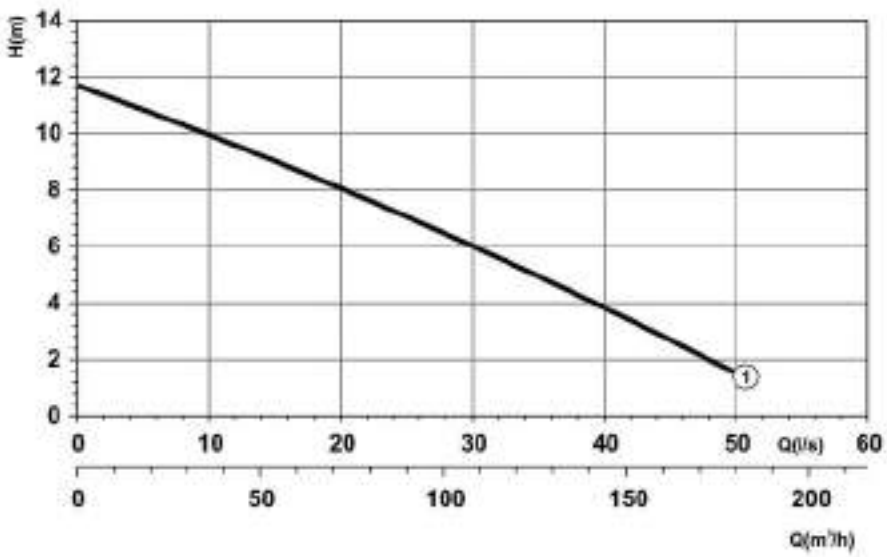

TABLAS DE CARACTERÍSTICAS

Curva Nº y Modelo	P1 (kW) 1~	P1 (kW) 3~	Int. absorbida (A) 3~ 400 V	Int. absorbida (A) 3~ 690 V	Paso de Sólidos Ø (mm)	DN		Q=Caudal 150	450	600	750	900	1200	1500	2100	2400	2700	Peso kg
							l/min											
							m³/h	9	27	36	45	54	72	90	126	144	162	
								H=Altura manométrica total en m										
(1) DRC/A100-210-3,8 Ex	-	3,8	8	-	90	100		11,2	10,5	10	9,5	9	8,1	7	4,8	3,8	2,7	82

Ex *Modelo disponible en versión antideflagrante ATEX*

DIMENSIONES

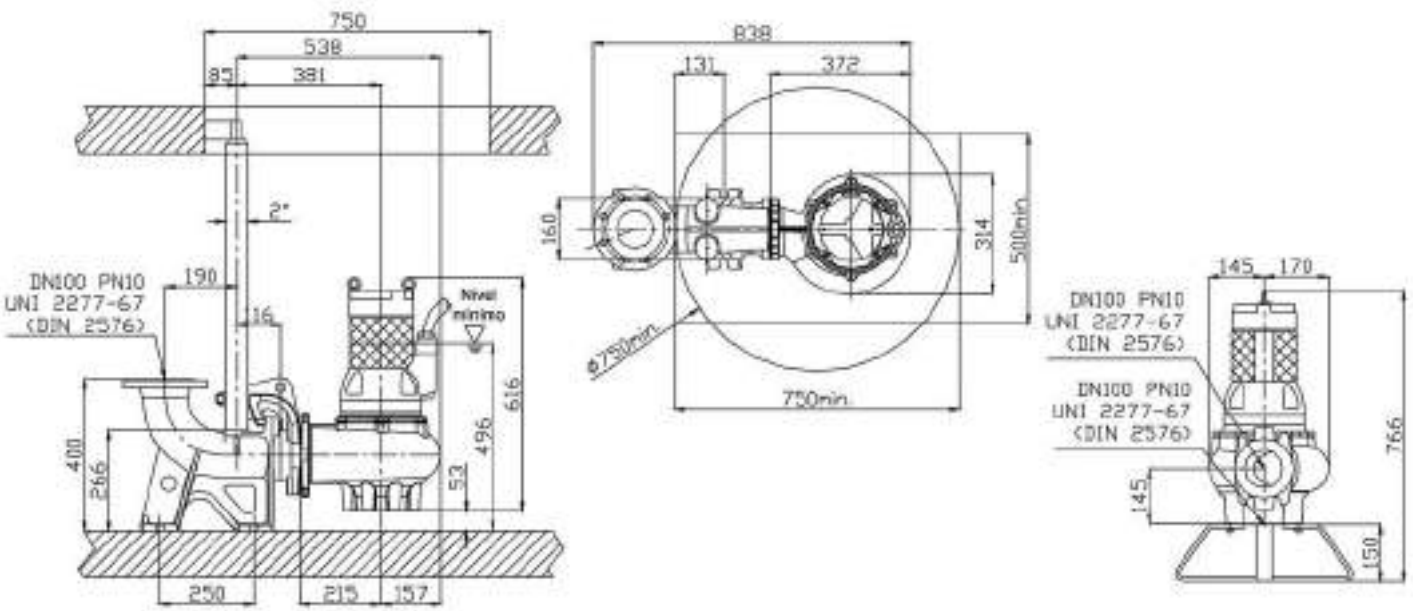

DRC

ELECTROBOMBAS SUMERGIBLES PARA AGUAS FECALES MONOCANAL

CURVAS DE CARACTERÍSTICAS

4 POLOS - FUNDICIÓN

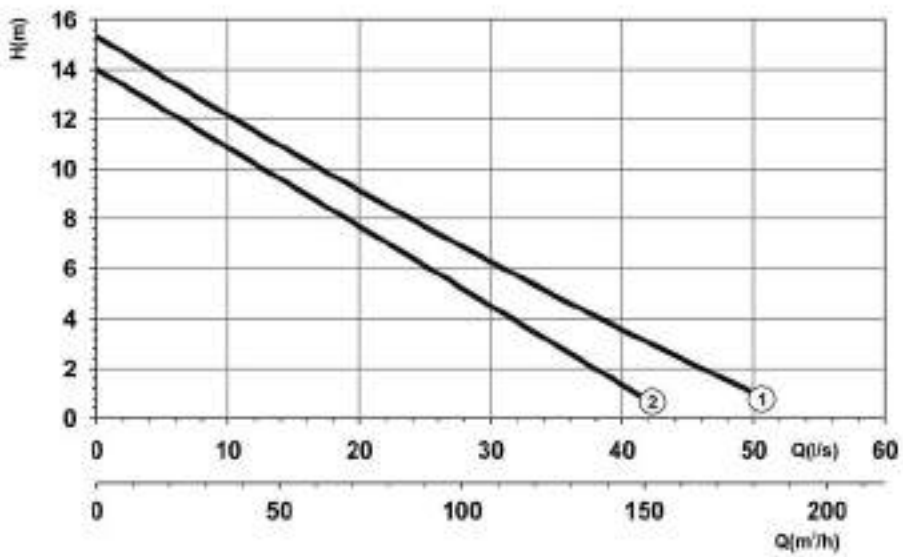

TABLAS DE CARACTERÍSTICAS

Curva Nº y Modelo	P1 (kW) 1~	P1 (kW) 3~	Int. absorbida (A) 3~ 400 V	Int. absorbida (A) 3~ 690 V	Paso de Sólidos Ø (mm)	DN	l/min / m³/h	Q=Caudal 150 / 9	450 / 27	600 / 36	750 / 45	900 / 54	1200 / 72	1500 / 90	2100 / 126	2400 / 144	2700 / 162	Peso kg
								H=Altura manométrica total en m										
(2) DRC/A100-207-3,8 Ex	-	3,8	-	8	78	100		13,3	11,8	10,8	10	9,3	7,9	6	3,0	1,3	-	117
(1) DRC/A100-215-3,8 Ex	-	3,8	-	8	78	100		14,5	13	12,1	11,5	10,6	9,2	7,8	5,0	3,8	2,0	117

Ex *Modelo disponible en versión antideflagrante ATEX*

DIMENSIONES

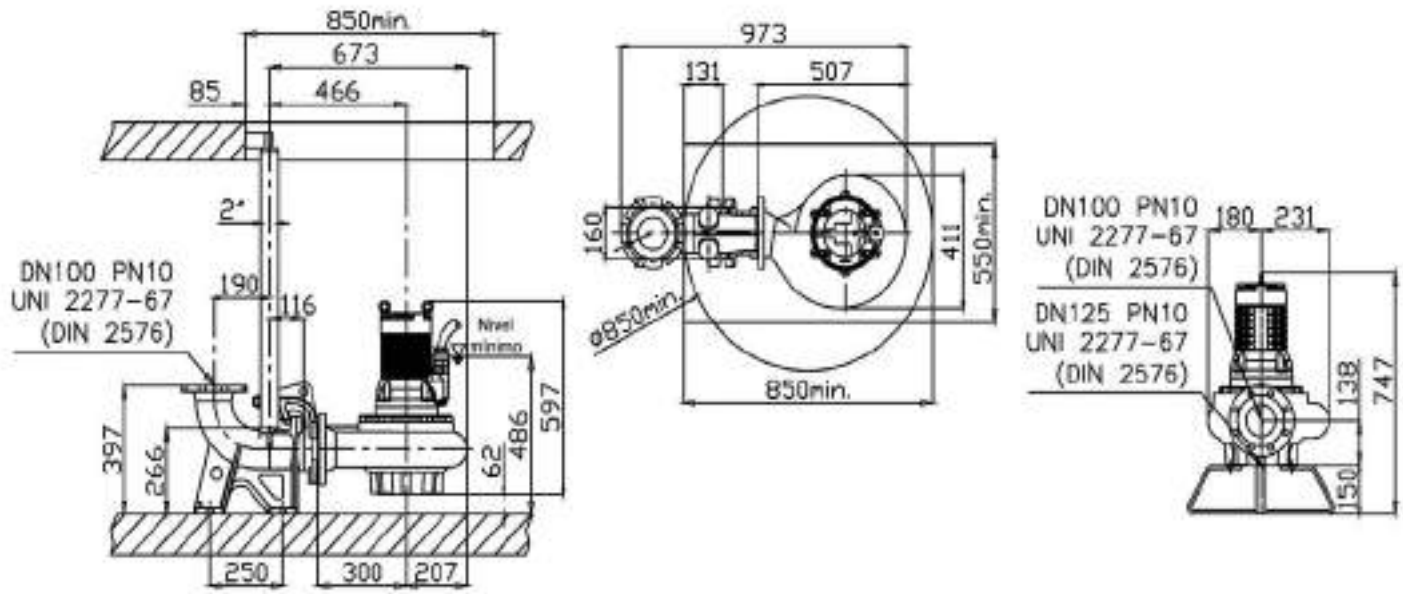

DRC

ELECTROBOMBAS SUMERGIBLES PARA AGUAS FECALES MONOCANAL

CURVAS DE CARACTERÍSTICAS

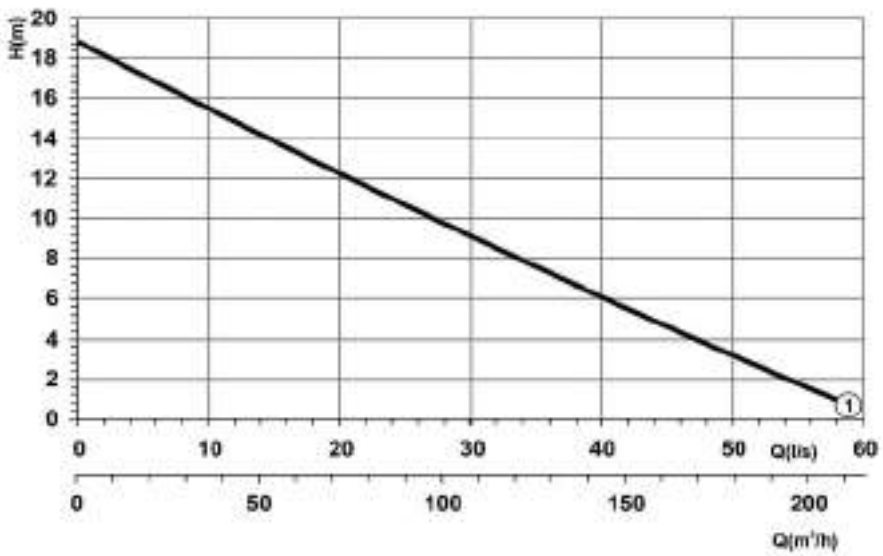

4 POLOS - FUNDICIÓN

TABLAS DE CARACTERÍSTICAS

Curva Nº y Modelo	P1 (kW) 1~	P1 (kW) 3~	Int. absorbida (A) 3~ 400 V	Int. absorbida (A) 3~ 690 V	Paso de Sólidos Ø (mm)	DN		Q=Caudal										Peso kg
							l/min	150	450	600	750	900	1200	1500	2100	2400	2700	
							m³/h	9	27	36	45	54	72	90	126	144	162	
								H=Altura manométrica total en m										
(1) DRC/A100-237-5 Ex	-	5	-	11	78	100		18	16,2	15,6	14,8	14	12,1	10,4	7,5	6	4,2	161

Ex *Modelo disponible en versión antideflagrante ATEX*

DIMENSIONES

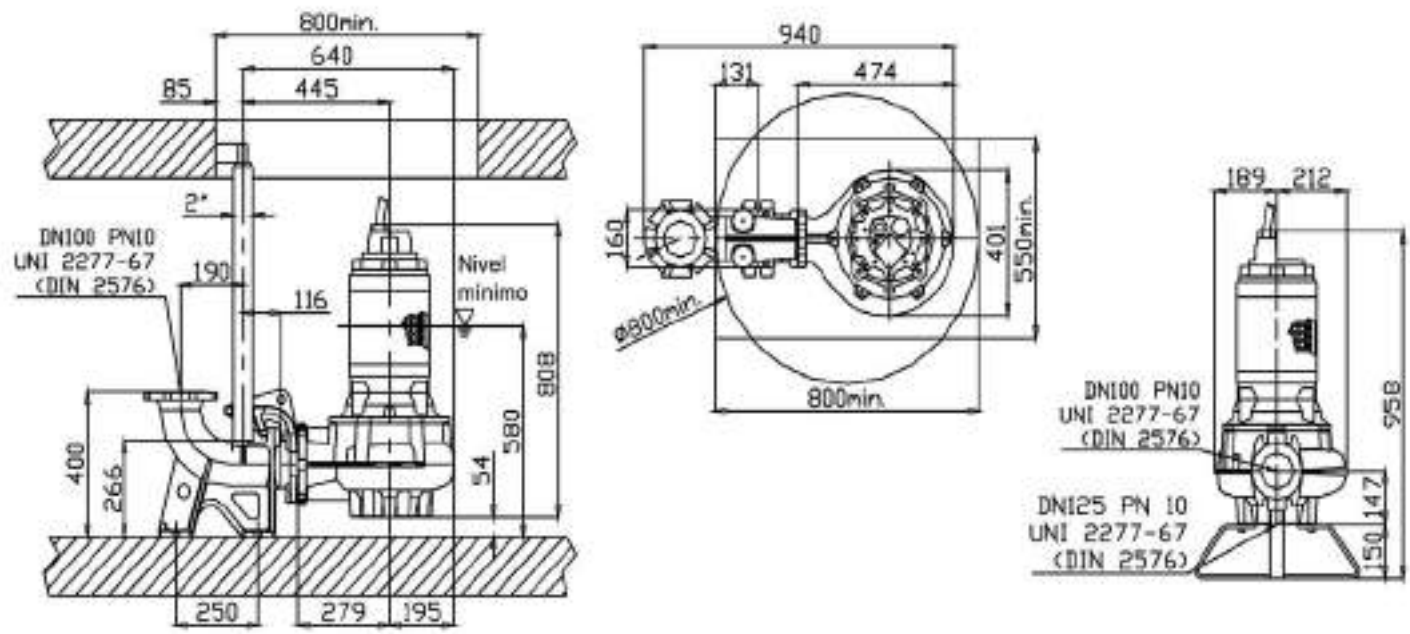

DRC

ELECTROBOMBAS SUMERGIBLES PARA AGUAS FECALES MONOCANAL

CURVAS DE CARACTERÍSTICAS

4 POLOS - FUNDICIÓN

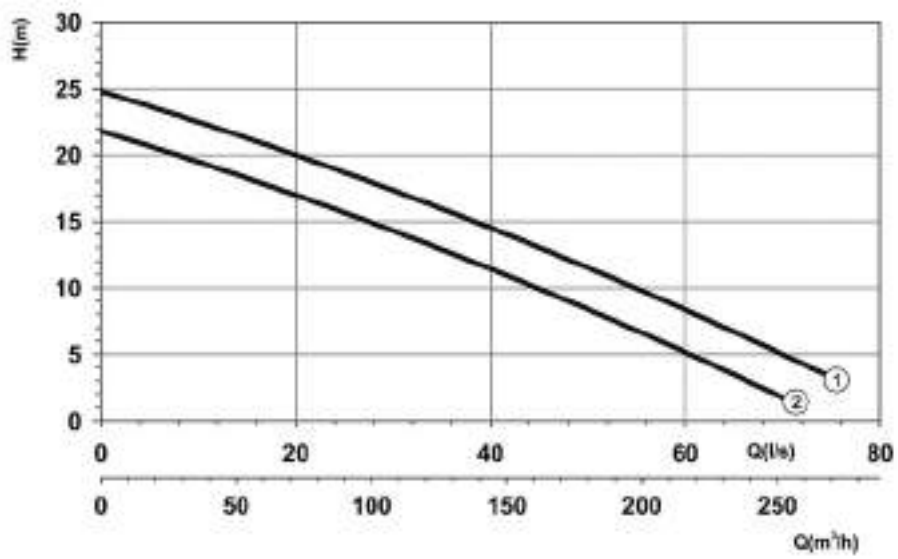

TABLAS DE CARACTERÍSTICAS

Curva Nº y Modelo	P1 (kW) 1~	P1 (kW) 3~	Int. absorbida (A) 3~ 400 V	Int. absorbida (A) 3~ 690 V	Paso de Sólidos Ø (mm)	DN		Q=Caudal 450	900	1500	2100	2700	3300	3900	4800	5700	6600	Peso kg
							l/min	27	54	90	126	162	198	234	288	342	396	
							m³/h	H=Altura manométrica total en m										
(1) DRC/ A100-250-10,1	-	10,1	-	22	90	100		20,5	18	15,3	12,5	9,8	7	4	-	-	-	204
(2) DRC/ A100-265-12,1	-	12,1	-	27	90	100		23	22	18	16	13	10	7	-	-	-	204

DIMENSIONES

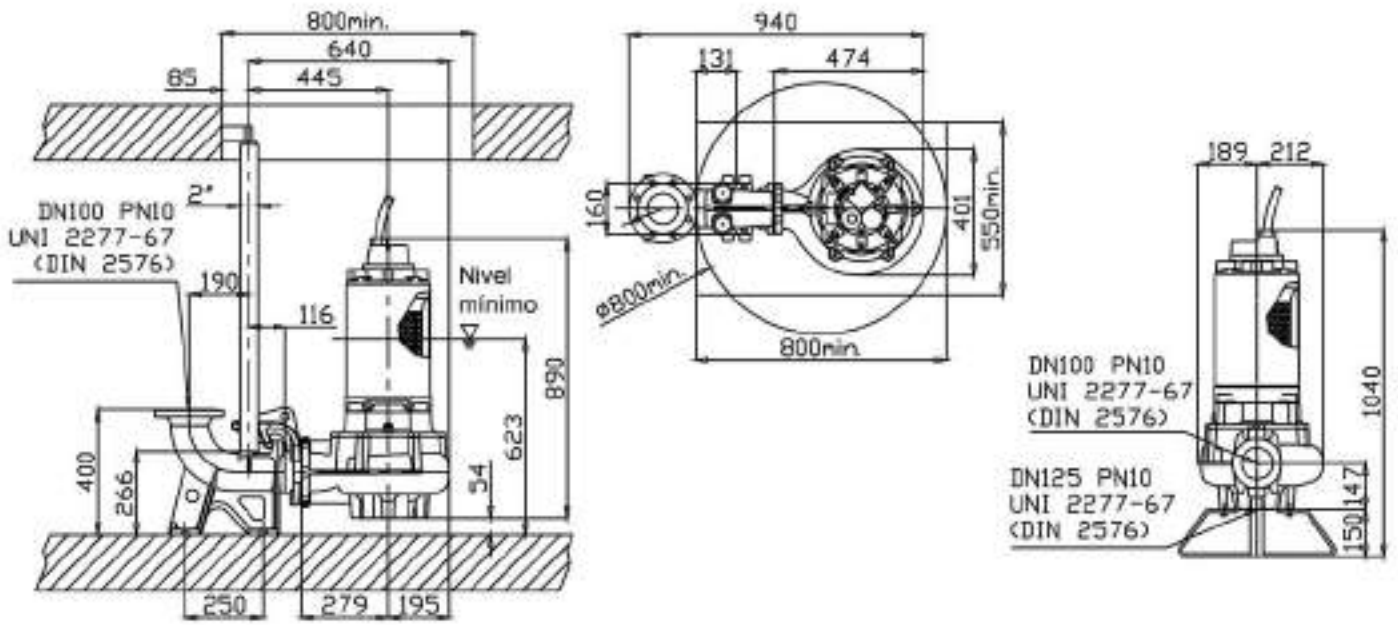

DRC

ELECTROBOMBAS SUMERGIBLES PARA AGUAS FECALES MONOCANAL

CURVAS DE CARACTERÍSTICAS

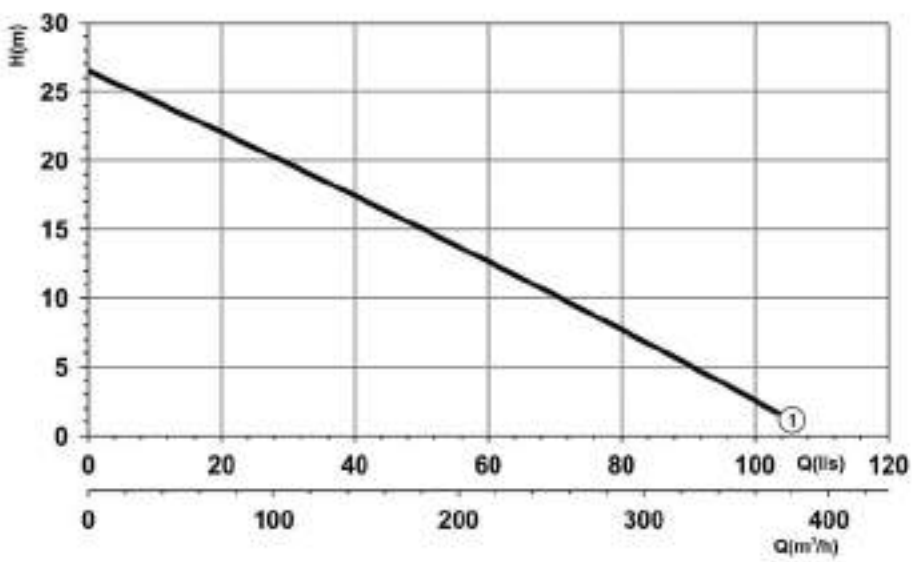

4 POLOS - FUNDICIÓN

TABLAS DE CARACTERÍSTICAS

Curva Nº y Modelo	P1 (kW) 1~	P1 (kW) 3~	Int. absorbida (A) 3~ 400 V	Int. absorbida (A) 3~ 690 V	Paso de Sólidos Ø (mm)	DN	l/min / m³/h	Q=Caudal 450 / 27	900 / 54	1500 / 90	2100 / 126	2700 / 162	3300 / 198	3900 / 234	4800 / 288	5700 / 342	6600 / 396	Peso kg
								H=Altura manométrica total en m										
(1) DRC/A150-275-14,1	-	14,1	-	30	100	150		24,5	23	20,5	17,8	15,5	13	11	7,5	3,5	-	218

DIMENSIONES

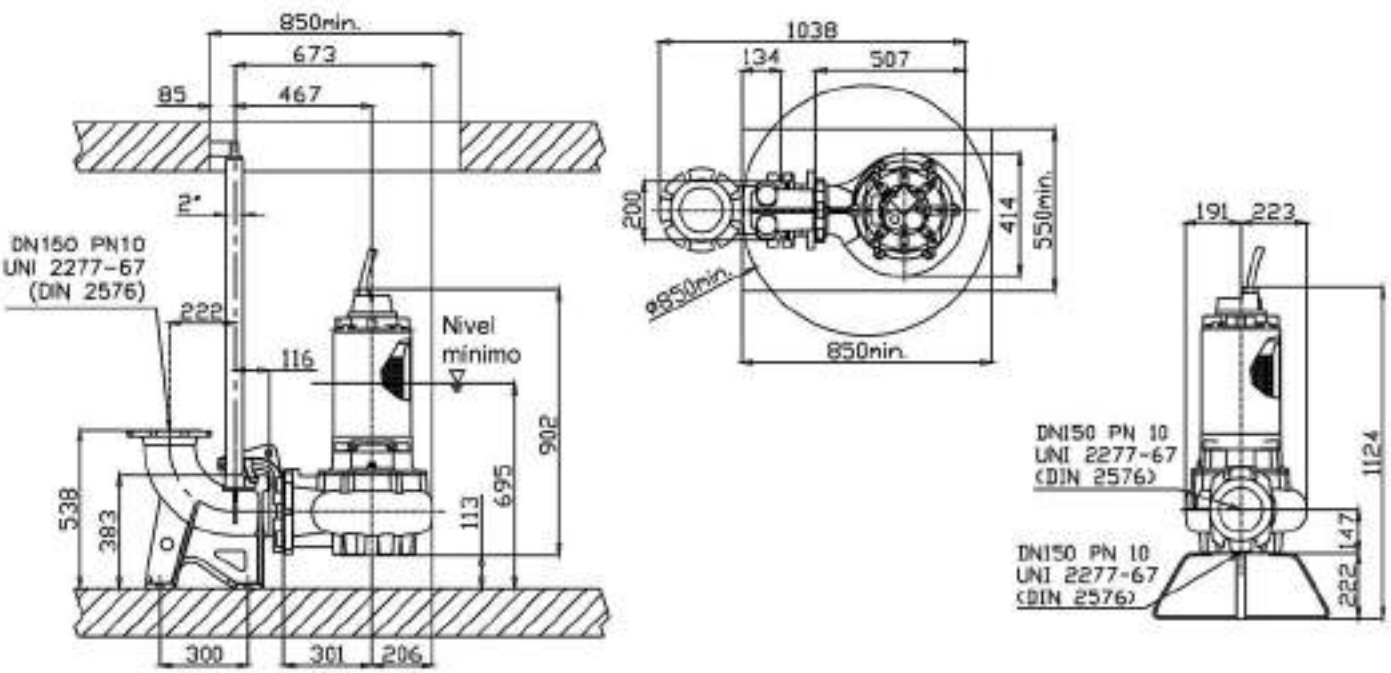

DRC

ELECTROBOMBAS SUMERGIBLES PARA AGUAS FECALES MONOCANAL

CURVAS DE CARACTERÍSTICAS

4 POLOS - FUNDICIÓN

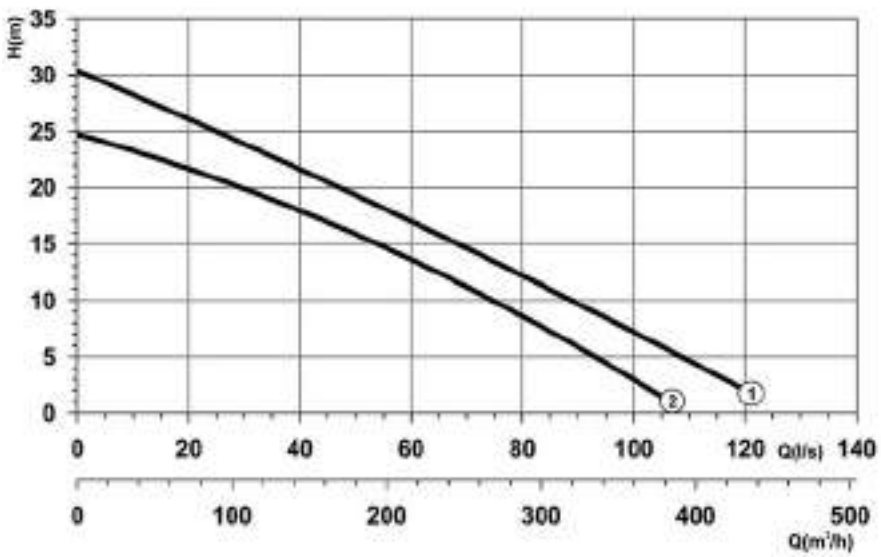

TABLAS DE CARACTERÍSTICAS

Curva Nº y Modelo	P1 (kW) 1~	P1 (kW) 3~	Int. absorbida (A) 3~ 400 V	Int. absorbida (A) 3~ 690 V	Paso de Sólidos Ø (mm)	DN		Q=Caudal 450	900	1500	2100	2700	3300	3900	4800	5700	6600	Peso kg
							l/min											
							m³/h	27	54	90	126	162	198	234	288	342	396	
								H=Altura manométrica total en m										
(2) DRC/ A150-285-20,7	-	20,7	-	41,5	100	150		23,7	22,5	20,8	18,9	16,9	14,7	12,4	8,6	4,5	-	320
(1) DRC/ A150-295-20,7	-	20,7	-	41,5	100	150		28,8	27,2	25	22,7	20,5	18,2	15,8	12,2	8,5	4,6	320

DIMENSIONES

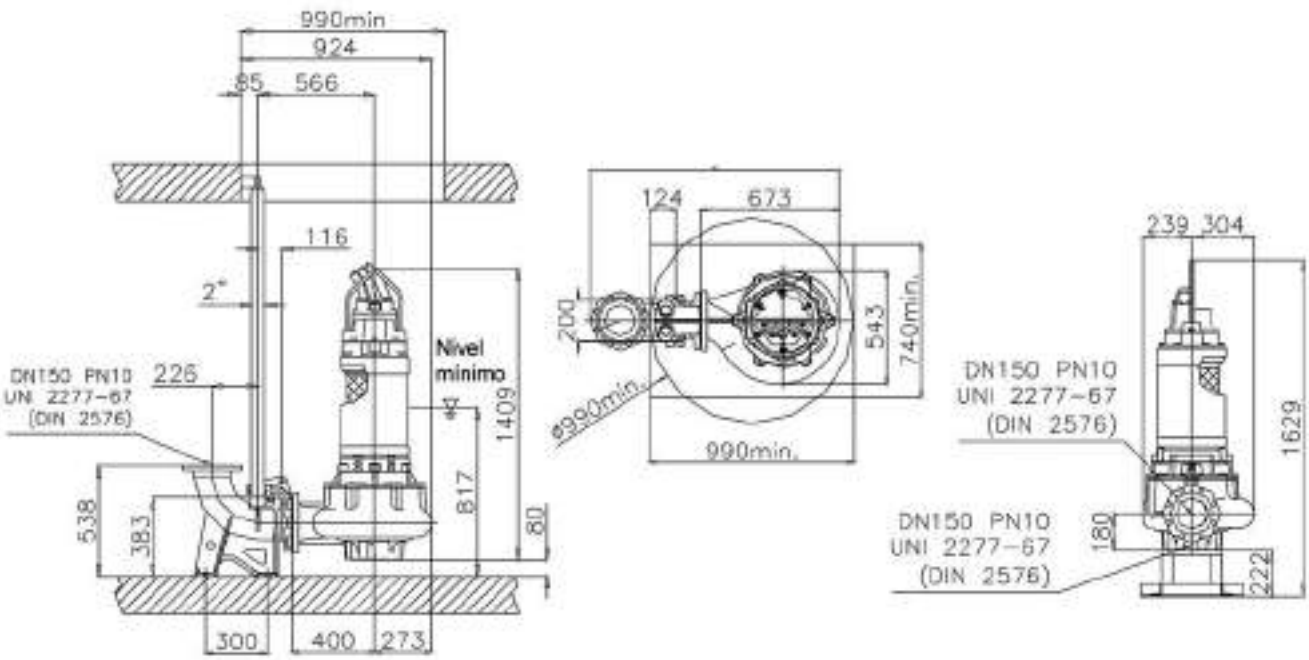

www.ebara.es

DRC / 316

ELECTROBOMBAS SUMERGIBLES PARA AGUAS FECALES MONOCANAL - AISI 316

Electrobombas sumergibles con impulsor monocanal en Acero Inoxidable AISI 316, principalmente diseñadas para bombear líquidos agresivos y corrosivos. Particularmente adecuadas para el drenaje de aguas residuales originadas en la industria química.

MONOCANAL
DRC

PRESTACIONES
- Máxima inmersión: 20 m.
- Temperatura máx. del líquido vehiculado: 40ºC
- Refrigeración: Mediante el líquido vehiculado.
- Máximo paso de sólidos: 40 mm.

MATERIALES
- Cuerpo de impulsión, impulsor, carcasa y tapa de motor: Ac. Inox AISI 316
- Eje motor: Ac. Inoxidable AISI 316L
- Cierre mecánico: Carburo de Silicio/Silicio/Vitón
- Cable: Neopreno H07RN/F

DATOS TÉCNICOS
- Motor asíncrono, 2 polos
- Servicio continuo.
- Aislamiento Clase F
- Protección IP68
- Trifásica 400V ± 10% 50Hz

CURVAS DE CARACTERÍSTICAS - 2 POLOS - AISI 316

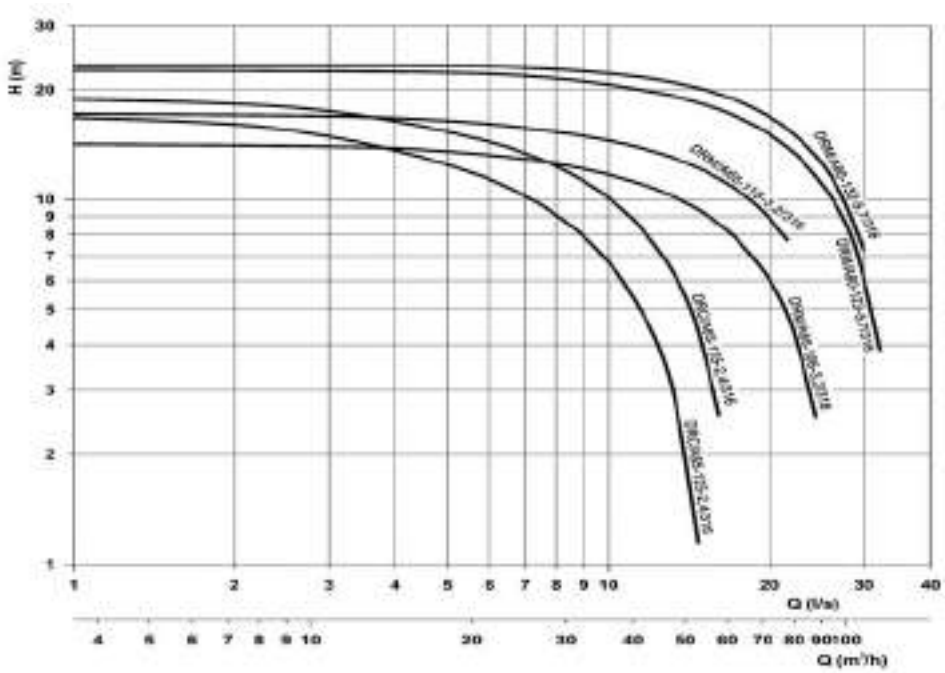

DRC / 316

ELECTROBOMBAS SUMERGIBLES PARA AGUAS FECALES
MONOCANAL - AISI 316

CURVAS DE CARACTERÍSTICAS

2 POLOS - AISI 316

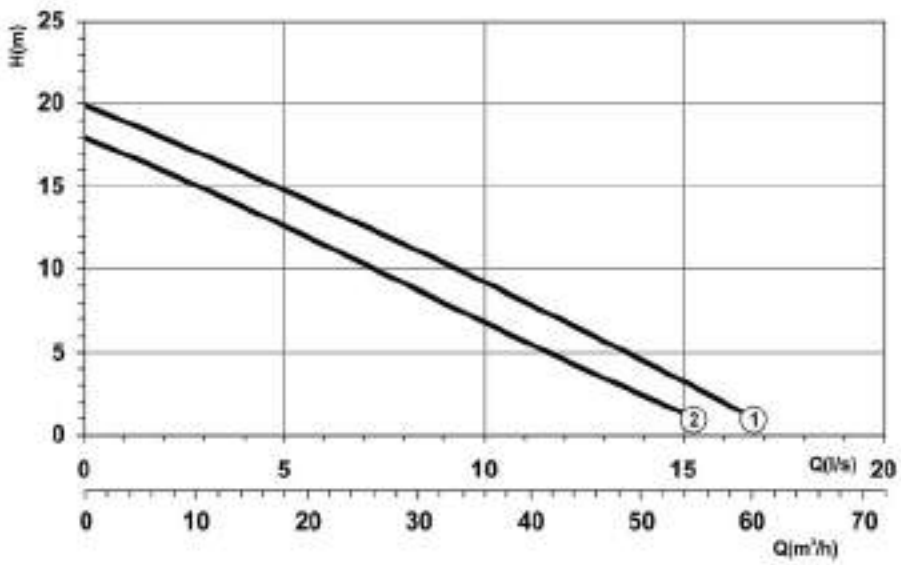

TABLAS DE CARACTERÍSTICAS

Curva Nº y Modelo	P1 (kW)	Int. absorbida (A) 1~ 230 V	Int. absorbida (A) 3~ 400 V	Paso de Sólidos Ø (mm)	DN		Q=Caudal l/min	250	400	500	600	700	800	900	1000	1100	1300	Peso kg
							m³/h	15	24	30	36	42	48	54	60	66	78	
							H=Altura manométrica total en m											
(2) DRC/A65-125-1,8/316M Ex	1,8	10	-	40	65			13	10,5	8	7	5	2,5	1,5	-	-	-	49
(2) DRC/A65-125-2,4/316 Ex	2,4	-	5	40	65			13	10,5	8	7	5	2,5	1,5	-	-	-	49
(1) DRC/A65-135-2,9/316 Ex	2,9	-	6	40	65			16	13,3	12	10	8	5,6	3,5	1	-	-	49

Ex *Modelo disponible en versión antideflagrante ATEX*

DIMENSIONES

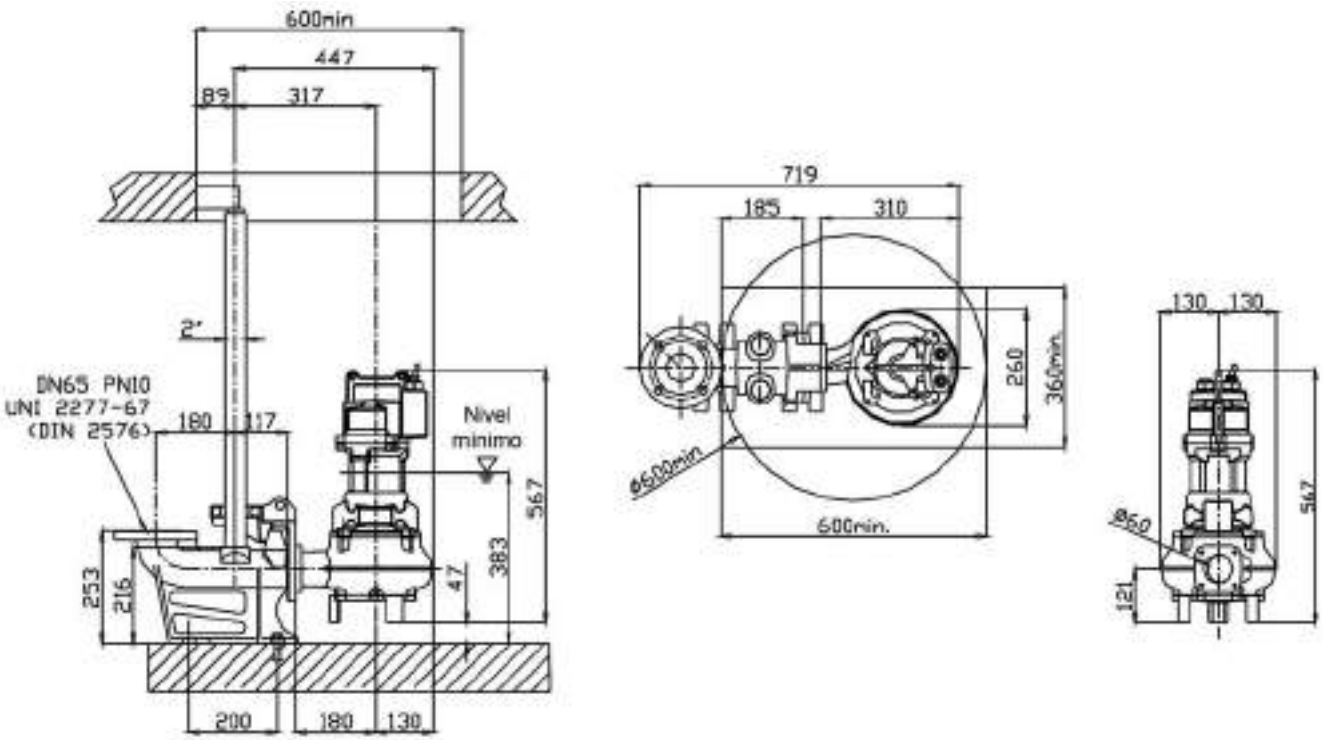

www.ebara.es

DRC / B

ELECTROBOMBAS SUMERGIBLES PARA AGUAS FECALES MONOCANAL - BRONCE

Electrobombas sumergibles con impulsor vortex en Bronce Marino B10, principalmente diseñadas para bombear líquidos agresivos y corrosivos. Particularmente adecuadas para la limpieza de aguas marinas, alimentarias, químicas y petroquímicas.

MONOCANAL
DRC

PRESTACIONES
- Máxima inmersión: 20 m.
- Temperatura máx. del líquido vehiculado: 40ºC
- Refrigeración: Mediante el líquido vehiculado.
- Máximo paso de sólidos: 40 mm.

DATOS TÉCNICOS
- Motor asíncrono, 2 polos
- Servicio continuo.
- Aislamiento Clase F
- Protección IP68
- Trifásica 400V ± 10% 50Hz

MATERIALES
- Cuerpo de impulsión, carcasa y tapa de motor: Bronce Marino B10
- Impulsor: Ac. Inoxidable AISI 316
- Eje motor: Ac. Inoxidable AISI 316L
- Cierre mecánico: Carburo de Silicio/Silicio
- Cable: Neopreno H07RN/F

CURVAS DE CARACTERÍSTICAS - 2 POLOS - BRONCE MARINO

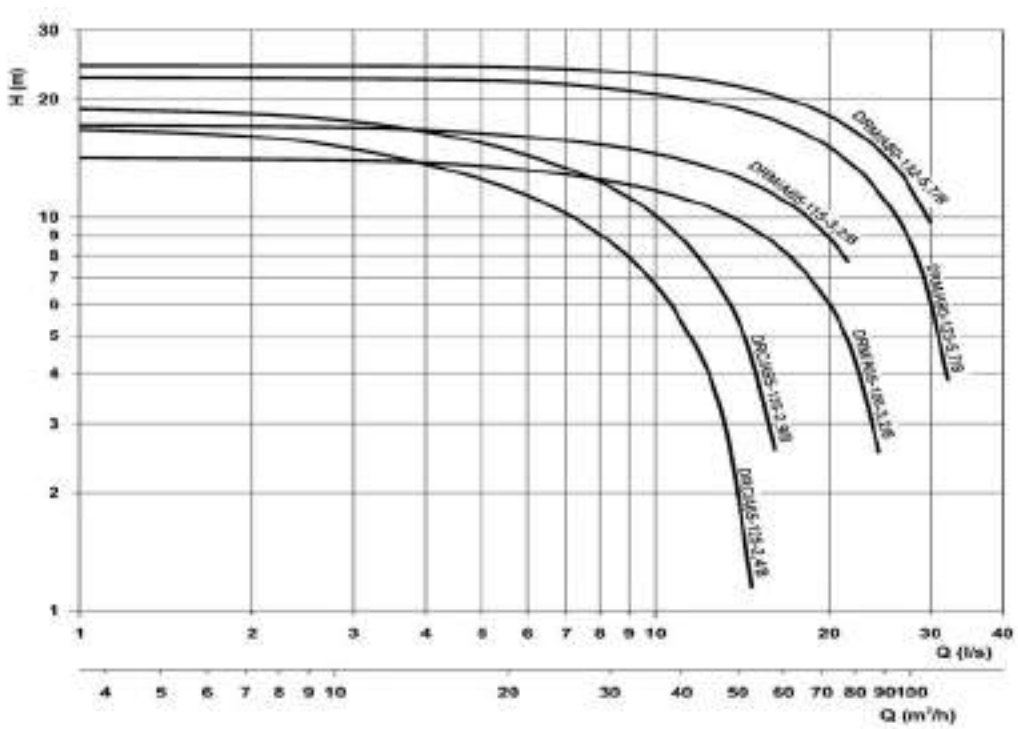

DRC / B

ELECTROBOMBAS SUMERGIBLES PARA AGUAS FECALES
MONOCANAL - BRONCE

CURVAS DE CARACTERÍSTICAS

2 POLOS - BRONCE MARINO

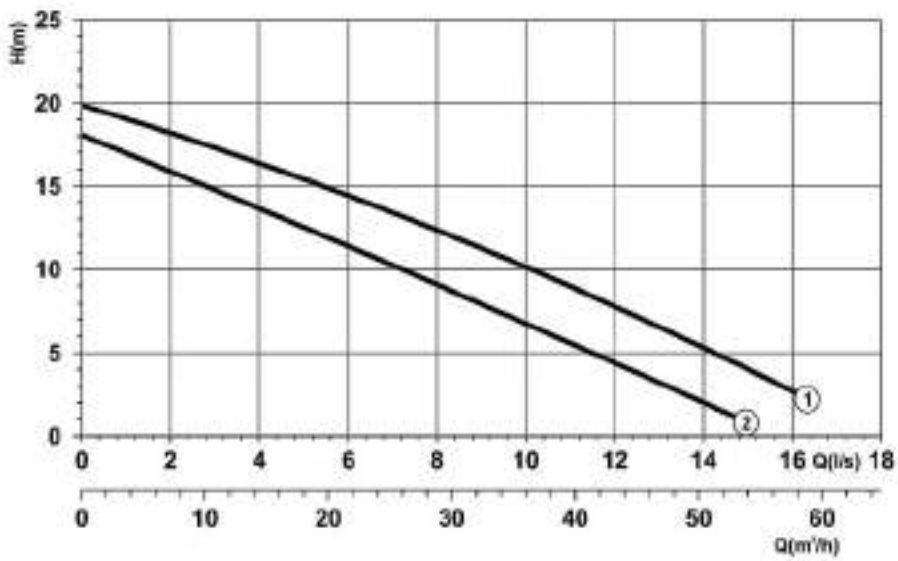

TABLAS DE CARACTERÍSTICAS

Curva Nº y Modelo	P1 (kW) 1~	P1 (kW) 3~	Int. absorbida (A) 1~ 230 V	Int. absorbida (A) 3~ 400 V	Paso de Sólidos Ø (mm)	DN		Q=Caudal 250	400	500	600	700	800	900	1000	1100	1300	Peso kg
							l/min											
							m³/h	15	24	30	36	42	48	54	60	66	78	
								H=Altura manométrica total en m										
(2) DRC/A65-125-1,8/BM Ex	1,8	-	10	-	40	65		13	10,5	8	7	5	2,5	1,5	-	-	-	45
(2) DRC/A65-125-2,4/B Ex	-	2,4	-	5	40	65		13	10,5	8	7	5	2,5	1,5	-	-	-	50
(1) DRC/A65-135-2,9/B Ex	-	2,9	-	6	40	65		16	13,3	12	10	8	5,6	3,5	1	-	-	50

Ex *Modelo disponible en versión antideflagrante ATEX*

DIMENSIONES

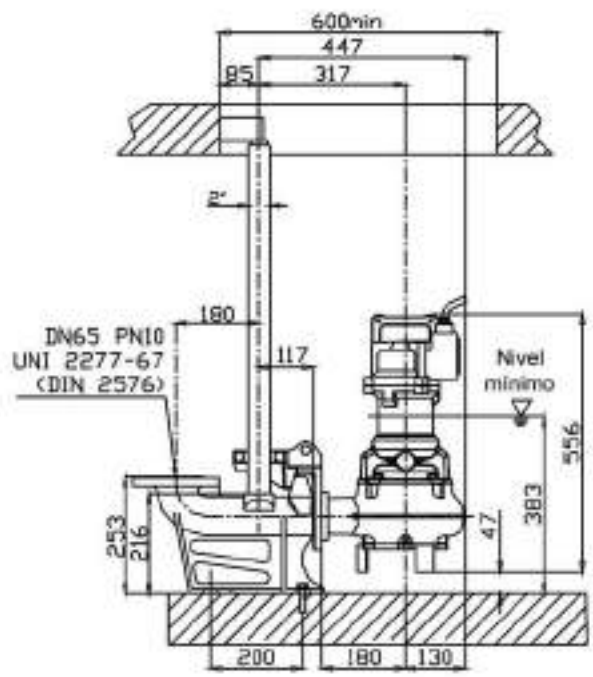

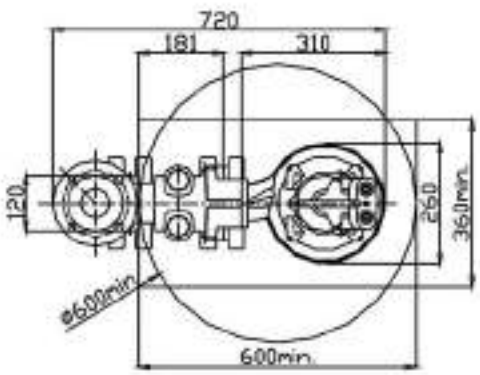

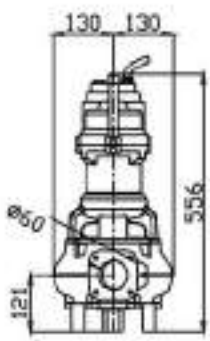

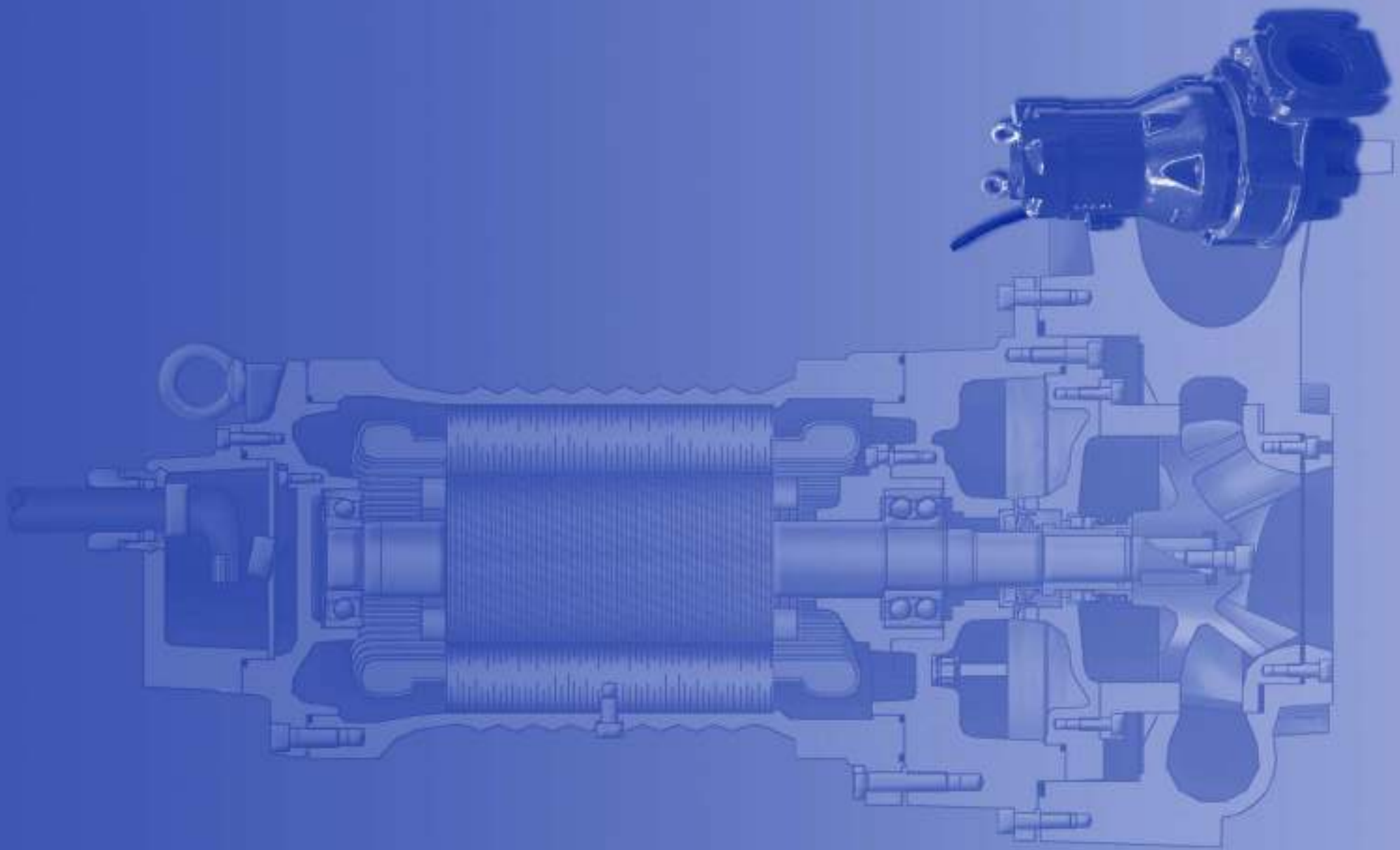

www.ebara.es

DRM

ELECTROBOMBAS SUMERGIBLES PARA AGUAS FECALES MULTICANAL

Electrobombas sumergibles multicanal, principalmente diseñadas para bombear aguas residuales y fecales no corrosivas con sólidos en suspensión. Particularmente adecuadas para el vaciado de fosas sépticas y drenaje de lugares sujetos de inundarse.

MULTICANAL
DRM

PRESTACIONES

- Máxima inmersión: 20 m.
- Temperatura máx. del líquido vehiculado: 40ºC
- Refrigeración: Mediante el líquido vehiculado.
- Máximo paso de sólidos: 60 mm.

DATOS TÉCNICOS

- Motor asíncrono, 2 polos
- Servicio continuo.
- Aislamiento Clase F
- Protección IP68
- Trifásica 400/690V ± 10% 50Hz

MATERIALES

- Cuerpo de impulsión, impulsor, carcasa y tapa de motor: Hierro Fundido GG-25.
- Eje motor: Ac. Inoxidable AISI 420B
- Cierre mecánico: Carburo de Silicio/Silicio
- Cable: Neopreno H07RN/F

CURVAS DE CARACTERÍSTICAS - 2 POLOS

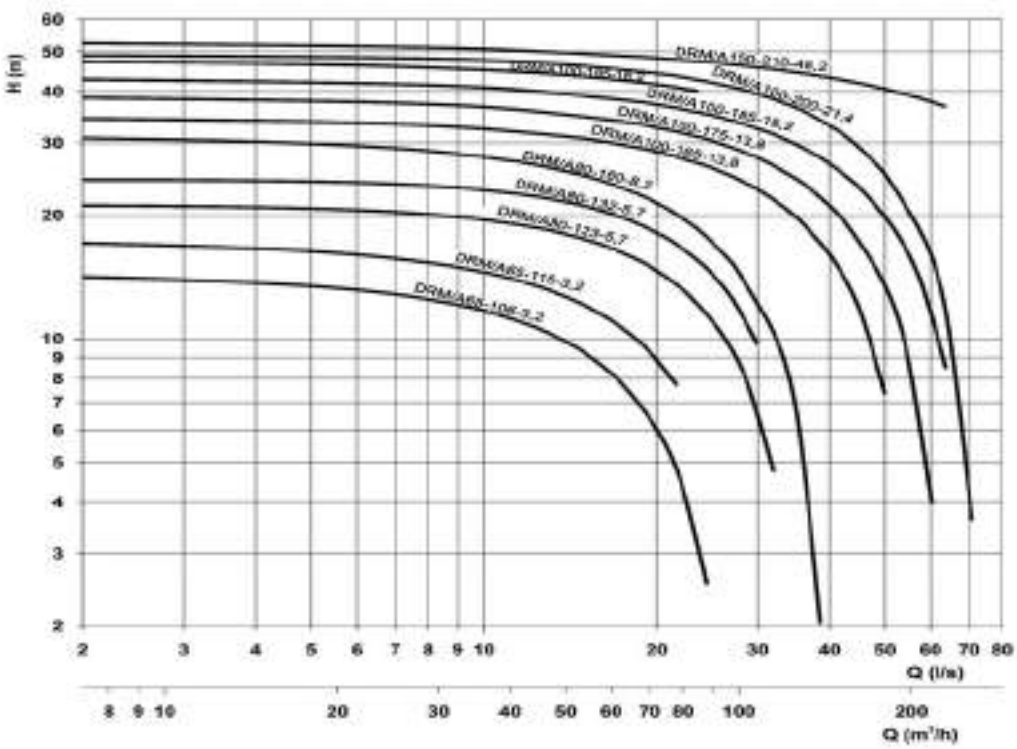

DRM

ELECTROBOMBAS SUMERGIBLES PARA AGUAS FECALES MULTICANAL

CURVAS DE CARACTERÍSTICAS

2 POLOS - FUNDICIÓN

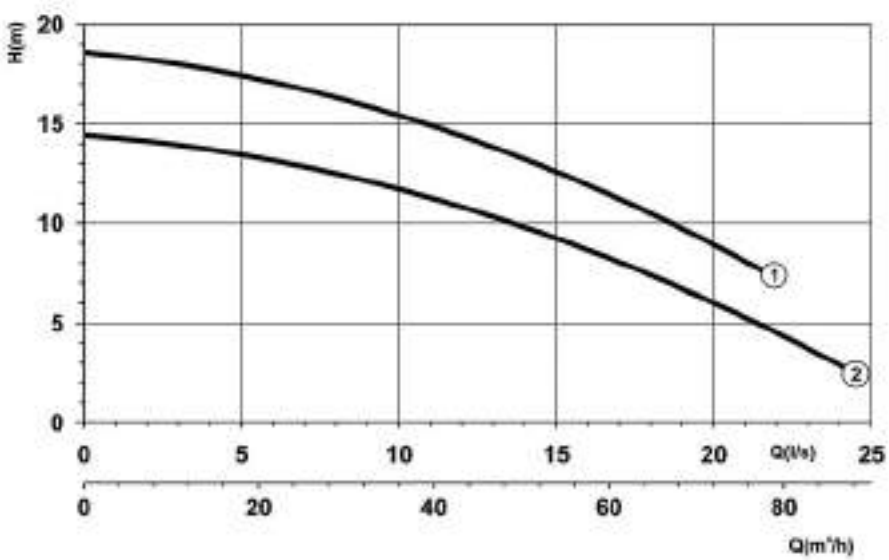

TABLAS DE CARACTERÍSTICAS

Curva Nº y Modelo	P1 (kW) 1~	P1 (kW) 3~	Int. absorbida (A) 1~ 230 V	Int. absorbida (A) 3~ 400 V	Paso de Sólidos Ø (mm)	DN		Q=Caudal 200	450	600	900	1050	1200	1500	2100	2700	3300	Peso kg
							l/min											
							m³/h	12	27	36	54	63	72	90	126	162	198	
								H=Altura manométrica total en m										
(2) DRM/A65-106-3,2 Ex	-	3,2	-	6,5	30	65		13,5	12,5	12	9	7,7	6	-	-	-	-	61
(1) DRM/A65-115-3,2 Ex	-	3,5	-	6,5	30	65		18	17	16	13	11	8,5	-	-	-	-	61

Ex *Modelo disponible en versión antideflagrante ATEX*

DIMENSIONES

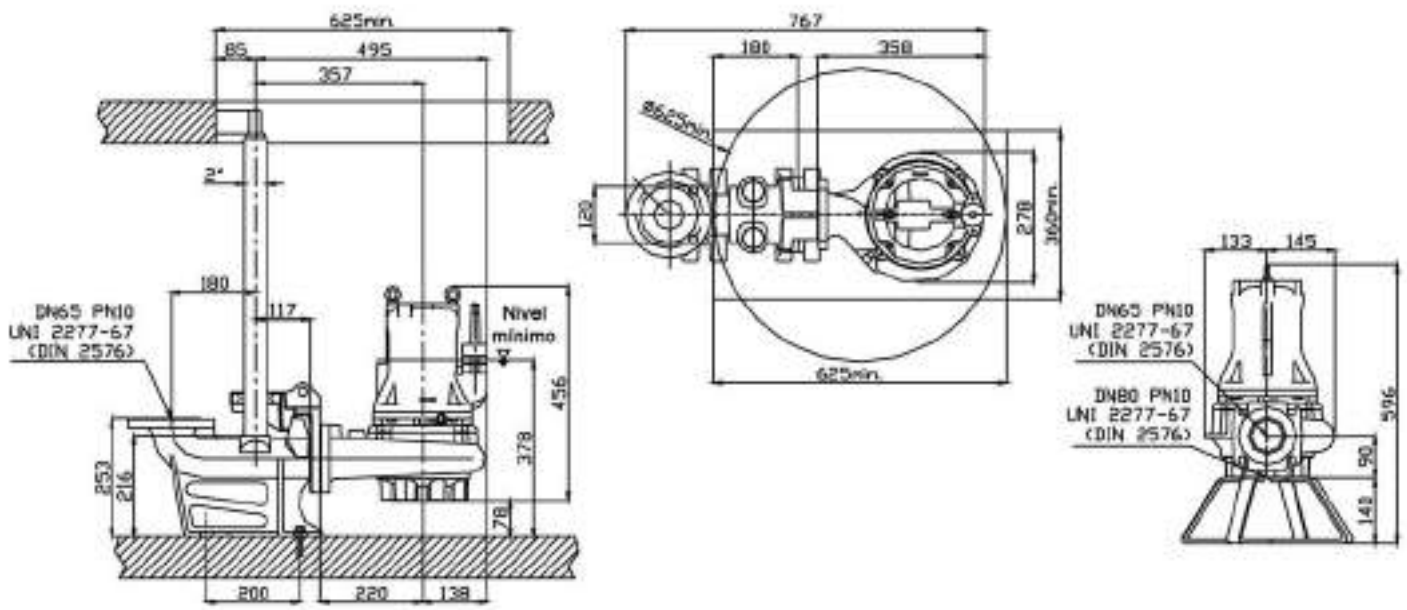

DRM

ELECTROBOMBAS SUMERGIBLES PARA AGUAS FECALES
MULTICANAL

CURVAS DE CARACTERÍSTICAS

2 POLOS - FUNDICIÓN

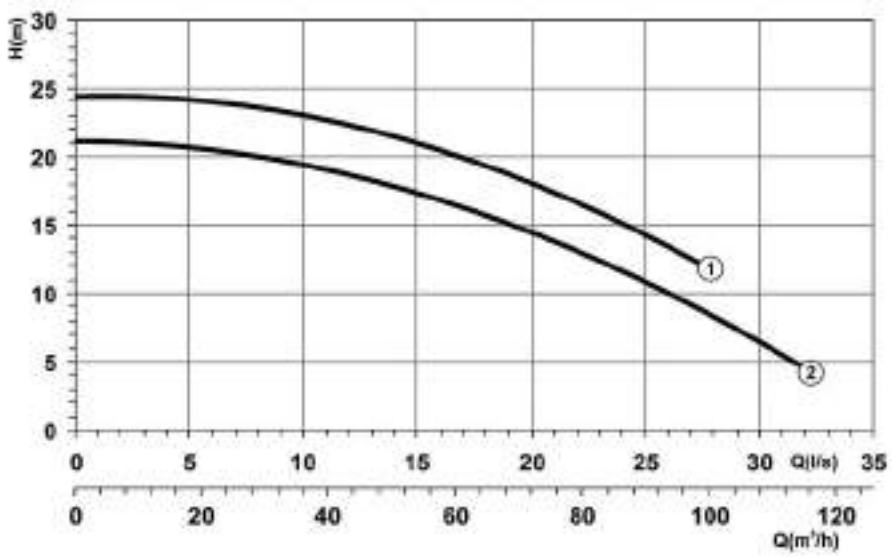

TABLAS DE CARACTERÍSTICAS

Curva Nº y Modelo	P1 (kW) 1~	P1 (kW) 3~	Int. absorbida (A) 3~ 400 V	Int. absorbida (A) 3~ 690 V	Paso de Sólidos Ø (mm)	DN		Q=Caudal 200	450	600	900	1050	1200	1500	2100	2700	3300	Peso kg
							l/min											
							m³/h	12	27	36	54	63	72	90	126	162	198	
								H=Altura manométrica total en m										
(2) DRM/A80-123-5,7 Ex	-	5,7	-	12,5	30	80		21	20	19,5	17	16	14,4	11	-	-	-	77
(1) DRM/A80-132-5,7 Ex	-	5,7	-	12,5	30	80		24	23,5	22,5	21,5	19,5	17,7	14	-	-	-	77

Ex *Modelo disponible en versión antideflagrante ATEX*

DIMENSIONES

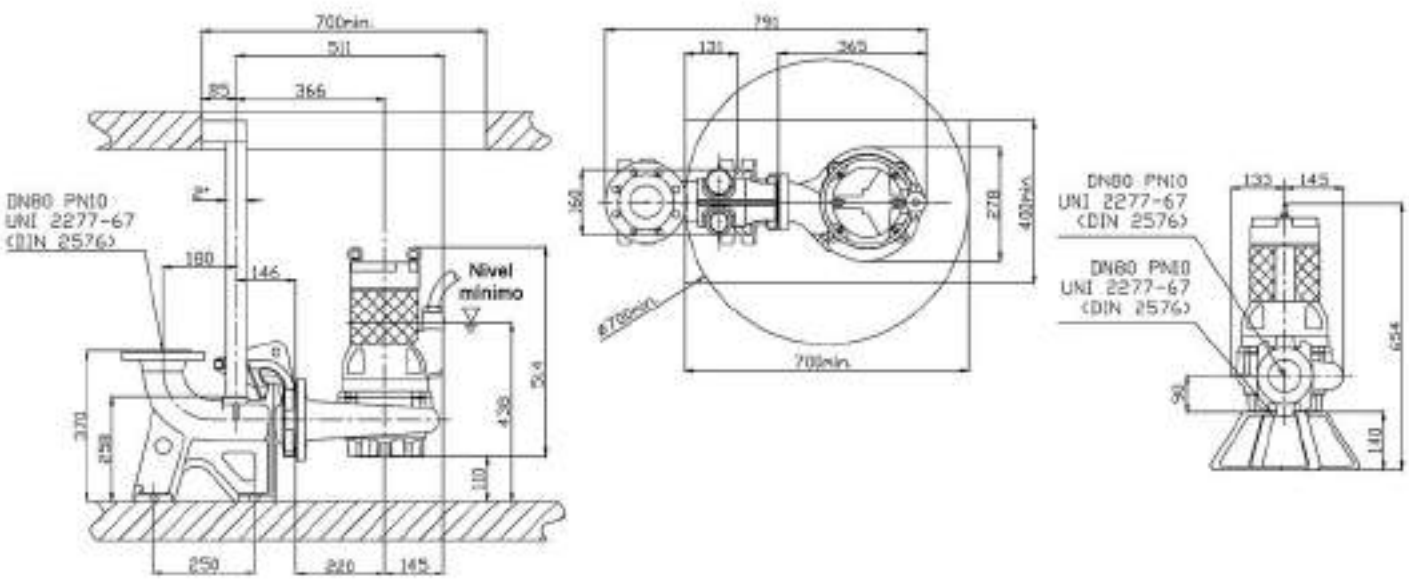

DRM

ELECTROBOMBAS SUMERGIBLES PARA AGUAS FECALES MULTICANAL

CURVAS DE CARACTERÍSTICAS

2 POLOS - FUNDICIÓN

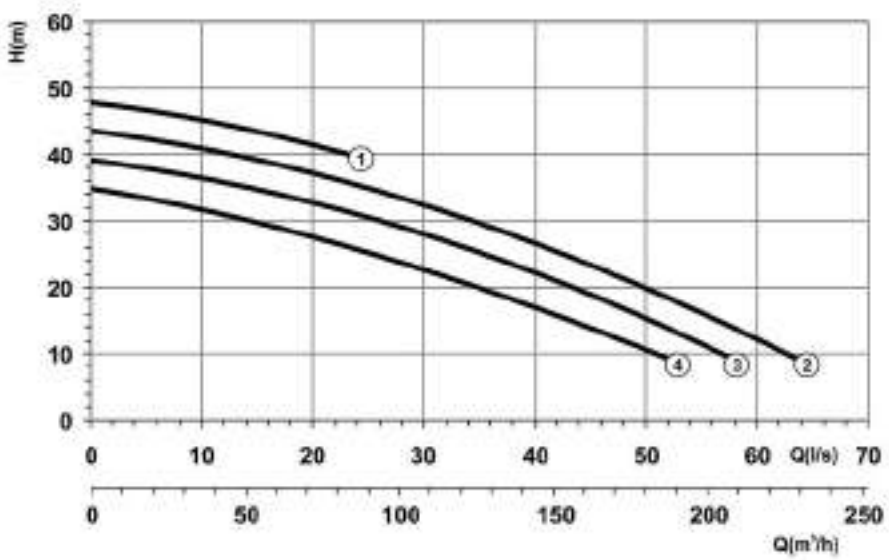

TABLAS DE CARACTERÍSTICAS

Curva Nº y Modelo	P1 (kW) 3~	Int. absorbida (A) 3~ 400 V	690 V	Paso de Sólidos Ø (mm)	DN		Q=Caudal 450	900	1200	1500	2100	2700	3300	3900	4500	5400	Peso kg
						l/min	27	54	72	90	126	162	198	234	270	324	
						m³/h	H=Altura manométrica total en m										
(4) DRM/A100-165-13,8	13,8	-	29,5	40	100		33	29	27,5	25	20	13	-	-	-	-	200
(3) DRM/A100-175-13,8	13,8	-	29,5	40	100		37	35	34	31	25,5	19	11	-	-	-	200
(2) DRM/A100-185-18,2	18,2	-	34	40	100		42	39	37	35	30	24	17	9	-	-	200
(1) DRM/A100-195-18,2	18,2	-	34	40	100		46	44	42	-	-	-	-	-	-	-	200

DIMENSIONES

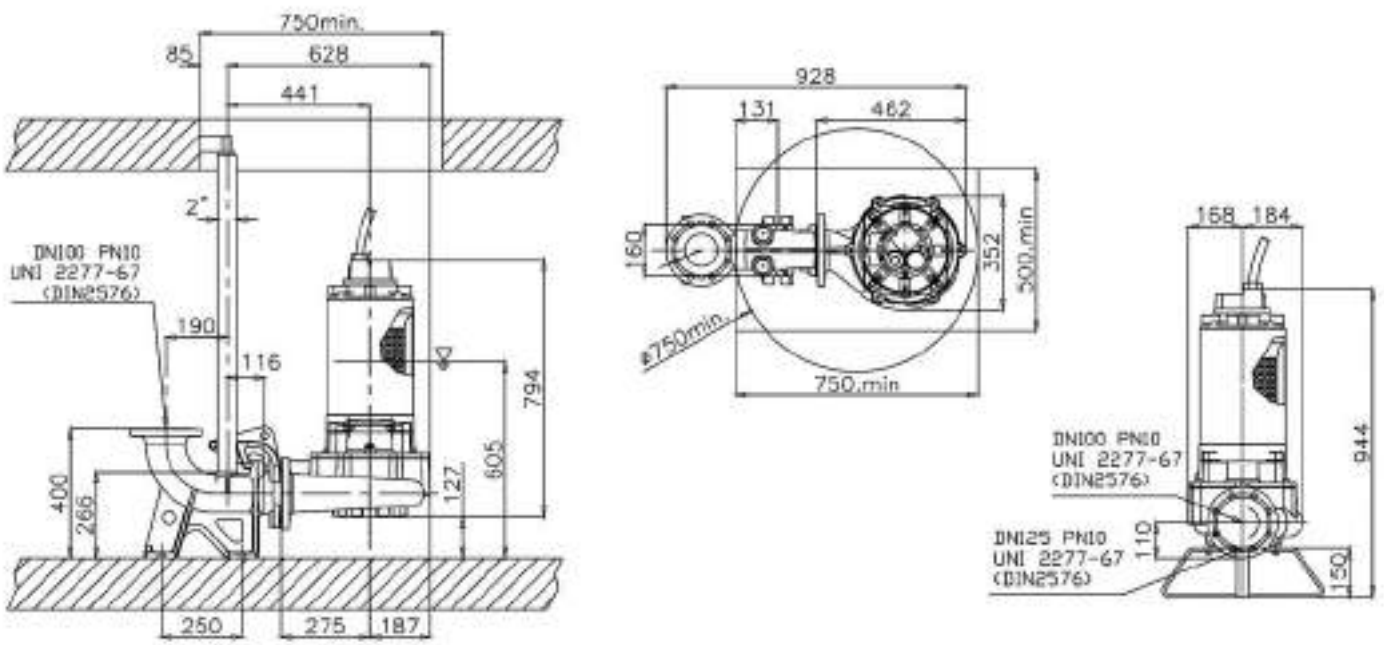

DRM

ELECTROBOMBAS SUMERGIBLES PARA AGUAS FECALES
MULTICANAL

CURVAS DE CARACTERÍSTICAS

2 POLOS - FUNDICIÓN

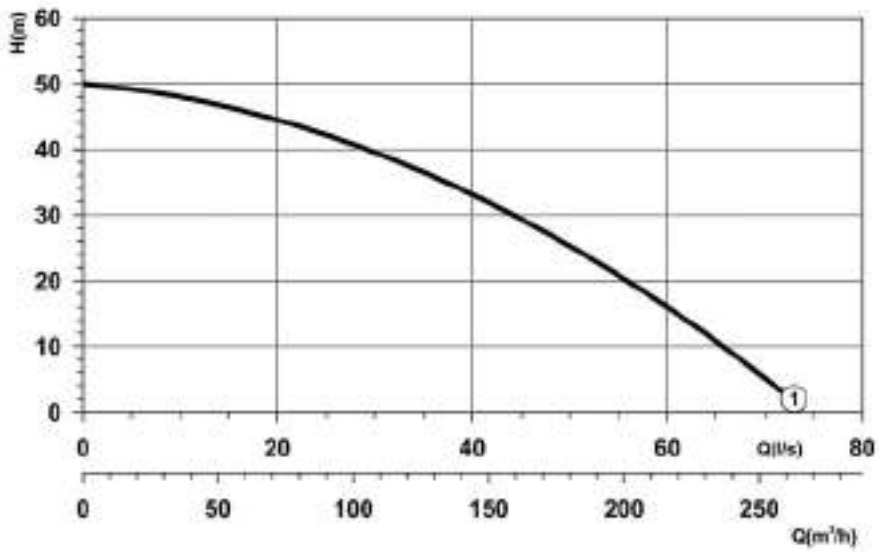

TABLAS DE CARACTERÍSTICAS

Curva Nº y Modelo	P1 (kW)		Int. absorbida (A) 3~		Paso de Sólidos Ø (mm)	DN		Q=Caudal										Peso kg
	1~	3~	400 V	690 V			l/min	450	900	1200	1500	2100	2700	3300	3900	4500	5400	
							m³/h	27	54	72	90	126	162	198	234	270	324	
								H=Altura manométrica total en m										
(1) DRM/A100-200-21,4	-	21,4	-	38,5	40	100		46,8	44,7	42,7	40,3	34,2	26,3	16,8	5,6	-	-	230

DIMENSIONES

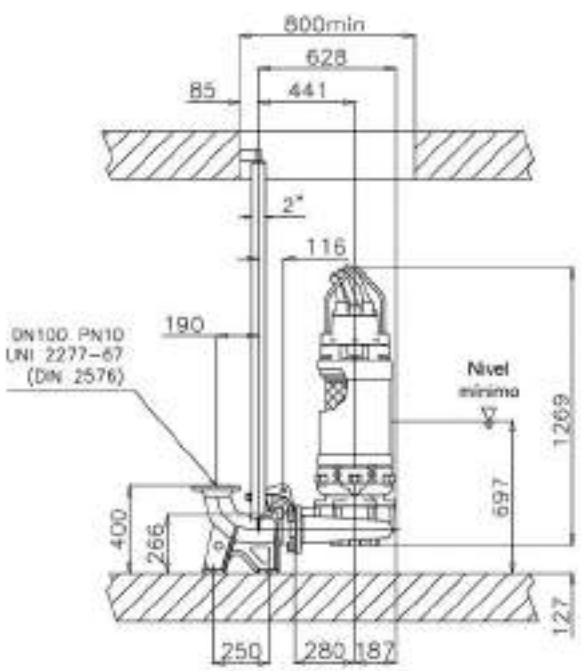

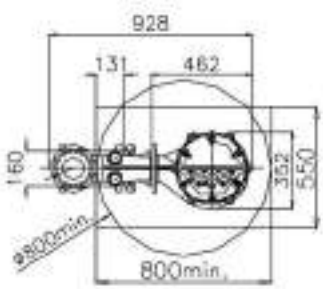

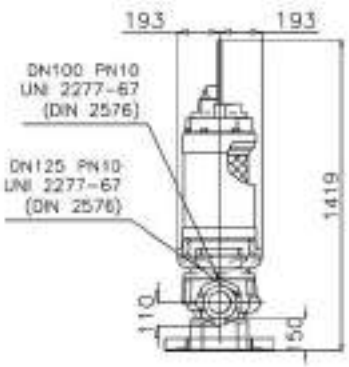

DRM

ELECTROBOMBAS SUMERGIBLES PARA AGUAS FECALES MULTICANAL

CURVAS DE CARACTERÍSTICAS

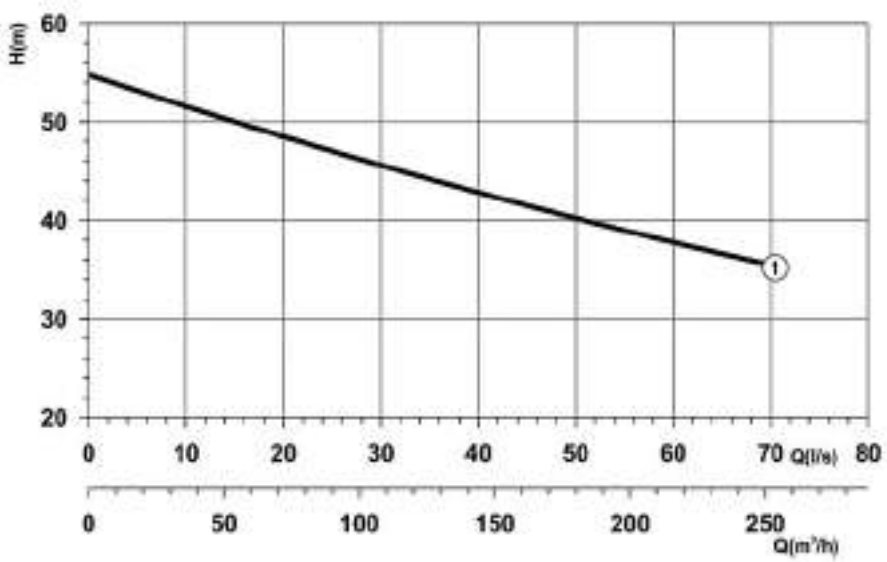

2 POLOS - FUNDICIÓN

TABLAS DE CARACTERÍSTICAS

Curva Nº y Modelo	P1 (kW) 1~	P1 (kW) 3~	Int. absorbida (A) 3~ 400 V	Int. absorbida (A) 3~ 690 V	Paso de Sólidos Ø (mm)	DN		Q=Caudal 450	900	1200	1500	2100	2700	3300	3900	4500	5400	Peso kg
							l/min	27	54	72	90	126	162	198	234	270	324	
							m³/h	H=Altura manométrica total en m										
(1) DRM/A150-210-48,2	-	48,2	-	86,5	50	150		51,3	49,5	48,3	47,1	44,6	41,9	39,2	-	-	-	495

DIMENSIONES

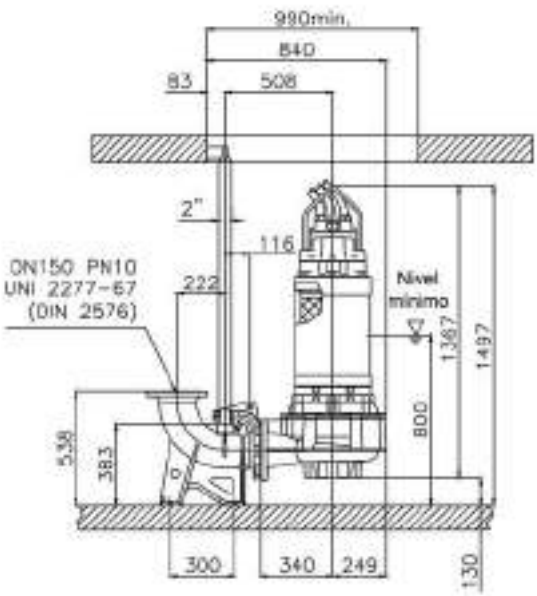

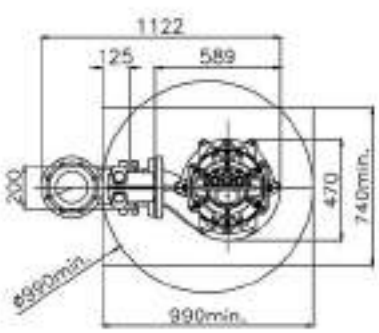

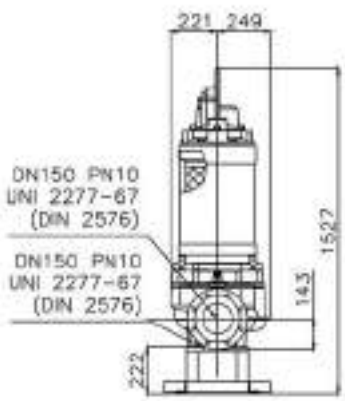

www.ebara.es

DRM

ELECTROBOMBAS SUMERGIBLES PARA AGUAS FECALES MULTICANAL

Electrobombas sumergibles multicanal, principalmente diseñadas para bombear aguas residuales y fecales no corrosivas con sólidos en suspensión. Particularmente adecuadas para el vaciado de fosas sépticas y drenaje de lugares sujetos de inundarse.

MULTICANAL
DRM

PRESTACIONES
- Máxima inmersión: 20 m.
- Temperatura máx. del líquido vehiculado: 40ºC
- Refrigeración: Mediante el líquido vehiculado.
- Máximo paso de sólidos: 100 mm.

MATERIALES
- Cuerpo de impulsión, impulsor, carcasa y tapa de motor: Hierro Fundido GG-25.
- Eje motor: Ac. Inoxidable AISI 420B
- Cierre mecánico: Carburo de Silicio/Silicio
- Cable: Neopreno H07RN/F

DATOS TÉCNICOS
- Motor asíncrono, 4 polos
- Servicio continuo.
- Aislamiento Clase F
- Protección IP68
- Trifásica 400/690V ± 10% 50Hz

CURVAS DE CARACTERÍSTICAS - 4 POLOS

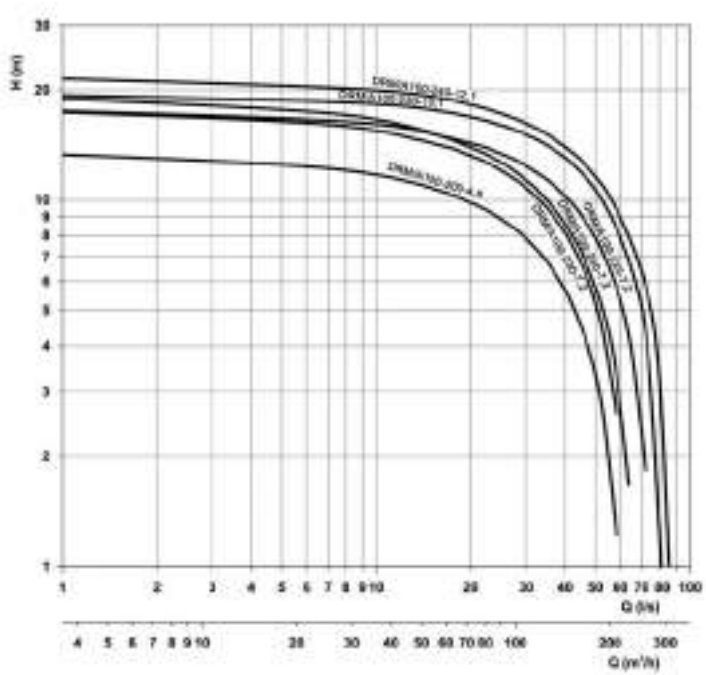

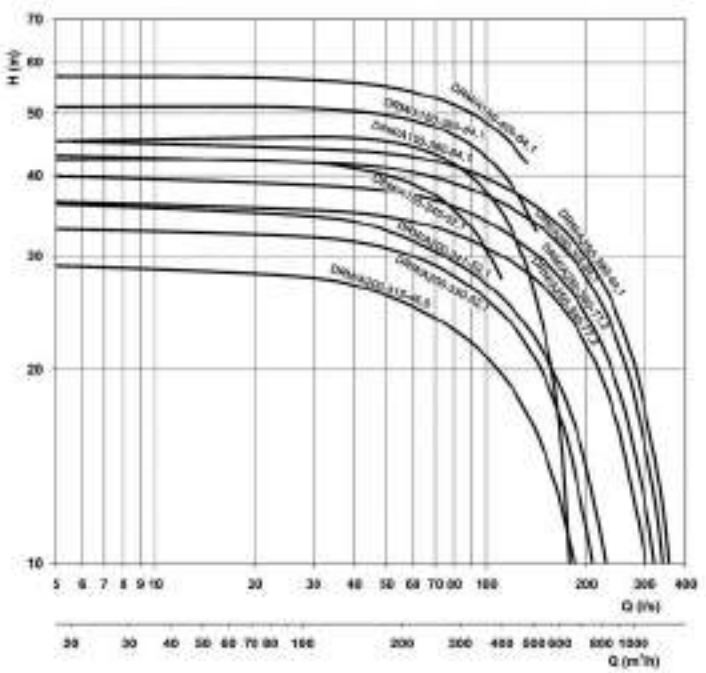

DRM

ELECTROBOMBAS SUMERGIBLES PARA AGUAS FECALES MULTICANAL

CURVAS DE CARACTERÍSTICAS

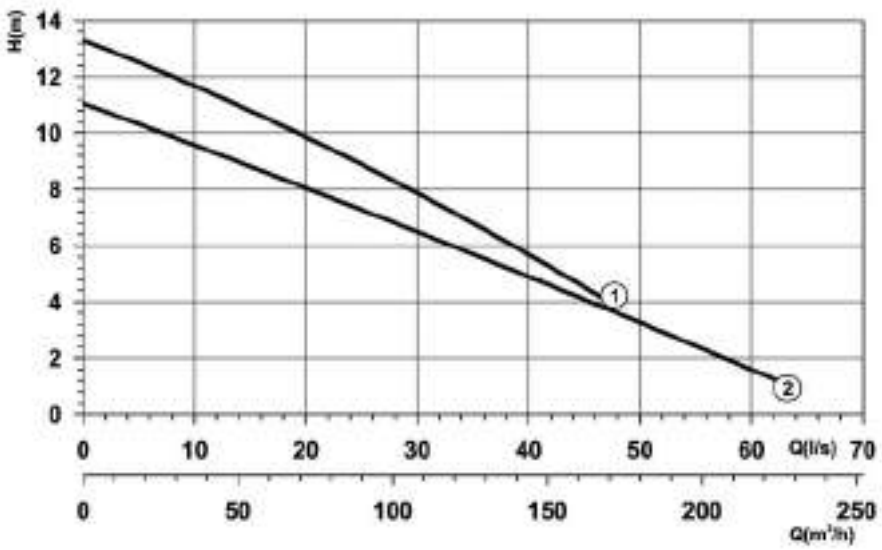

4 POLOS - FUNDICIÓN

TABLAS DE CARACTERÍSTICAS

Curva Nº y Modelo	P1 (kW)		Int. absorbida (A) 3~		Paso de Sólidos Ø (mm)	DN		Q=Caudal										Peso kg
	1~	3~	400 V	690 V			l/min	200	450	600	900	1050	1200	1500	2100	2700	3300	
							m³/h	12	27	36	54	63	72	90	126	162	198	
								H=Altura manométrica total en m										
(2) DRM/A100-185-3,8	-	3,8	-	8	80	100		10,6	10	9,5	8,7	8,5	8	7,2	5,7	4,2	2,5	110
(1) DRM/A100-200-4,6	-	4,6	-	9,5	80	100		12,8	12	11,5	10,5	10	9,8	9	7,5	5	-	110

DIMENSIONES

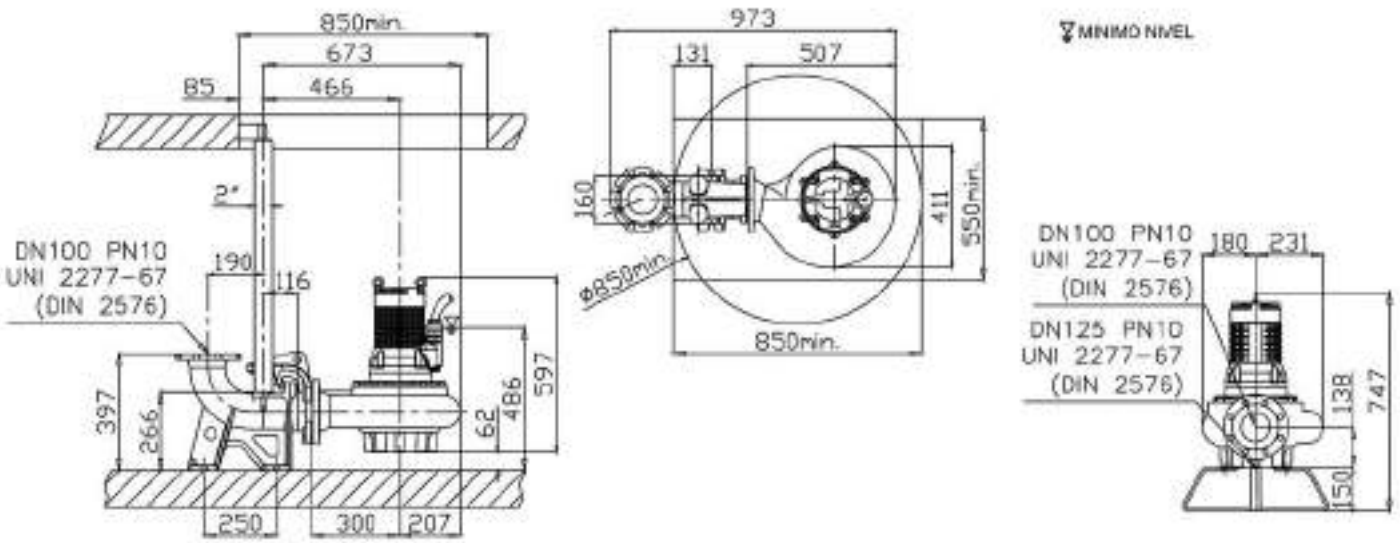

DRM

ELECTROBOMBAS SUMERGIBLES PARA AGUAS FECALES MULTICANAL

CURVAS DE CARACTERÍSTICAS

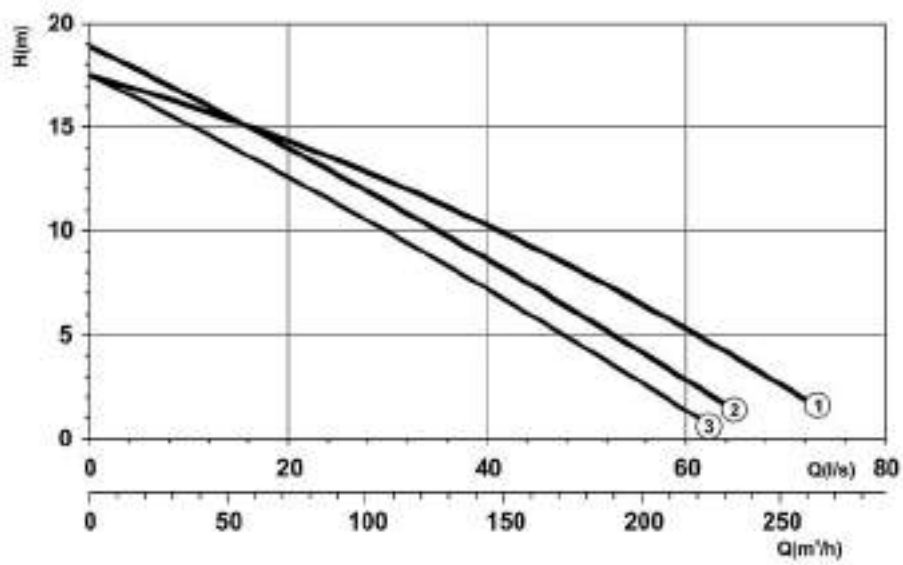

4 POLOS - FUNDICIÓN

TABLAS DE CARACTERÍSTICAS

Curva Nº y Modelo	P1 (kW) 1~	P1 (kW) 3~	Int. absorbida (A) 3~ 400 V	Int. absorbida (A) 3~ 690 V	Paso de Sólidos Ø (mm)	DN	l/min / m³/h	Q=Caudal 450 / 27	900 / 54	1200 / 72	1500 / 90	2100 / 126	2700 / 162	3300 / 198	3900 / 234	4500 / 270	5400 / 324	Peso kg
								H=Altura manométrica total en m										
(3) DRM/A100-230-7,1	-	7,1	-	13,5	60	100		15,9	14,5	13,3	12,1	9,5	6,9	3,5	-	-	-	160
(2) DRM/A100-231-7,1	-	7,1	-	13,5	80	100		17,1	15,9	14,8	14	12	9,8	7,5	5	-	-	160
(1) DRM/A100-240-7,1	-	7,1	-	13,5	60	100		17,1	15,6	14	12,9	10,2	7,4	4,4	-	-	-	160

DIMENSIONES

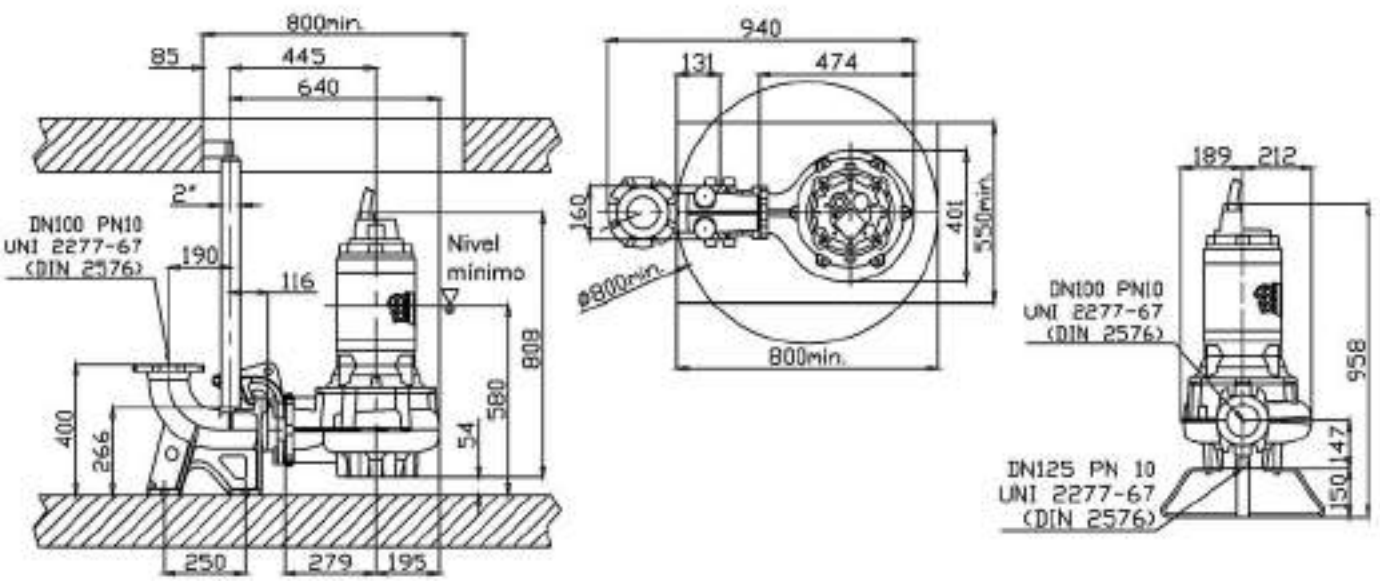

DRM

ELECTROBOMBAS SUMERGIBLES PARA AGUAS FECALES MULTICANAL

CURVAS DE CARACTERÍSTICAS

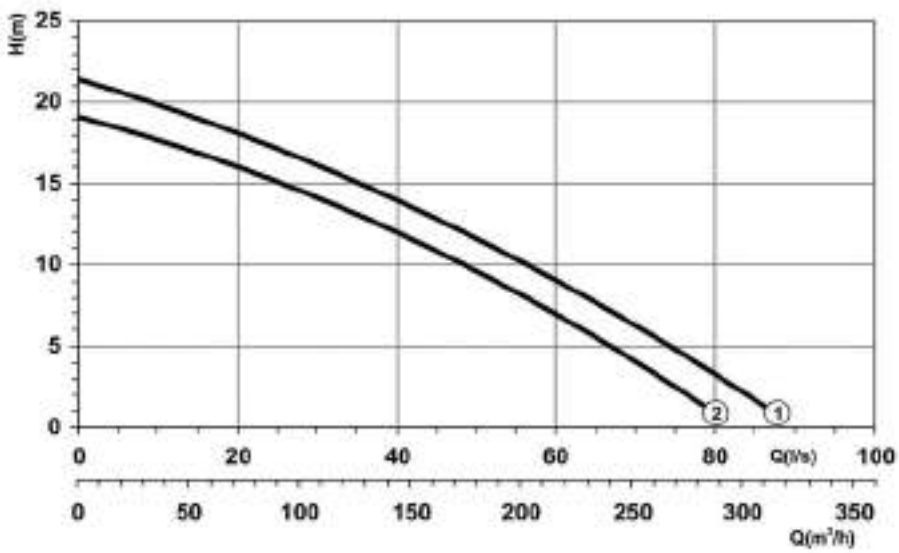

4 POLOS - FUNDICIÓN

TABLAS DE CARACTERÍSTICAS

Curva Nº y Modelo	P1 (kW) 1~	P1 (kW) 3~	Int. absorbida (A) 3~ 400 V	Int. absorbida (A) 3~ 690 V	Paso de Sólidos Ø (mm)	DN		Q=Caudal 900	1500	2100	2700	3300	3900	5700	7500	8800	10600	Peso kg
							l/min	900	1500	2100	2700	3300	3900	5700	7500	8800	10600	
							m³/h	54	90	126	162	198	234	342	450	528	636	
							H=Altura manométrica total en m											
(1) DRM/A100-230-10,1	-	10,1	-	22	80	100		17,6	16,1	14,1	12	9,3	6,8	-	-	-	-	200
(2) DRM/A100-240-12,1	-	12,1	-	27	80	100		19	17,2	15,3	13	10,5	7,9	-	-	-	-	200

DIMENSIONES

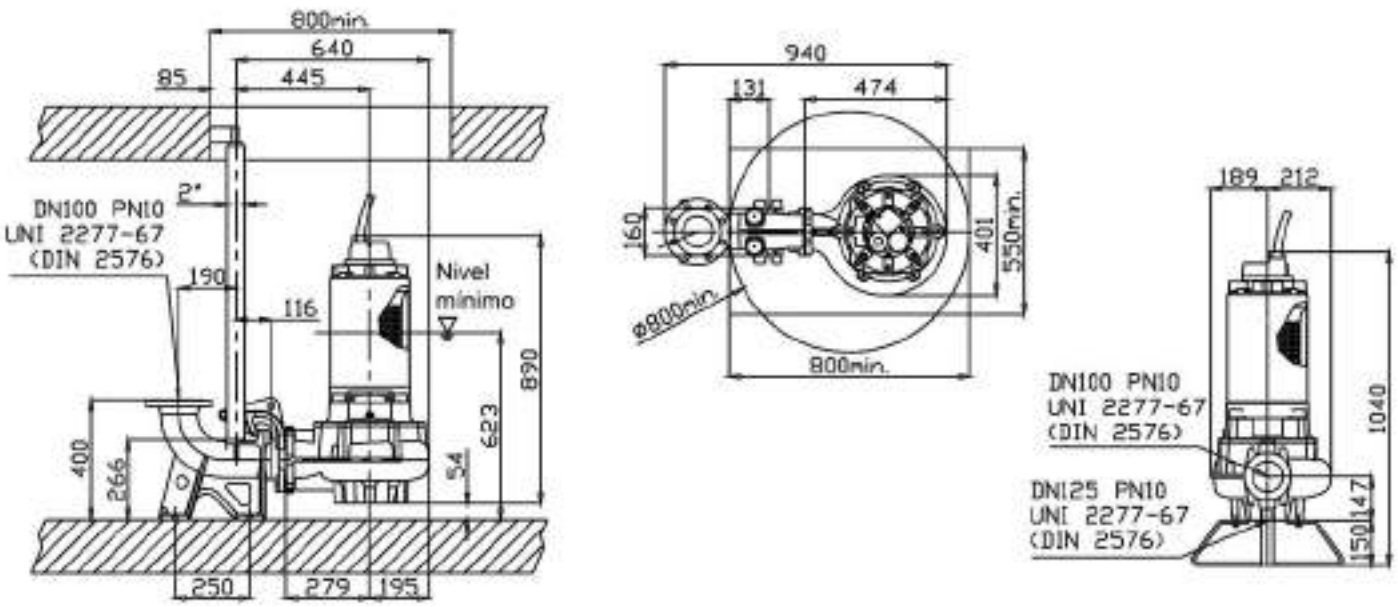

DRM

ELECTROBOMBAS SUMERGIBLES PARA AGUAS FECALES
MULTICANAL

CURVAS DE CARACTERÍSTICAS

4 POLOS - FUNDICIÓN

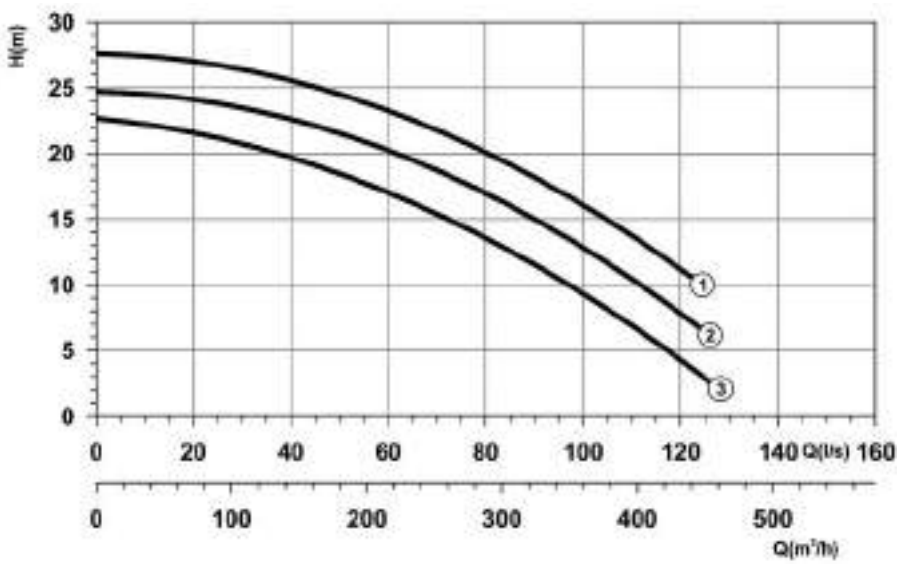

TABLAS DE CARACTERÍSTICAS

Curva Nº y Modelo	P1 (kW)	Int. absorbida (A) 3~		Paso de Sólidos Ø (mm)	DN	l/min	Q=Caudal 900	1500	2100	2700	3300	3900	5700	7500	8800	10600	Peso kg
	3~	400 V	690 V			m³/h	54	90	126	162	198	234	342	450	528	636	
							H=Altura manométrica total en m										
(3) DRM/A150-260-20,7	20,7	41,5	–	100	150		21,9	21,2	20,2	19,1	17,8	16,2	10,5	2,9	-	-	351
(2) DRM/A150-275-25,4	25,4	48,5	–	100	150		24,3	23,8	23,1	22,1	20,9	19,5	14	6,4	-	-	351
(1) DRM/A150-290-26,1	26,1	51	–	100	150		27,2	26,7	26	25,1	23,9	22,5	17,2	-	-	-	351

DIMENSIONES

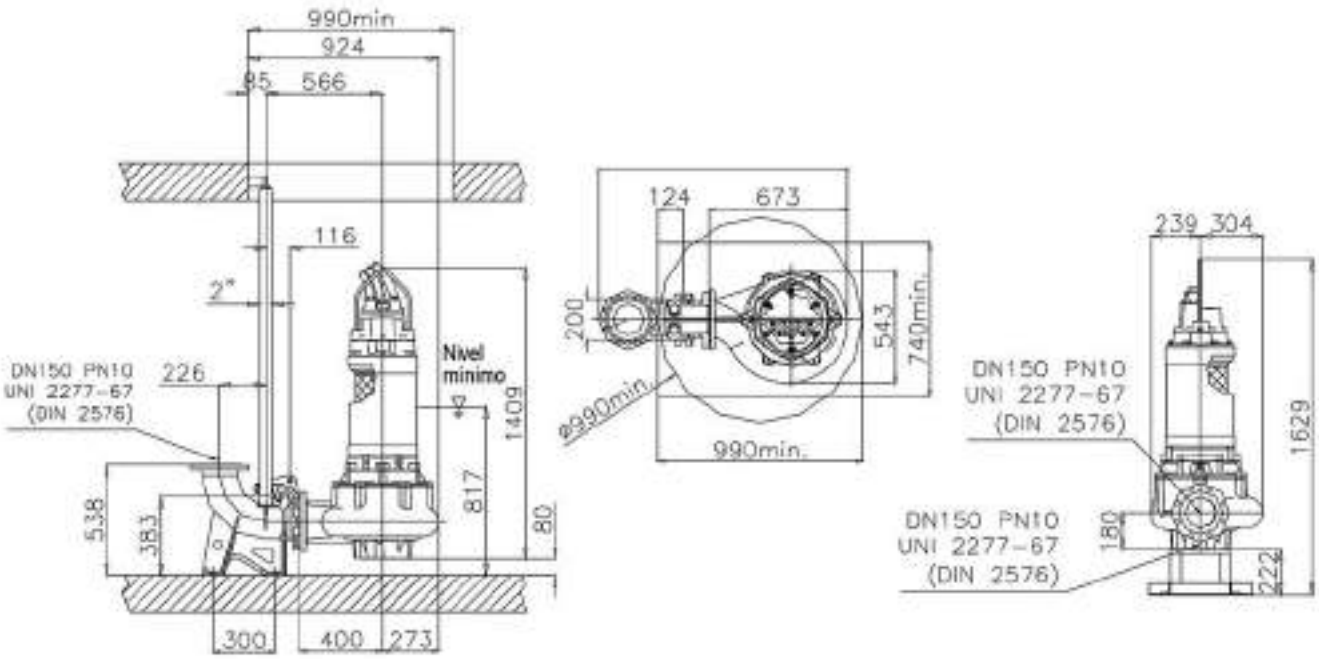

DRM

ELECTROBOMBAS SUMERGIBLES PARA AGUAS FECALES MULTICANAL

CURVAS DE CARACTERÍSTICAS

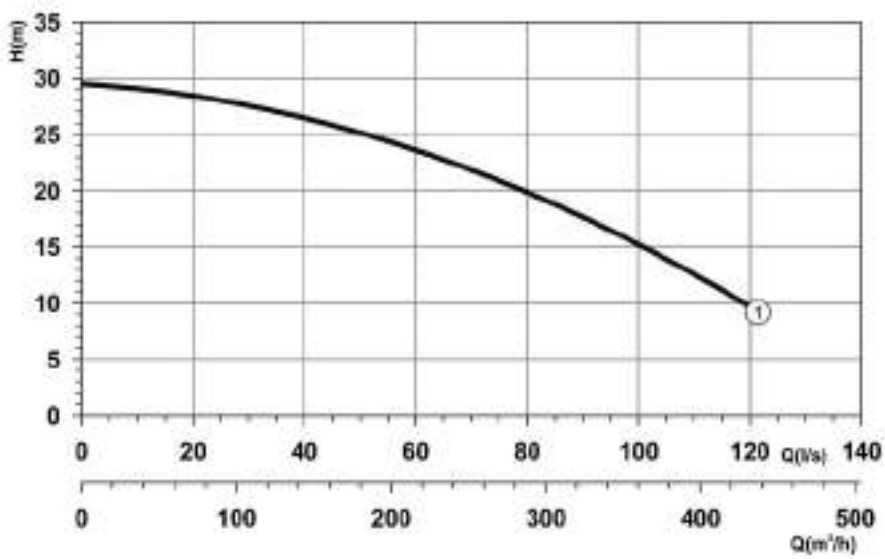

4 POLOS - FUNDICIÓN

TABLAS DE CARACTERÍSTICAS

Curva Nº y Modelo	P2 (kW)		Int. absorbida (A) 3~		Paso de Sólidos Ø (mm)	DN		Q=Caudal										Peso kg
	1~	3~	400 V	690 V			l/min	900	1500	2100	2700	3300	3900	5700	7500	8800	10600	
							m³/h	54	90	126	162	198	342	342	450	528	636	
								H=Altura manométrica total en m										
(1) DRM/A150-300-26,1	-	26,1	51	-	80	150		28,8	28	27,1	25,8	24,4	22,8	16,5	8,2	-	-	355

DIMENSIONES

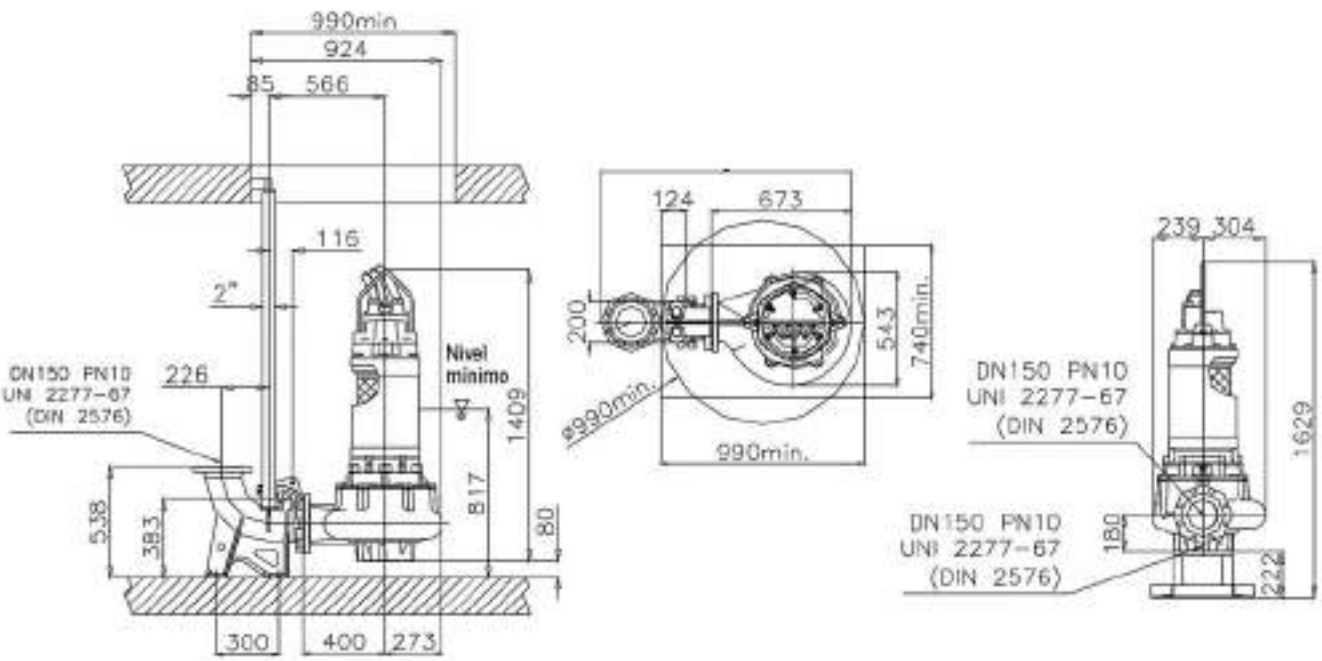

DRM

ELECTROBOMBAS SUMERGIBLES PARA AGUAS FECALES MULTICANAL

CURVAS DE CARACTERÍSTICAS

4 POLOS - FUNDICIÓN

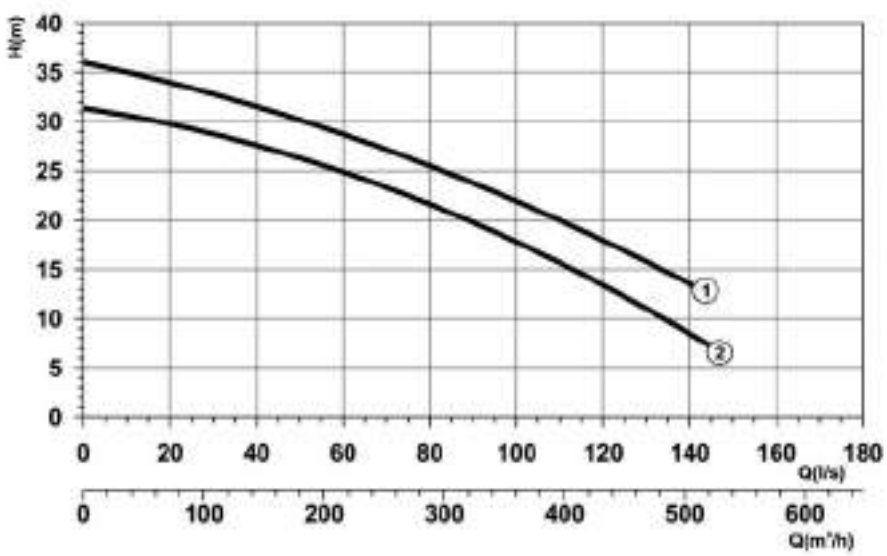

TABLAS DE CARACTERÍSTICAS

Curva Nº y Modelo	P1 (kW) 3~	Int. absorbida (A) 3~ 400 V	690 V	Paso de Sólidos Ø (mm)	DN	l/min / m³/h	Q=Caudal 900 / 54	1500 / 90	2100 / 126	2700 / 162	3300 / 198	3900 / 234	5700 / 342	7500 / 450	8800 / 528	10600 / 636	Peso kg
							H=Altura manométrica total en m										
(2) DRM/A150-290-35,7	35,7	65,5	–	100	150		30,2	29,3	28,2	27	25,6	24,1	18,8	12,2	6,7	-	355
(1) DRM/A150-305-35,7	35,7	65,5	–	100	150		34,5	33,4	32,2	30,9	29,4	27,9	22,8	16,9	-	-	355

DIMENSIONES

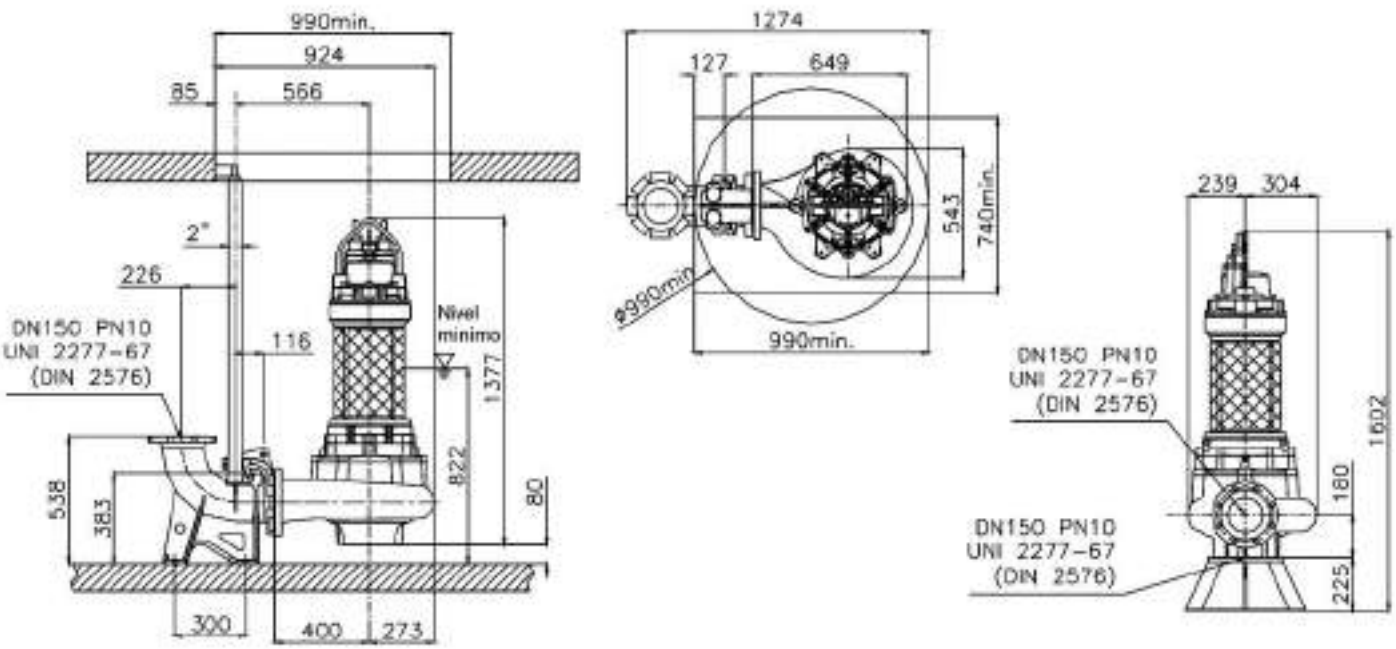

DRM

ELECTROBOMBAS SUMERGIBLES PARA AGUAS FECALES MULTICANAL

CURVAS DE CARACTERÍSTICAS

4 POLOS - FUNDICIÓN

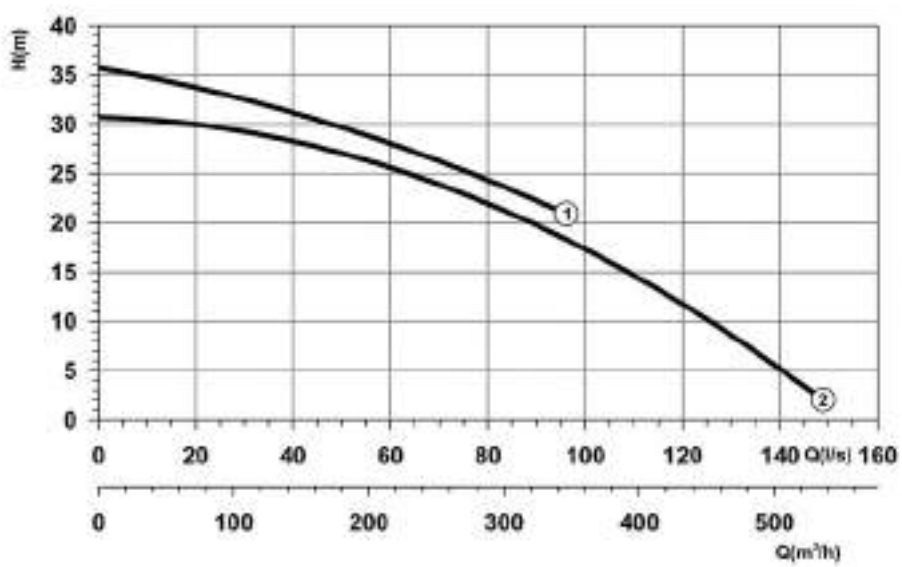

TABLAS DE CARACTERÍSTICAS

Curva Nº y Modelo	P1 (kW)	Int. absorbida (A) 3~		Paso de Sólidos	DN		Q=Caudal										Peso
						l/min	900	1500	2100	2700	3300	3900	5700	7500	8800	10600	
	3~	400 V	690 V	Ø (mm)		m³/h	54	90	126	162	198	234	342	450	528	636	kg
							H=Altura manométrica total en m										
(2) DRM/A150-310-35,7	35,7	65,5	–	80	150		30,3	29,6	28,8	27,7	26,3	24,8	18,6	10,2	2,8	-	355
(1) DRM/A150-320-35,7	35,7	65,5	–	80	150		34,3	33,1	31,9	30,4	28,9	27,2	-	-	-	-	355

DIMENSIONES

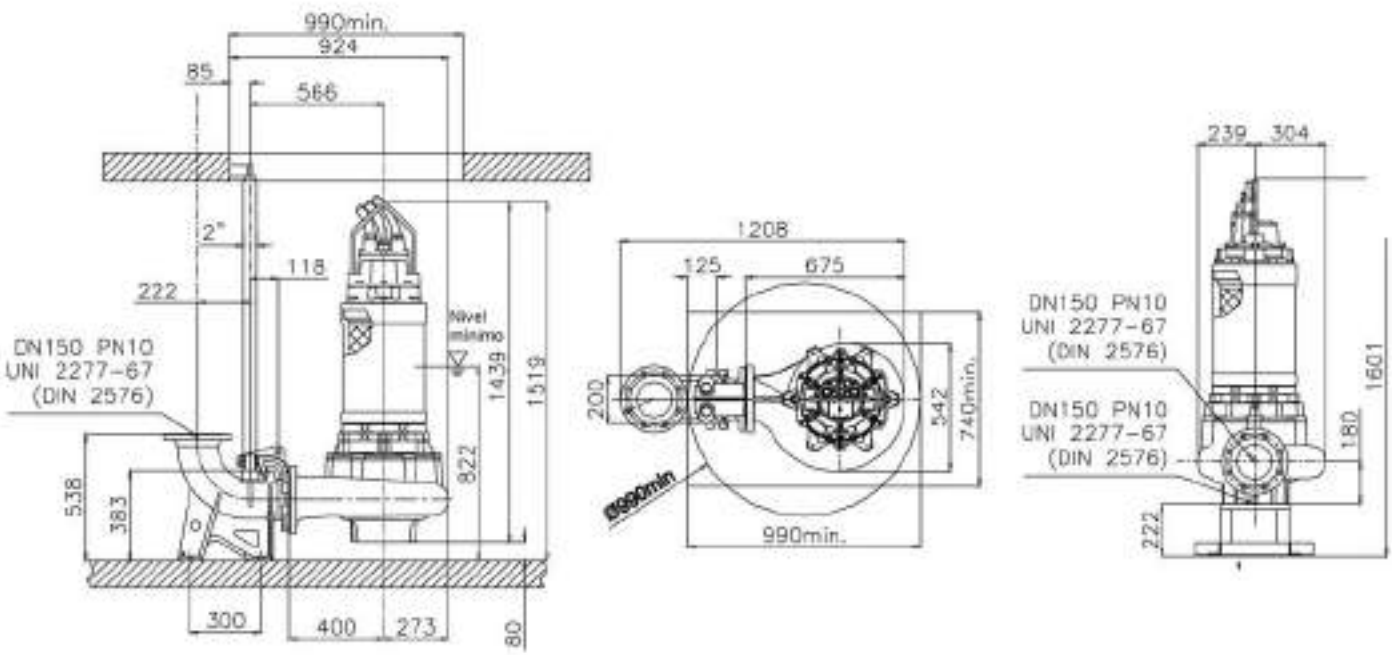

DRM

ELECTROBOMBAS SUMERGIBLES PARA AGUAS FECALES MULTICANAL

CURVAS DE CARACTERÍSTICAS

4 POLOS - FUNDICIÓN

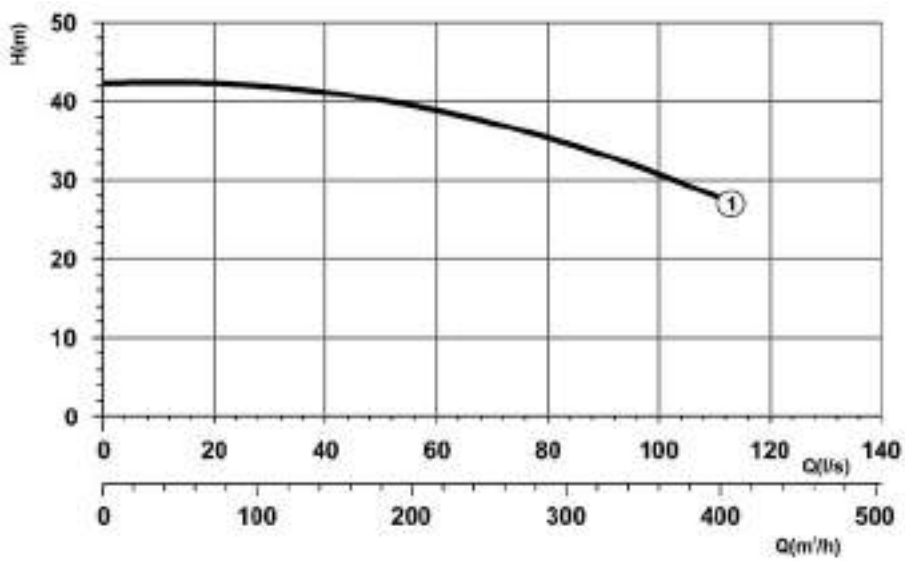

TABLAS DE CARACTERÍSTICAS

Curva Nº y Modelo	P2 (kW) 1~	P2 (kW) 3~	Int. absorbida (A) 3~ 400 V	Int. absorbida (A) 3~ 690 V	Paso de Sólidos Ø (mm)	DN	l/min / m³/h	Q=Caudal 1700 / 100	3300 / 200	5000 / 300	6700 / 400	8300 / 500	10000 / 600	13300 / 800	16700 / 1000	20000 / 1200	Peso kg
								H=Altura manométrica total en m									
(1) DRM/A150-345-52,1	-	52,1	92,5	-	60	150		42	39,5	35	27,5	-	-	-	-	-	740

DIMENSIONES

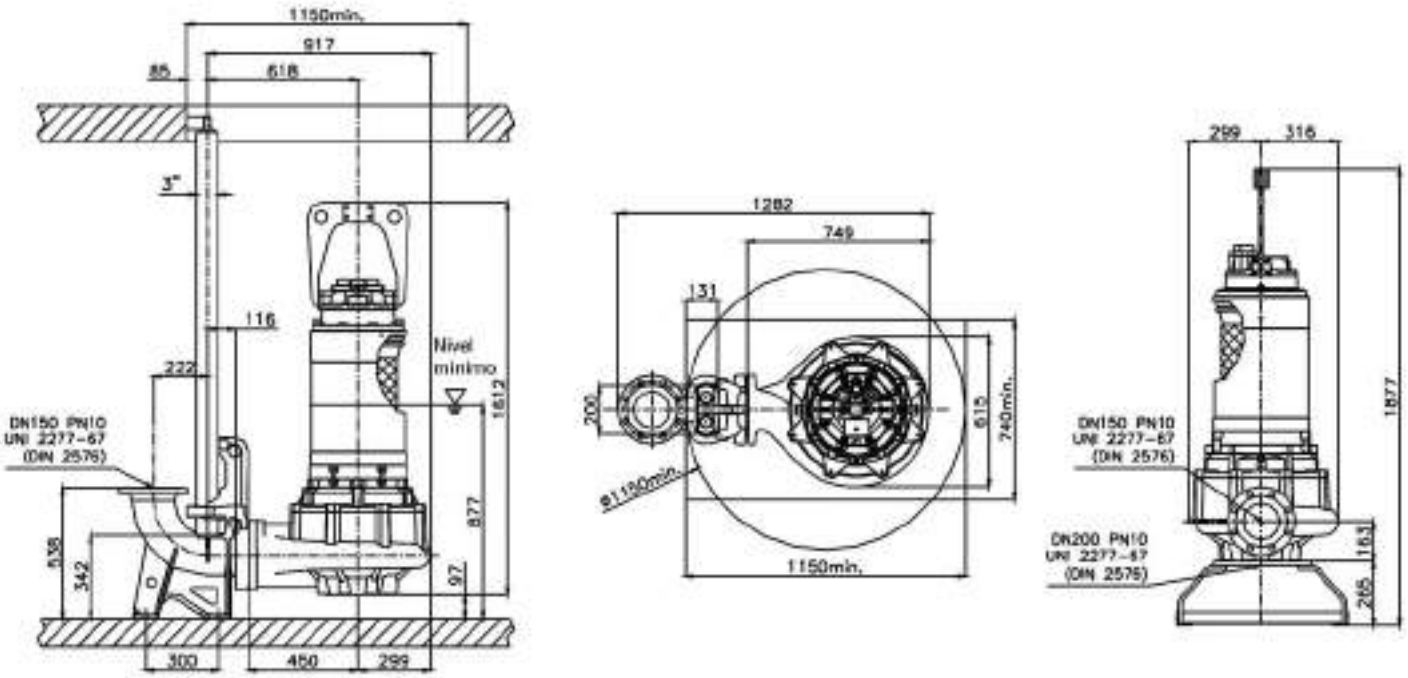

DRM

ELECTROBOMBAS SUMERGIBLES PARA AGUAS FECALES MULTICANAL

CURVAS DE CARACTERÍSTICAS

4 POLOS - FUNDICIÓN

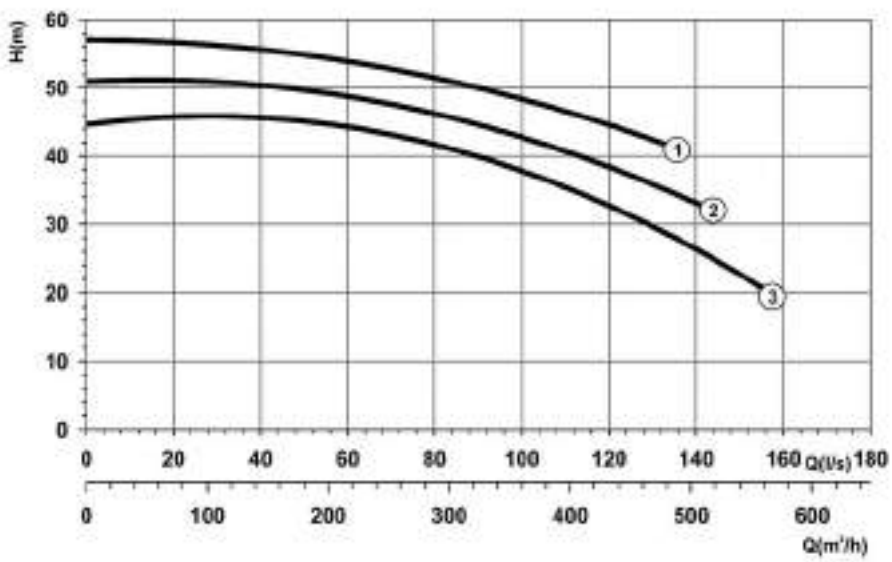

TABLAS DE CARACTERÍSTICAS

Curva Nº y Modelo	P1 (kW) 3~	Int. absorbida (A) 3~ 400 V	690 V	Paso de Sólidos Ø (mm)	DN	l/min / m³/h	Q=Caudal 1700 / 100	3300 / 200	5000 / 300	6700 / 400	8300 / 500	10000 / 600	13300 / 800	16700 / 1000	20000 / 1200	23300 / 1400	Peso kg
							H=Altura manométrica total en m										
(3) DRM/A150-360-79,5	79,5	135	-	60	150		46	45	41	36	28	17,5	-	-	-	-	900
(2) DRM/A150-380-79,5	79,5	135	-	60	150		51	49,5	46,5	40	33	-	-	-	-	-	900
(1) DRM/A150-400-79,5	79,5	135	-	60	150		57	54	51	47	-	-	-	-	-	-	900

DIMENSIONES

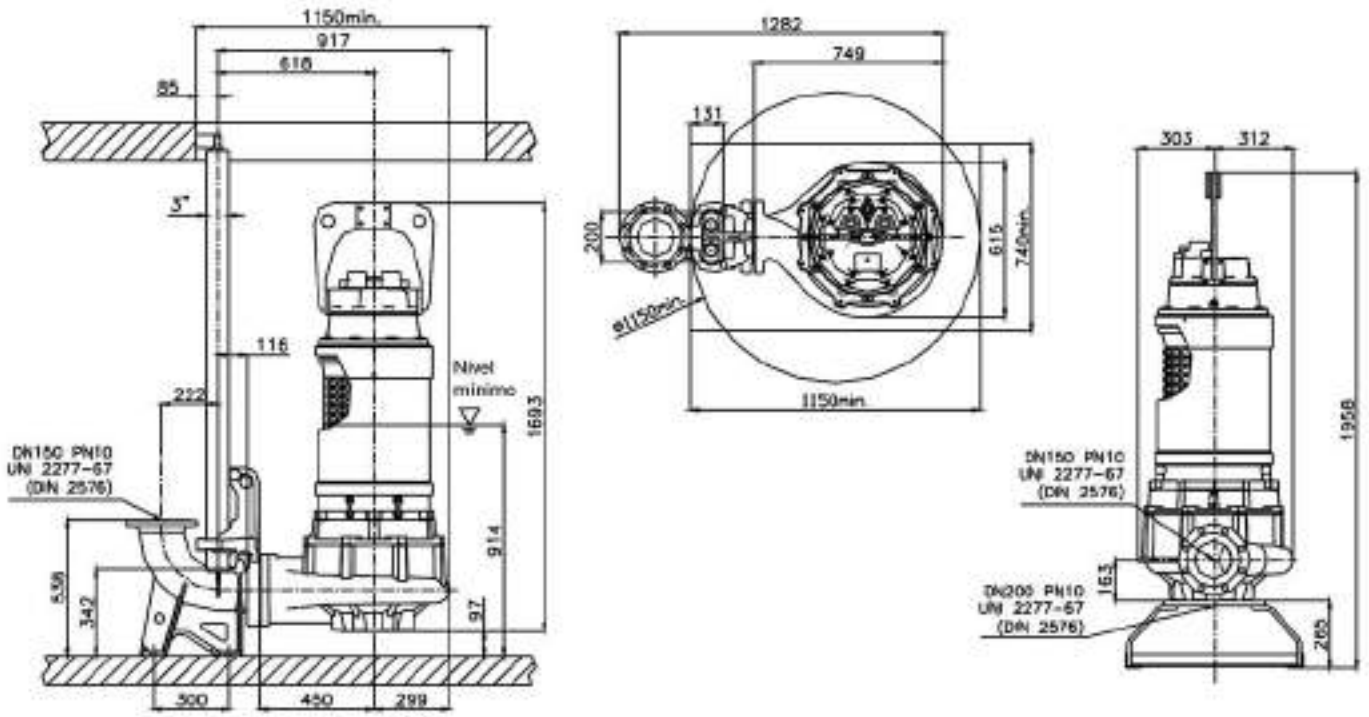

DRM

ELECTROBOMBAS SUMERGIBLES PARA AGUAS FECALES
MULTICANAL

CURVAS DE CARACTERÍSTICAS

4 POLOS - FUNDICIÓN

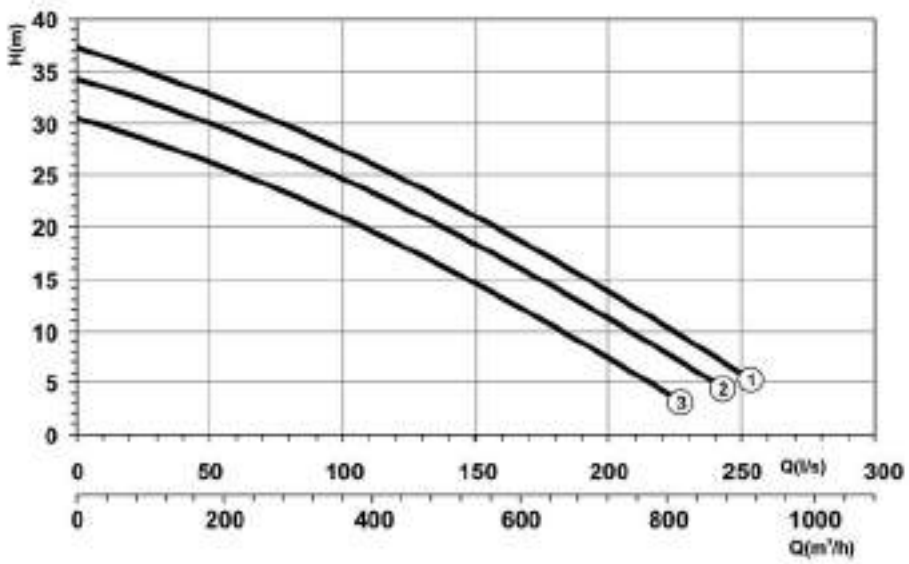

TABLAS DE CARACTERÍSTICAS

Curva Nº y Modelo	P1 (kW)	Int. absorbida (A) 3~		Paso de Sólidos	DN		Q=Caudal										Peso
						l/min	900	1500	2700	3900	5400	6750	8100	10800	13500	16200	
	3~	400 V	690 V	Ø (mm)		m³/h	54	90	162	234	324	395	486	648	810	972	kg
							H=Altura manométrica total en m										
(3) DRM/A200-315-46,0	46	83,5	-	102	200		28	27,5	26	24	21	18,5	15	7,5	-	-	665
(2) DRM/A200-330-52,1	52,1	92,5	-	102	200		33	32,5	30	27,5	24,5	22,5	18,5	12,5	5	-	665
(1) DRM/A200-341-52,1	52,1	92,5	-	102	200		36	35	33	31	27	26	23	17	10	2,5	665

DIMENSIONES

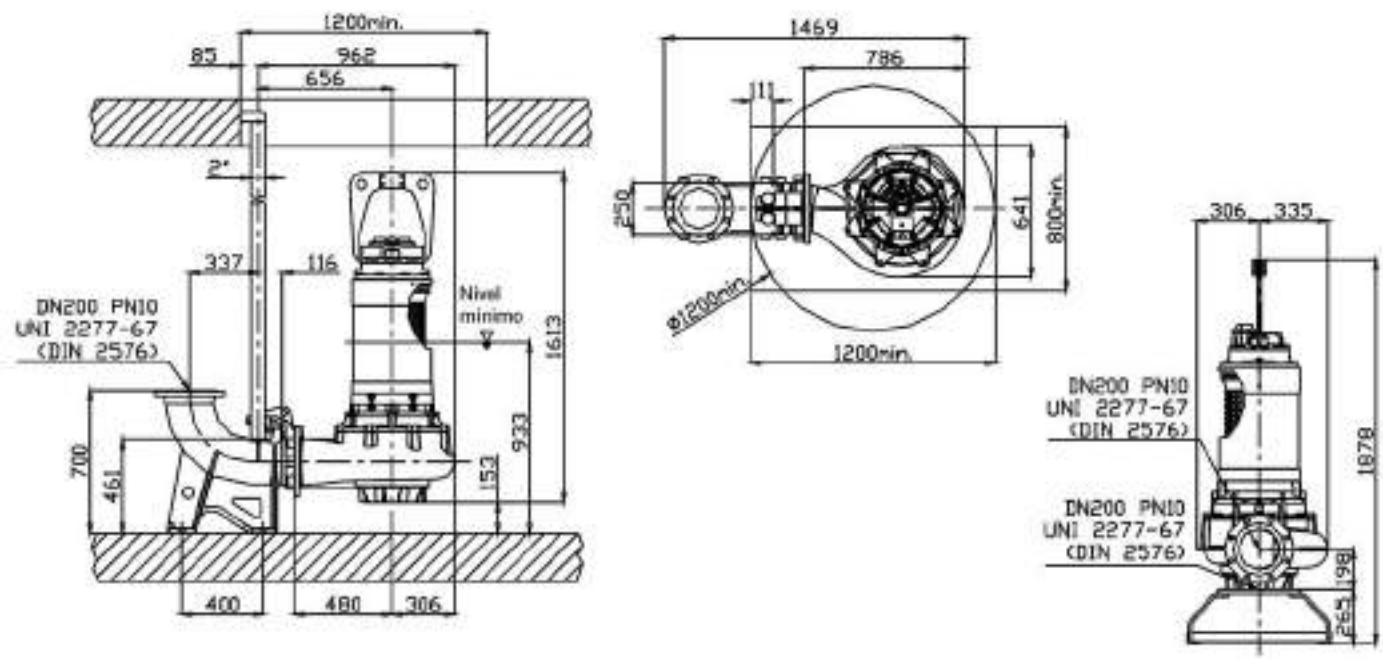

DRM

ELECTROBOMBAS SUMERGIBLES PARA AGUAS FECALES MULTICANAL

CURVAS DE CARACTERÍSTICAS

4 POLOS - FUNDICIÓN

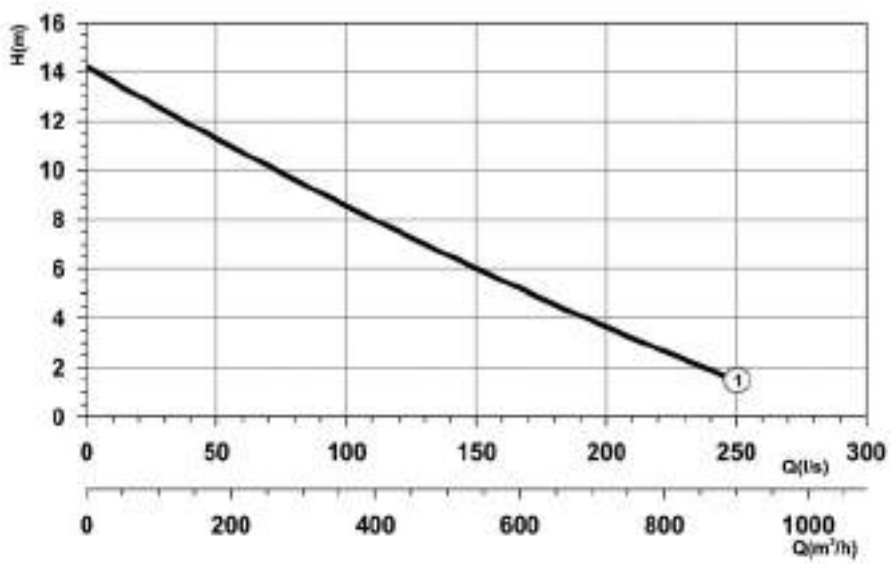

TABLAS DE CARACTERÍSTICAS

Curva Nº y Modelo	P2 (kW) 1~	P2 (kW) 3~	Int. absorbida (A) 3~ 400 V	Int. absorbida (A) 3~ 690 V	Paso de Sólidos Ø (mm)	DN		Q=Caudal									Peso kg
							l/min	1700	3300	5000	6700	8300	10000	13300	16700	20000	
							m³/h	100	200	300	400	500	600	800	1000	1200	
								H=Altura manométrica total en m									
(1) DRM/A250-238-21	-	21	43,1	-	73	250		12,5	11,2	9,5	8,1	6,7	5,4	2,8	-	-	440

DIMENSIONES

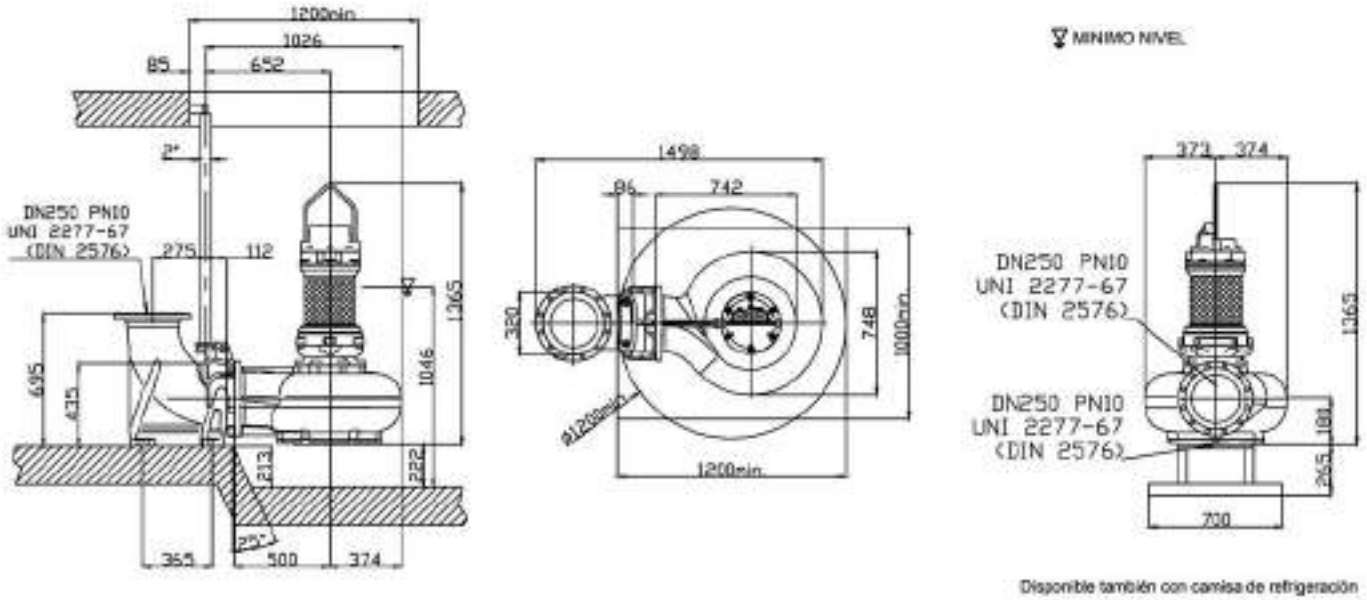

DRM

ELECTROBOMBAS SUMERGIBLES PARA AGUAS FECALES
MULTICANAL

CURVAS DE CARACTERÍSTICAS

4 POLOS - FUNDICIÓN

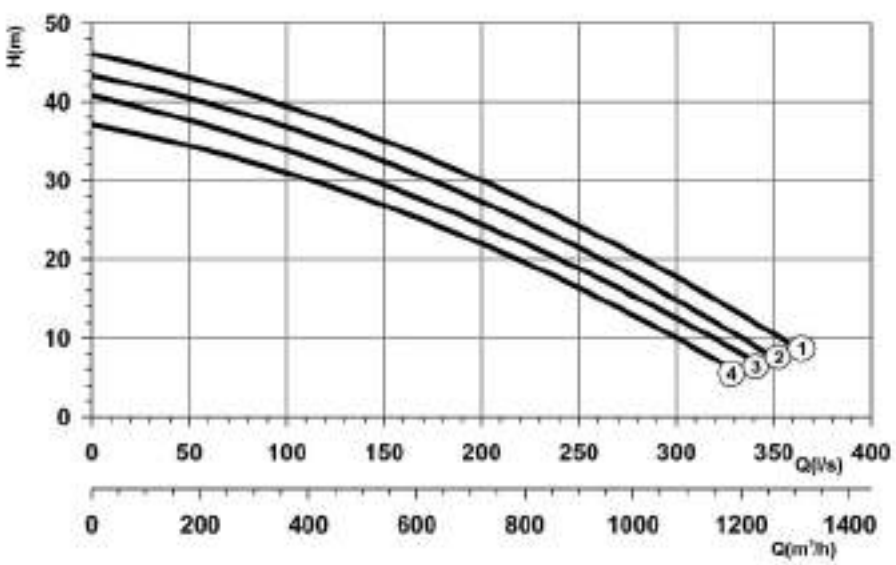

TABLAS DE CARACTERÍSTICAS

Curva Nº y Modelo	P1 (kW)	Int. absorbida (A) 3~		Paso de Sólidos	DN	l/min	Q=Caudal 1700	3300	5000	6700	8300	10000	13300	16700	20000	23300	Peso
	3~	400 V	690 V	Ø (mm)		m³/h	100	200	300	400	500	600	800	1000	1200	1400	kg
							H=Altura manométrica total en m										
(4) DRM/A250-345-77,2	77,2	135	-	105	250		36	34,5	32,5	30	28	25	20	12,5	5	-	914
(3) DRM/A250-360-77,2	77,2	135	-	105	250		38	37	35,5	33	31	28,5	23	15,5	8	-	914
(2) DRM/A250-375-79,5	79,5	135	-	105	250		41,5	39,5	38	35,5	33	30,5	24,6	18	10,5	-	914
(1) DRM/A250-390-79,5	79,5	135	-	105	250		45	43	41	39	37	34	28	21	14	5	914

DIMENSIONES

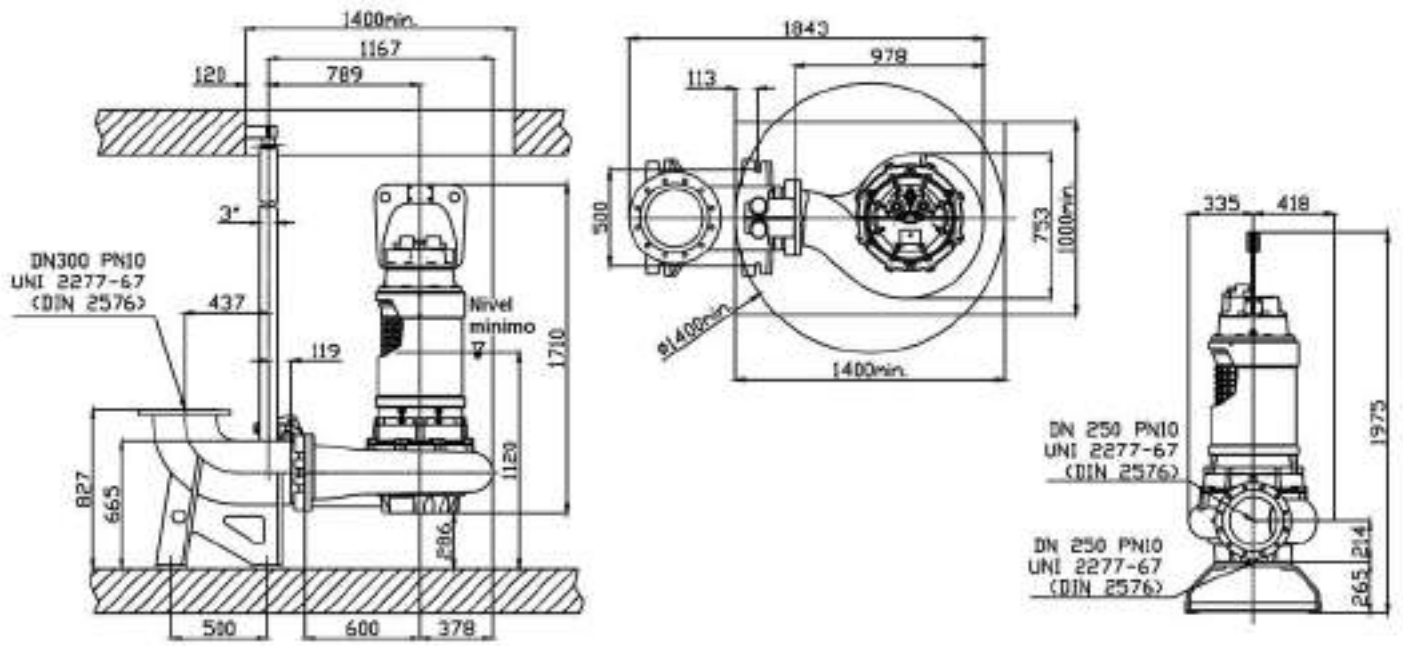

www.ebara.es

DRM / 316

ELECTROBOMBAS SUMERGIBLES PARA AGUAS FECALES MULTICANAL - AISI 316

Electrobombas sumergibles con impulsor monocanal en Acero Inoxidable AISI 316, principalmente diseñadas para bombear líquidos agresivos y corrosivos. Particularmente adecuadas para el drenaje de aguas residuales originadas en la industria química.

MULTICANAL
DRM

PRESTACIONES
- Máxima inmersión: 20 m.
- Temperatura máx. del líquido vehiculado: 40ºC
- Refrigeración: Mediante el líquido vehiculado.
- Máximo paso de sólidos: 30 mm.

DATOS TÉCNICOS
- Motor asíncrono, 2 polos
- Servicio continuo.
- Aislamiento Clase F
- Protección IP68
- Trifásica 400/690V ± 10% 50Hz

MATERIALES
- Cuerpo de impulsión, impulsor, carcasa y tapa de motor: Ac. Inox AISI 316
- Eje motor: Ac. Inoxidable AISI 316L
- Cierre mecánico: Carburo de Silicio/Silicio/Vitón
- Cable: Neopreno H07RN/F

CURVAS DE CARACTERÍSTICAS - 2 POLOS - AISI 316

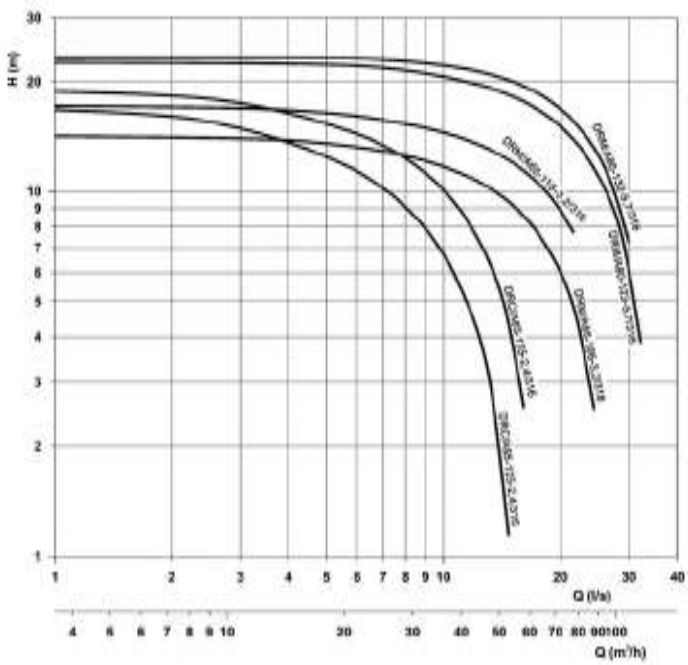

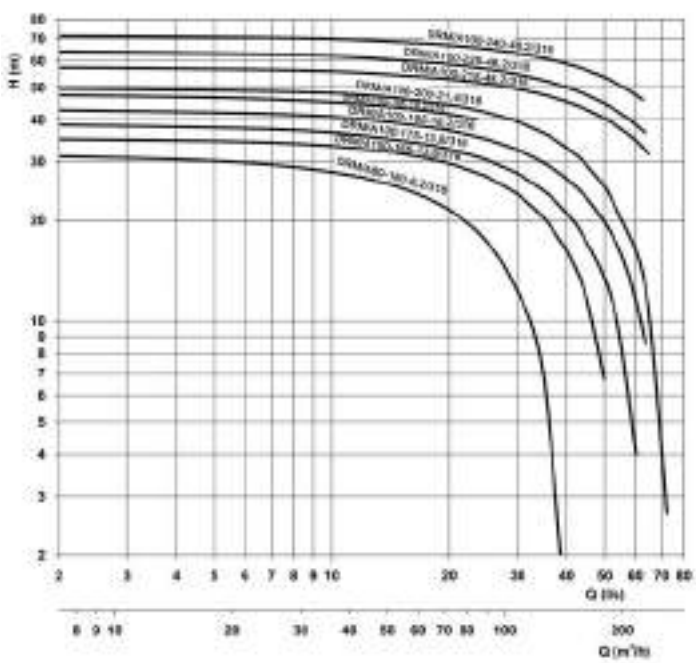

DRM / 316

ELECTROBOMBAS SUMERGIBLES PARA AGUAS FECALES MULTICANAL - AISI 316

CURVAS DE CARACTERÍSTICAS

2 POLOS - AISI 316

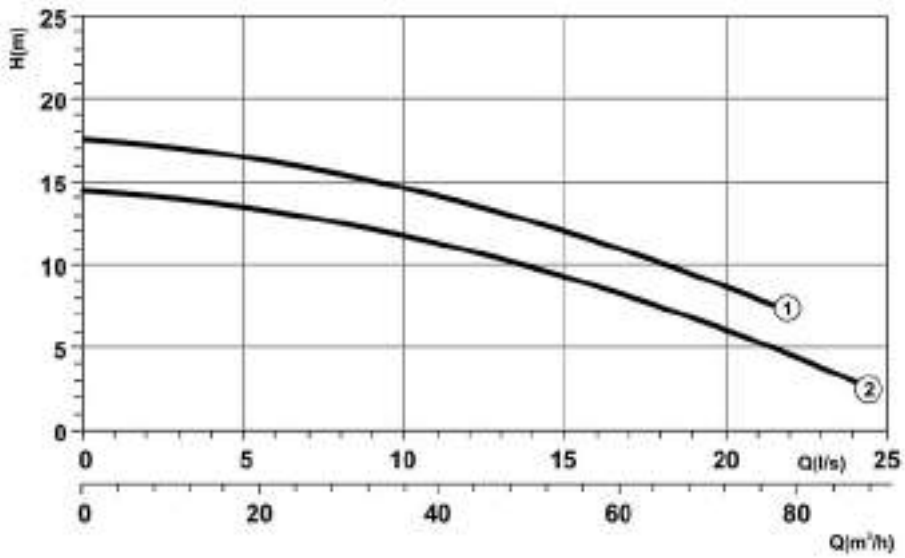

TABLAS DE CARACTERÍSTICAS

Curva Nº y Modelo	P1 (kW)	Int. absorbida (A)		Paso de Sólidos	DN		Q=Caudal										Peso
		1~	3~			l/min	200	450	600	900	1050	1200	1500	2100	2700	3300	
	3~	230 V	400 V	Ø (mm)		m³/h	12	27	36	54	63	72	90	126	162	198	kg
							H=Altura manométrica total en m										
(2) DRM/A65-106-3,2/316 Ex	3,2	-	6,5	30	65		13,5	12,5	12	9	7,7	6	-	-	-	-	63
(1) DRM/A65-115-3,2/316 Ex	3,2	-	6,5	30	65		18	17	16	13	11	8,5	-	-	-	-	63

Ex *Modelo disponible en versión antideflagrante ATEX*

DIMENSIONES

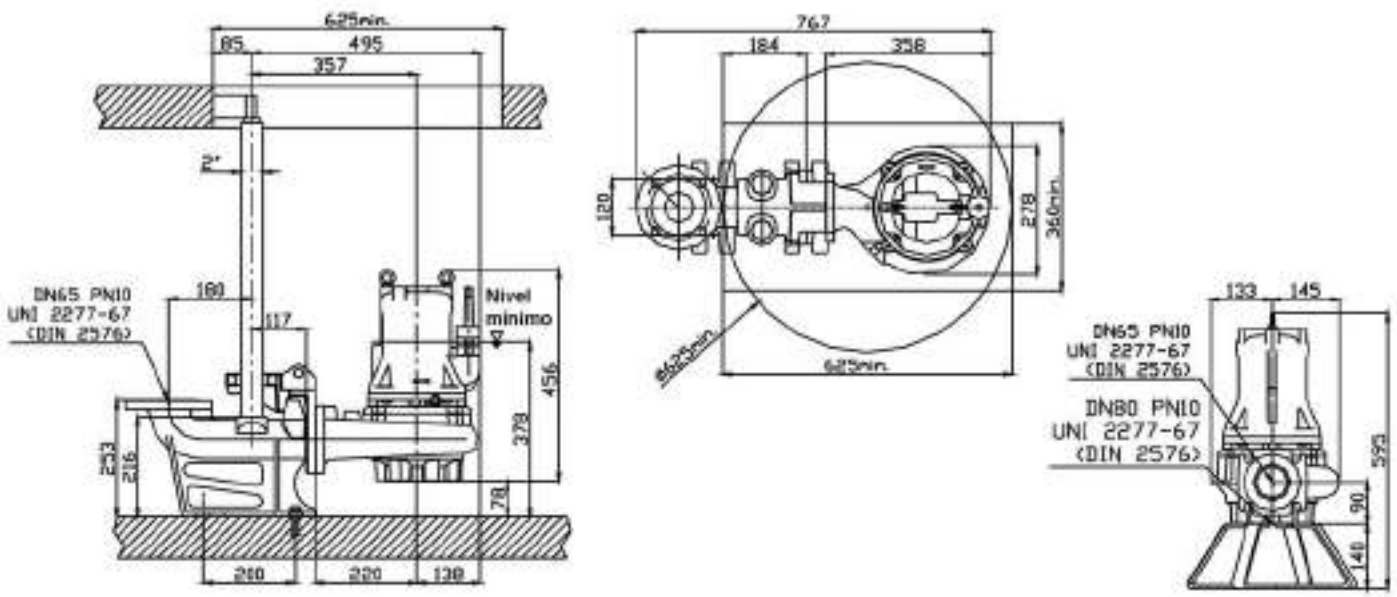

DRM / 316

ELECTROBOMBAS SUMERGIBLES PARA AGUAS FECALES MULTICANAL - AISI 316

CURVAS DE CARACTERÍSTICAS

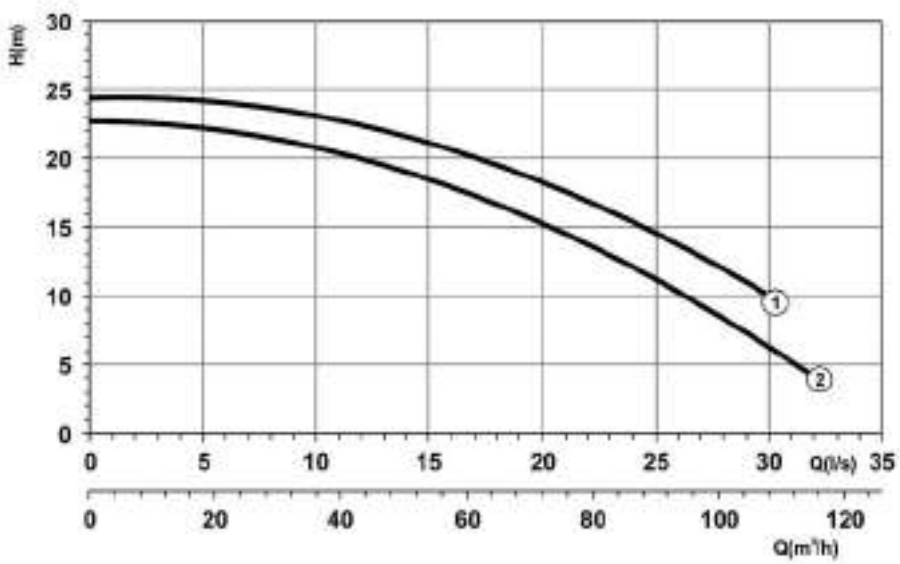

2 POLOS - AISI 316

TABLAS DE CARACTERÍSTICAS

Curva Nº y Modelo	P1 (kW) 3~	Int. absorbida (A) 3~ 400 V	690 V	Paso de Sólidos Ø (mm)	DN	l/min / m³/h	Q=Caudal 200 / 12	450 / 27	600 / 36	900 / 54	1050 / 63	1200 / 72	1500 / 90	2100 / 126	2700 / 162	3300 / 198	Peso kg
							H=Altura manométrica total en m										
(2) DRM/A80-123-5,7/316 Ex	5,7	12,5	-	30	80		21	20	19,5	17	16	14,4	11	-	-	-	79
(1) DRM/A80-132-5,7/316 Ex	5,7	12,5	-	30	80		24	23,5	22,5	21,5	19,5	17,7	14	-	-	-	79

Ex *Modelo disponible en versión antideflagrante ATEX*

DIMENSIONES

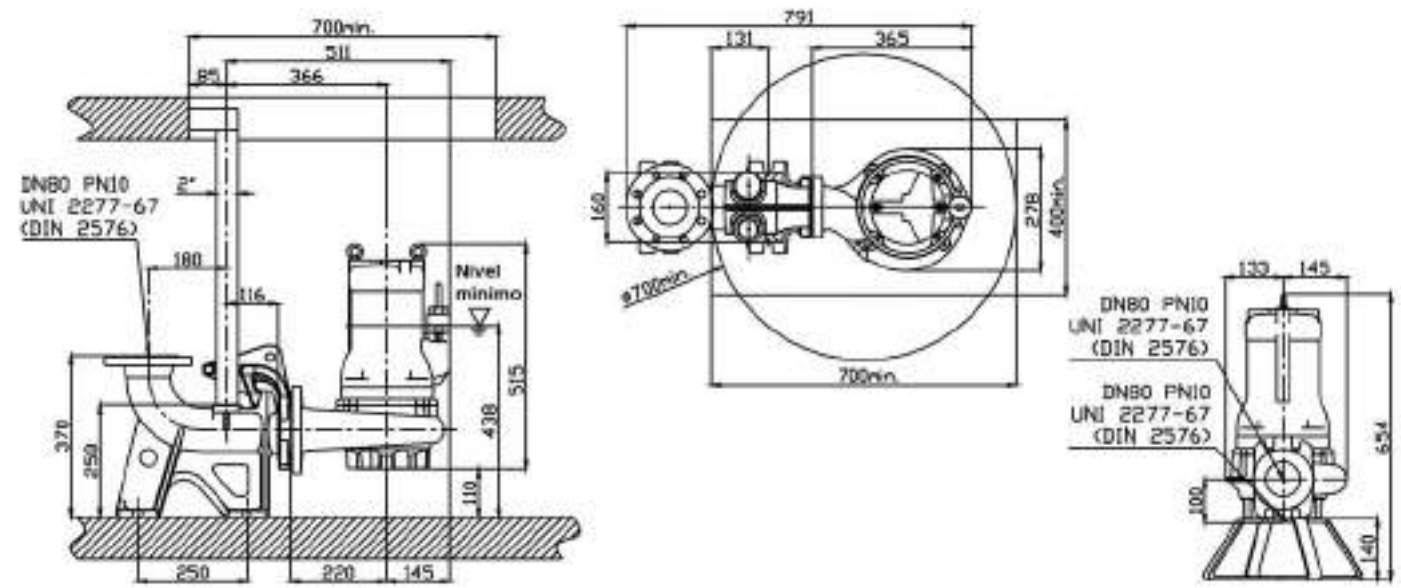

DRM / 316

ELECTROBOMBAS SUMERGIBLES PARA AGUAS FECALES MULTICANAL - AISI 316

CURVAS DE CARACTERÍSTICAS

2 POLOS - AISI 316

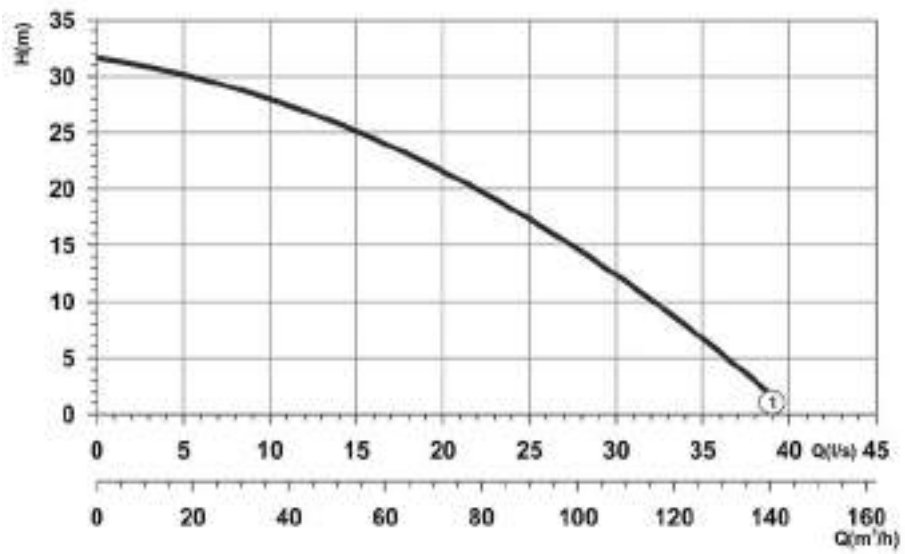

TABLAS DE CARACTERÍSTICAS

Curva Nº y Modelo	P2 (kW)	Int. absorbida (A) 3~		Paso de Sólidos	DN		Q=Caudal										Peso
	3~	400 V	690 V	Ø (mm)		l/min	450	900	1200	1500	2100	2700	3300	3900	4500	5400	kg
						m³/h	27	54	72	90	126	162	198	234	270	324	
							H=Altura manométrica total en m										
(1) DRM/A80-160-8,2/316	8,2	15,5	-	30	80		28,9	25	21,5	17,2	6,7	-	-	-	-	-	150

DIMENSIONES

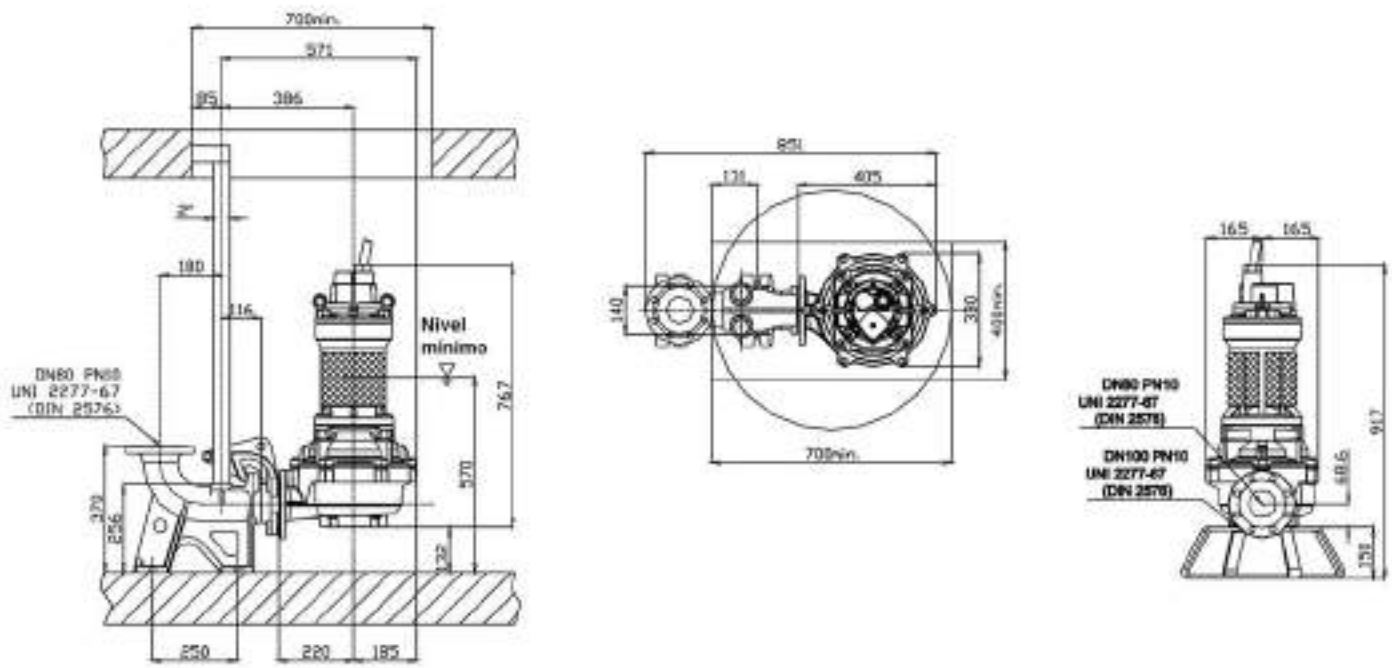

DRM / 316

ELECTROBOMBAS SUMERGIBLES PARA AGUAS FECALES MULTICANAL - AISI 316

CURVAS DE CARACTERÍSTICAS

2 POLOS - AISI 316

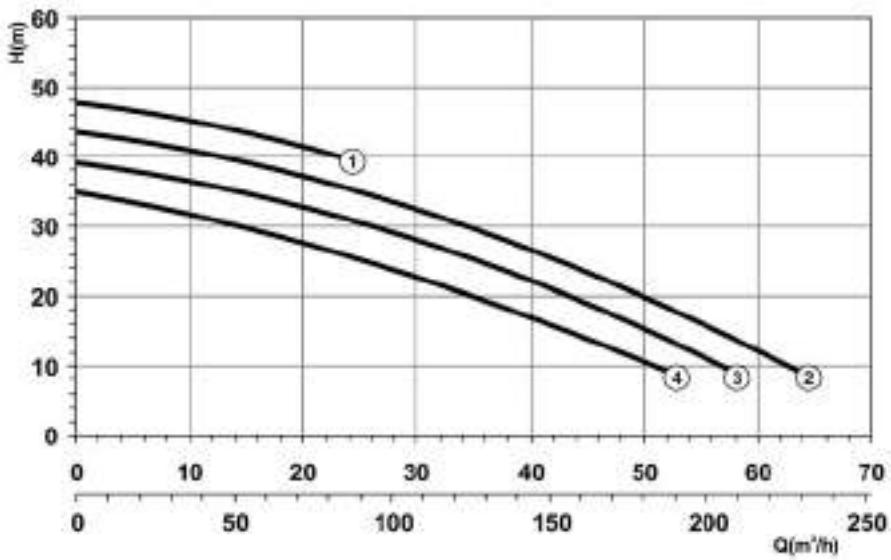

TABLAS DE CARACTERÍSTICAS

Curva Nº y Modelo	P1 (kW) 3~	Int. absorbida (A) 3~ 400 V	690 V	Paso de Sólidos Ø (mm)	DN	l/min / m³/h	Q=Caudal 450 / 27	900 / 54	1200 / 72	1500 / 90	2100 / 126	2700 / 162	3300 / 198	3900 / 234	4500 / 270	5400 / 324	Peso kg
							H=Altura manométrica total en m										
(4) DRM/A100-165-13,8/316 Ex	13,8	29,5	-	40	100		33	29	27,5	25	20	13	-	-	-	-	210
(3) DRM/A100-175-13,8/316 Ex	13,8	29,5	-	40	100		37	35	33	30	25,5	19	11	-	-	-	210
(2) DRM/A100-185-18,2/316 Ex	18,2	34	-	40	100		42	39	37	35	30	24	17	9	-	-	210
(1) DRM/A100-195-18,2/316 Ex	18,2	34	-	40	100		46	44	42	-	-	-	-	-	-	-	210

Ex *Modelo disponible en versión antideflagrante ATEX*

DIMENSIONES

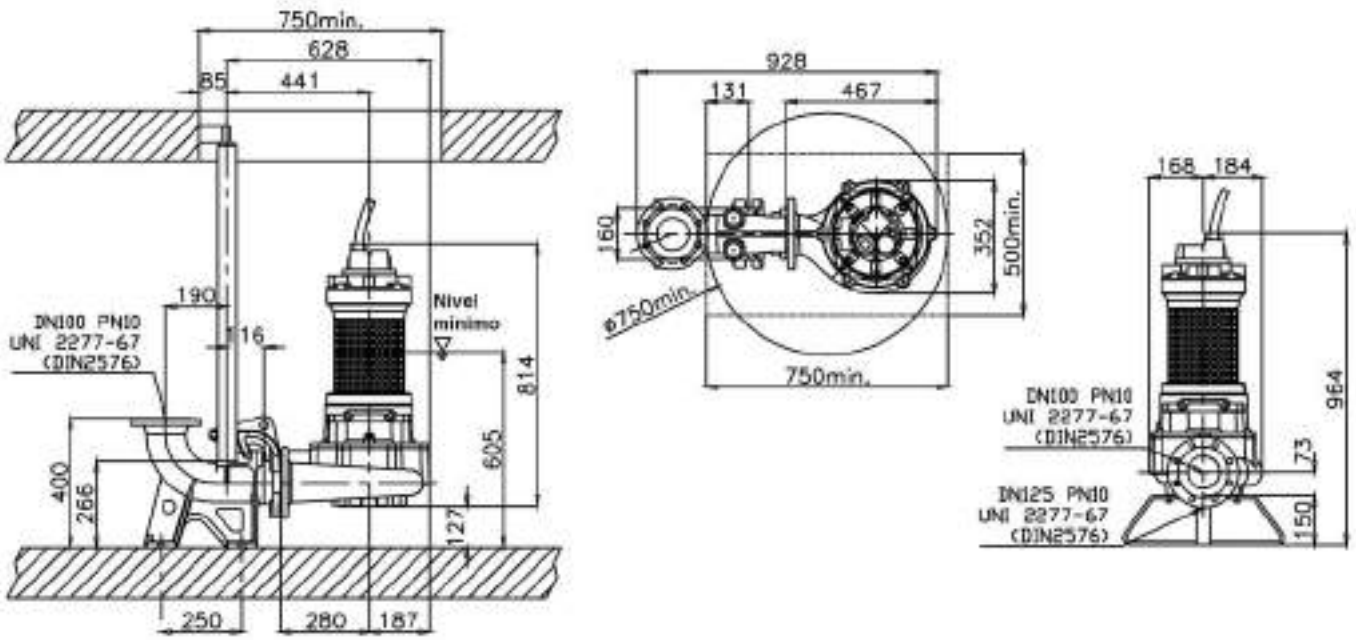

DRM / 316

ELECTROBOMBAS SUMERGIBLES PARA AGUAS FECALES
MULTICANAL - AISI 316

CURVAS DE CARACTERÍSTICAS

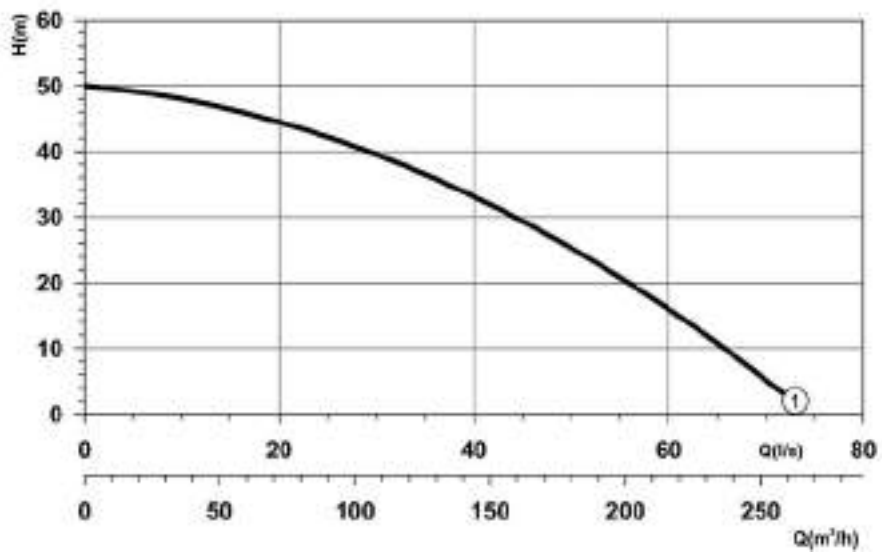

2 POLOS - AISI 316

TABLAS DE CARACTERÍSTICAS

Curva Nº y Modelo	P2 (kW)	Int. absorbida (A) 3~		Paso de Sólidos	DN		Q=Caudal										Peso
						l/min	450	900	1200	1500	2100	2700	3300	3900	4500	5400	
	3~	400 V	690 V	Ø (mm)		m³/h	27	54	72	90	126	162	198	234	270	324	kg
							H=Altura manométrica total en m										
(1) DRM/A100-200-21,4/316	21,4	38,5	-	40	100		46,8	44,7	42,7	40,3	34,2	26,3	16,8	5,6	-	-	230

DIMENSIONES

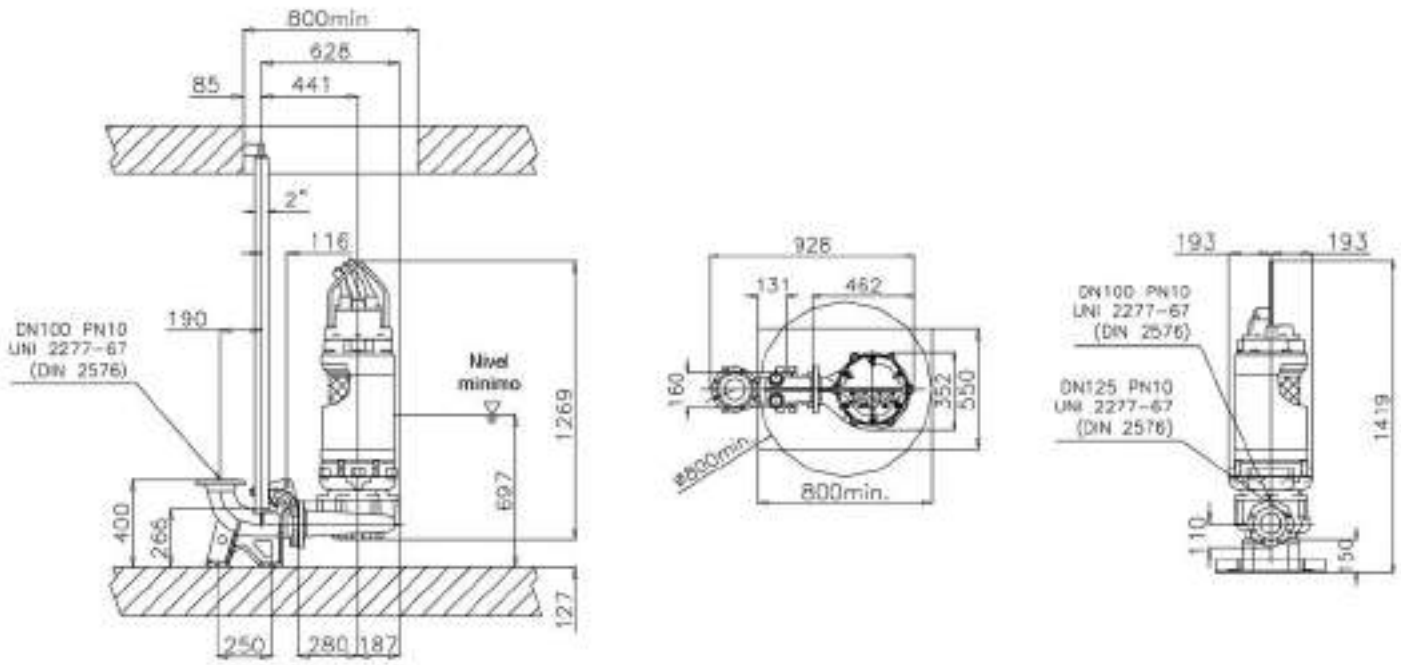

DRM / 316

ELECTROBOMBAS SUMERGIBLES PARA AGUAS FECALES MULTICANAL - AISI 316

CURVAS DE CARACTERÍSTICAS

2 POLOS - AISI 316

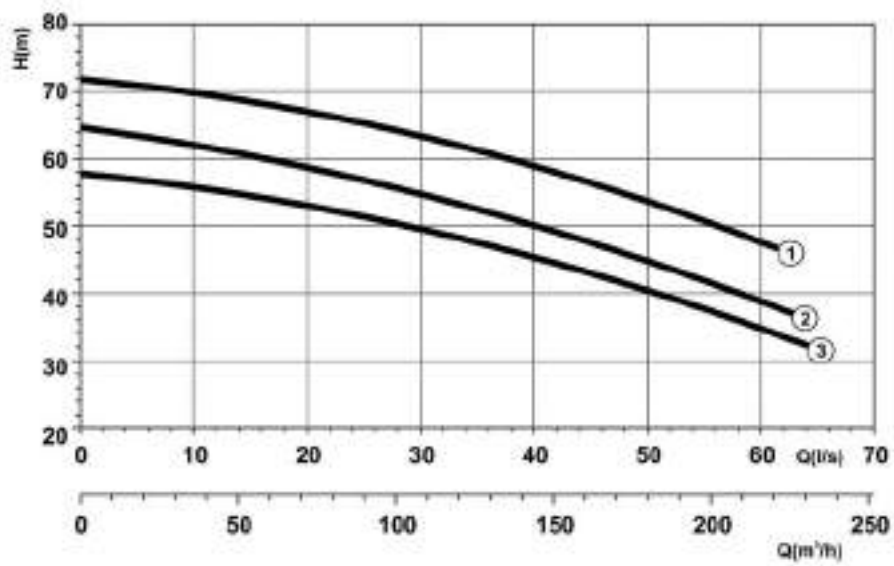

TABLAS DE CARACTERÍSTICAS

Curva Nº y Modelo	P1 (kW) 3~	Int. absorbida (A) 3~ 400 V	690 V	Paso de Sólidos Ø	DN (mm)	l/min / m³/h	Q=Caudal 450 / 27	900 / 54	1200 / 72	1500 / 90	2100 / 126	2700 / 162	3300 / 198	3900 / 234	4500 / 270	5400 / 324	Peso kg
							H=Altura manométrica total en m										
(3) DRM/A100-215-48,2/316	48,2	86,5	-	50	100		56,5	55	53	51	47,5	43	37	31	-	-	364
(2) DRM/A100-225-48,2/316	48,2	86,5	-	50	100		62	60	59	57,5	54	49	43	-	-	-	364
(1) DRM/A100-240-48,2/316	48,2	86,5	-	50	100		70	68	67	65	62	56	50	-	-	-	364

DIMENSIONES

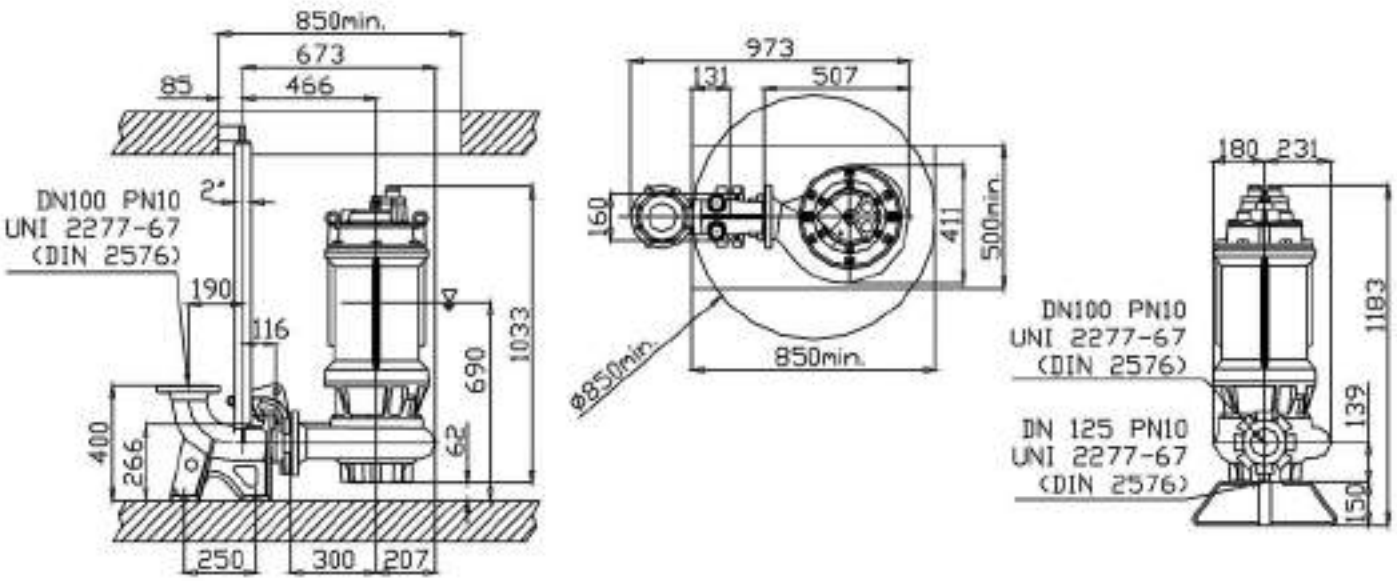

DRM / 316

ELECTROBOMBAS SUMERGIBLES PARA AGUAS FECALES MULTICANAL - AISI 316

CURVAS DE CARACTERÍSTICAS

4 POLOS - AISI 316

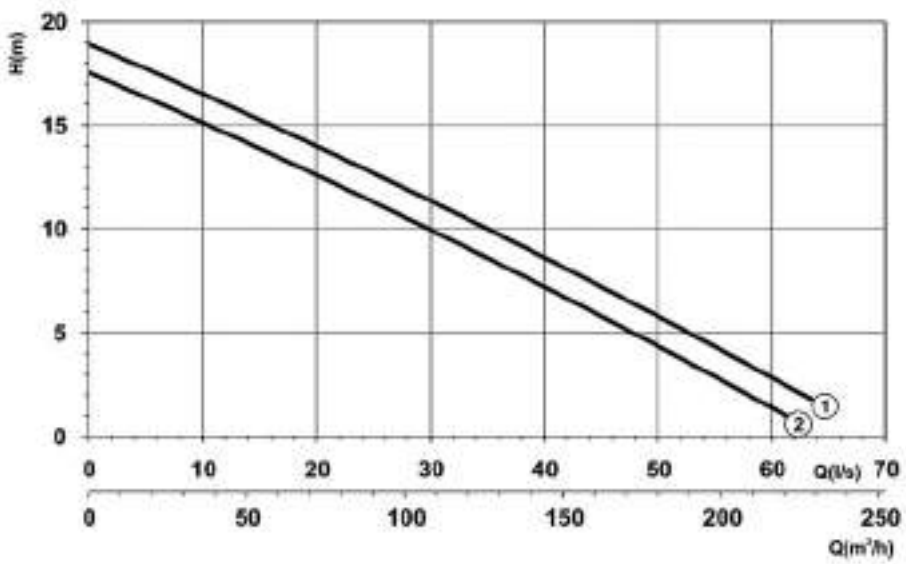

TABLAS DE CARACTERÍSTICAS

Curva Nº y Modelo	P1 (kW) 3~	Int. absorbida (A) 3~ 400 V	690 V	Paso de Sólidos Ø (mm)	DN	l/min / m³/h	Q=Caudal 450 / 27	900 / 54	1200 / 72	1500 / 90	2100 / 126	2700 / 162	3300 / 198	3900 / 234	4500 / 270	5400 / 324	Peso kg
							H=Altura manométrica total en m										
(2) DRM/A100-230-7,1/316 Ex	7,1	13,5	-	60	100		16	13,8	12,5	12	8,5	6	2,3	-	-	-	167
(1) DRM/A100-240-7,1/316 Ex	7,1	13,5	-	60	100		17,2	15	13,3	12,8	9	7,2	4	2	-	-	167

Ex *Modelo disponible en versión antideflagrante ATEX*

DIMENSIONES

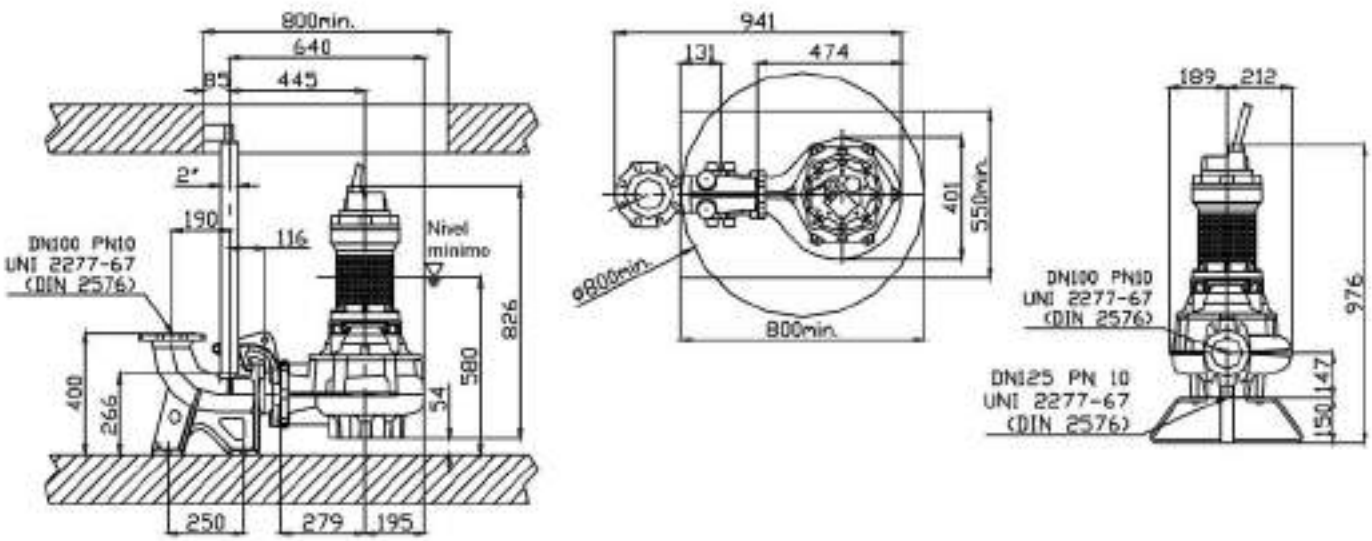

DRM / 316

ELECTROBOMBAS SUMERGIBLES PARA AGUAS FECALES MULTICANAL - AISI 316

CURVAS DE CARACTERÍSTICAS

4 POLOS - AISI 316

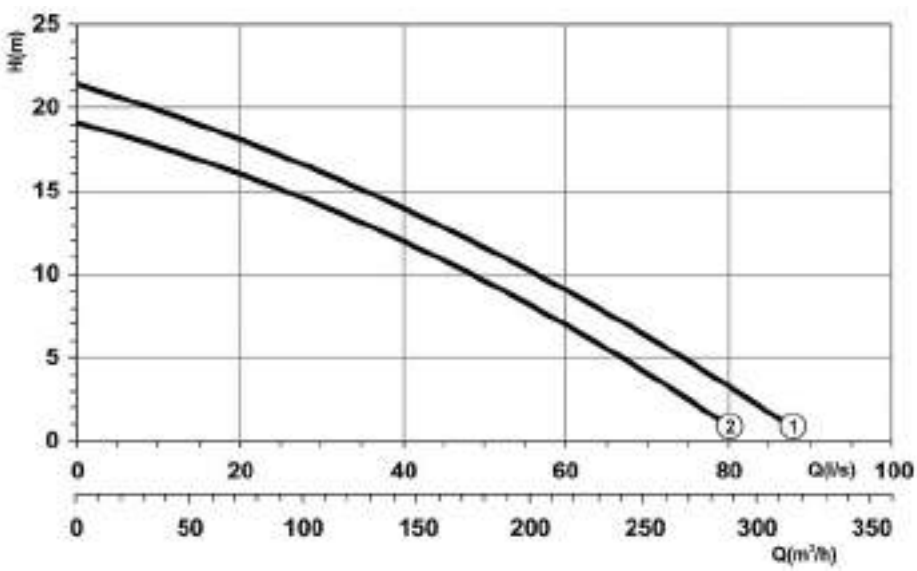

TABLAS DE CARACTERÍSTICAS

Curva Nº y Modelo	P1 (kW) 3~	Int. absorbida (A) 3~ 400 V	690 V	Paso de Sólidos Ø (mm)	DN	l/min / m³/h	Q=Caudal 450 / 27	900 / 54	1200 / 72	1500 / 90	2100 / 126	2700 / 162	3300 / 198	3900 / 234	4500 / 270	5400 / 324	Peso kg
							H=Altura manométrica total en m										
(2) DRM/A100-230-10,1/316 Ex	10,1	22	-	80	100		18,2	16,8	16,1	15,1	13,3	10,9	8,5	5,5	4,9	-	220
(1) DRM/A100-240-12,1/316 Ex	12,1	27	-	80	100		20,5	19	18,1	17	15,2	12,7	10,4	7,9	2,8	-	220

Ex *Modelo disponible en versión antideflagrante ATEX*

DIMENSIONES

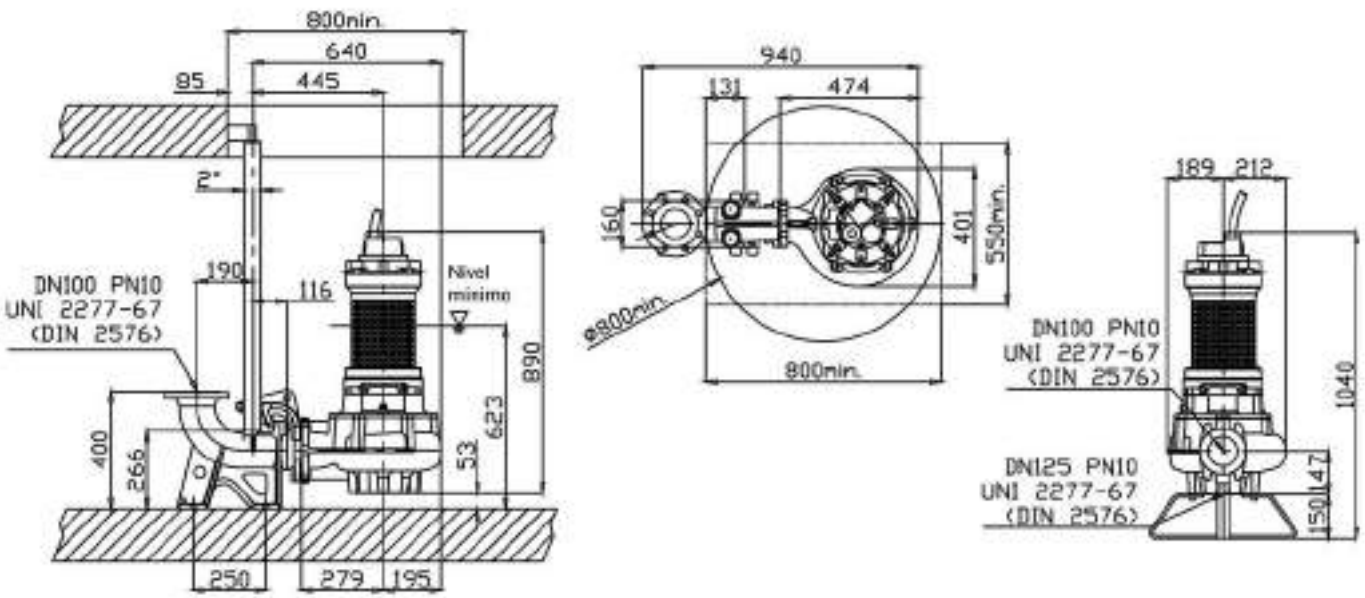

DRM / 316

ELECTROBOMBAS SUMERGIBLES PARA AGUAS FECALES MULTICANAL - AISI 316

CURVAS DE CARACTERÍSTICAS

4 POLOS - AISI 316

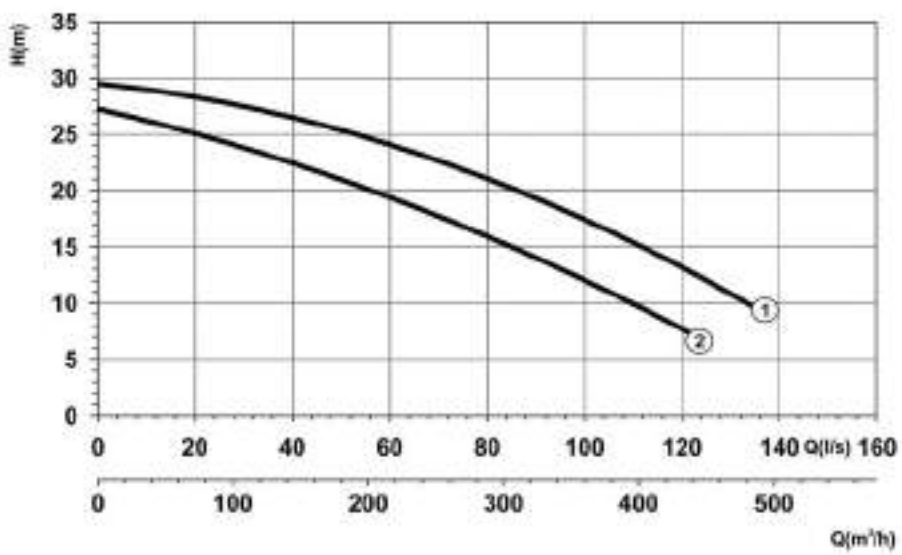

TABLAS DE CARACTERÍSTICAS

Curva Nº y Modelo	P1 (kW)	Int. absorbida (A) 3~		Paso de Sólidos	DN		Q=Caudal										Peso
	3~	400 V	690 V	Ø (mm)		l/min	900	1500	2100	2700	3300	3900	5700	7500	8800	10600	kg
						m³/h	54	90	126	162	198	234	342	450	528	636	
							H=Altura manométrica total en m										
(2) DRM/A150-270-25,0/316	25	48	-	100	150		25,7	24,5	23	22,2	20,2	18,5	13	6,5	-	-	366
(1) DRM/A150-290-35,7/316	35,7	65,5	-	100	150		28,7	27,9	26,9	26	24,6	23,3	18,3	12,1	-	-	366

DIMENSIONES

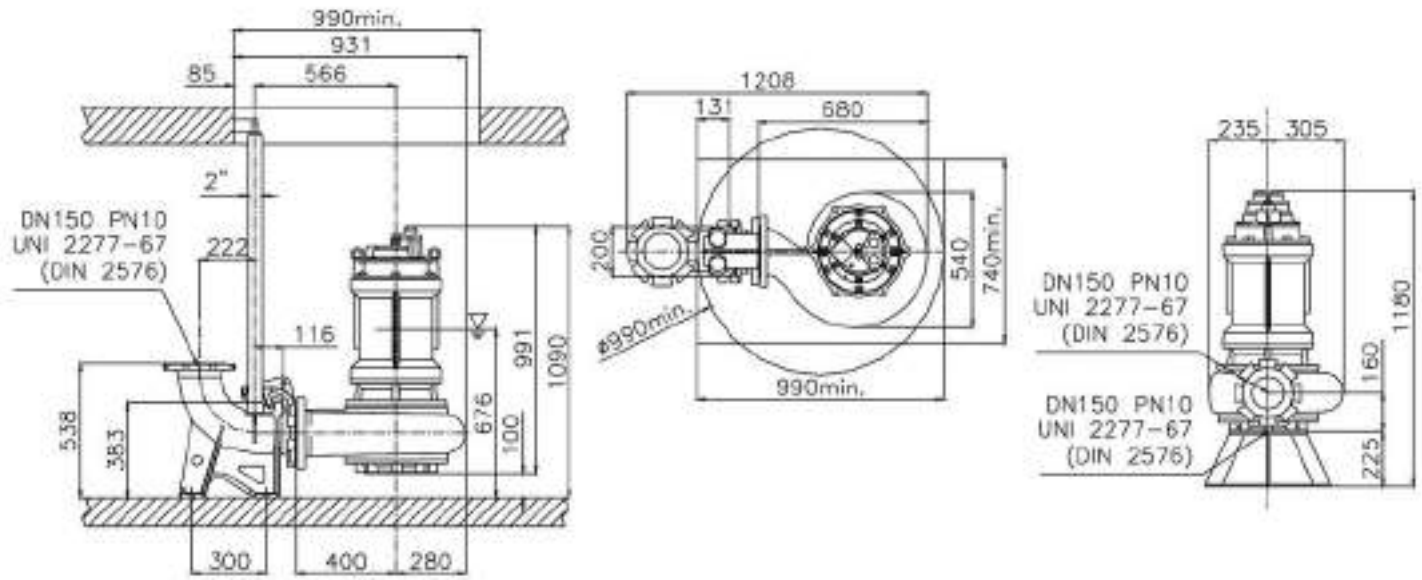

www.ebara.es

DRM / B

ELECTROBOMBAS SUMERGIBLES PARA AGUAS FECALES
MULTICANAL - BRONCE

Electrobombas sumergibles con impulsor vortex en Bronce Marino B10, principalmente diseñadas para bombear líquidos agresivos y corrosivos. Particularmente adecuadas para la limpieza de aguas marinas, alimentarias, químicas y petroquímicas.

MULTICANAL
DRM

PRESTACIONES
- Máxima inmersión: 20 m.
- Temperatura máx. del líquido vehiculado: 40ºC
- Refrigeración: Mediante el líquido vehiculado.
- Máximo paso de sólidos: 30 mm.

MATERIALES
- Cuerpo de impulsión, carcasa y tapa de motor: Bronce Marino B10
- Impulsor: Ac. Inoxidable AISI 316
- Eje motor: Ac. Inoxidable AISI 316L
- Cierre mecánico: Carburo de Silicio/Silicio
- Cable: Neopreno H07RN/F

DATOS TÉCNICOS
- Motor asíncrono, 2 polos
- Servicio continuo.
- Aislamiento Clase F
- Protección IP68
- Trifásica 400/690V ± 10% 50Hz

CURVAS DE CARACTERÍSTICAS - 2 POLOS - BRONCE MARINO

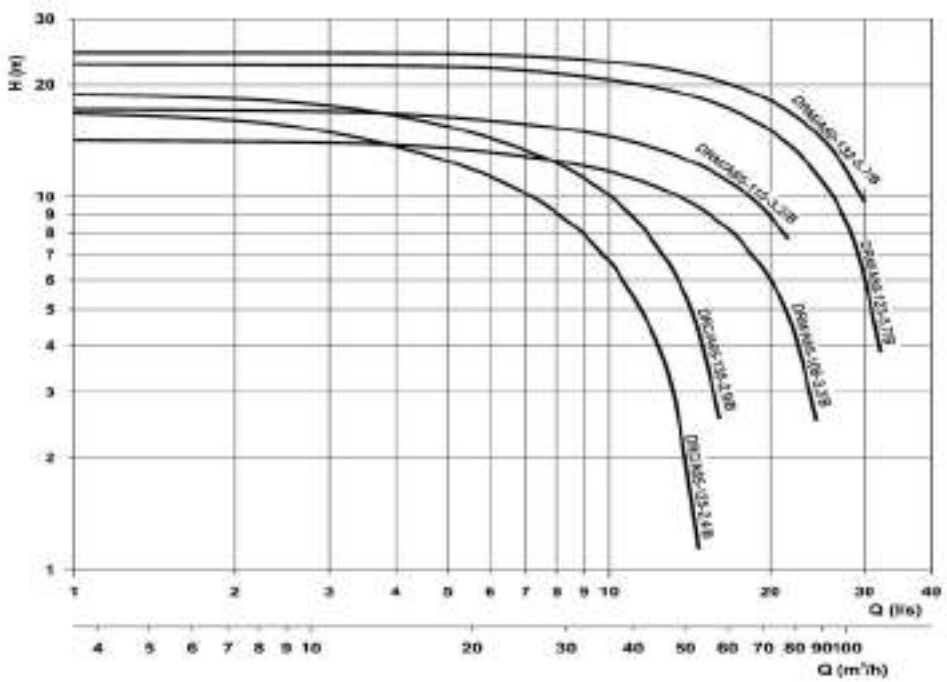

DRM / B

ELECTROBOMBAS SUMERGIBLES PARA AGUAS FECALES
MULTICANAL - BRONCE

CURVAS DE CARACTERÍSTICAS

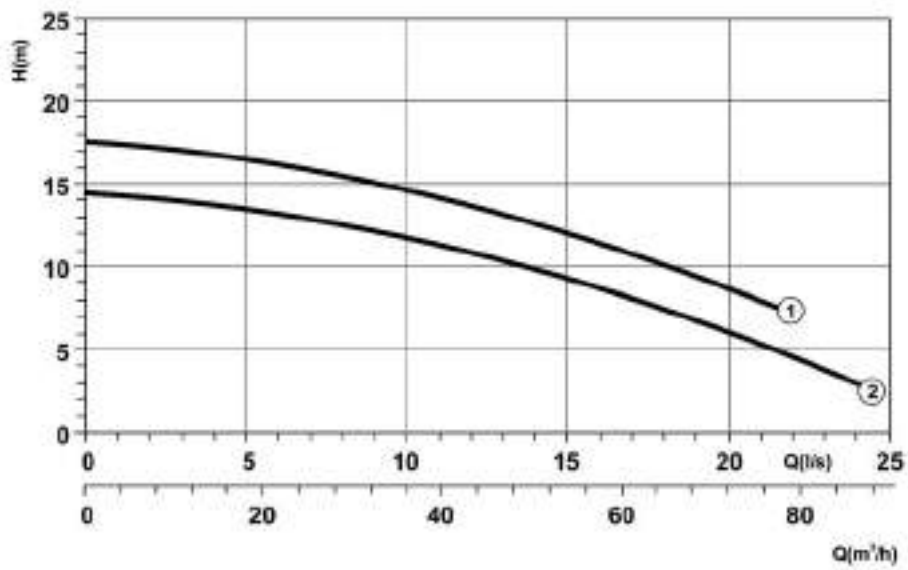

2 POLOS - BRONCE MARINO

TABLAS DE CARACTERÍSTICAS

Curva Nº y Modelo	P1 (kW) 3~	Int. absorbida (A) 1~ 230 V	Int. absorbida (A) 3~ 400 V	Paso de Sólidos Ø (mm)	DN		Q=Caudal 200	450	600	900	1050	1200	1500	2100	2700	3300	Peso kg
						l/min											
						m³/h	12	27	36	54	63	72	90	126	162	198	
							H=Altura manométrica total en m										
(2) DRM/A65-106-3,2/B Ex	3,2	6,5	-	30	65		13,5	12,5	12	9	7,7	6	-	-	-	-	65
(1) DRM/A65-115-3,2/B Ex	3,2	6,5	-	30	65		18	17	16	13	11	8,5	-	-	-	-	65

Ex *Modelo disponible en versión antideflagrante ATEX*

DIMENSIONES

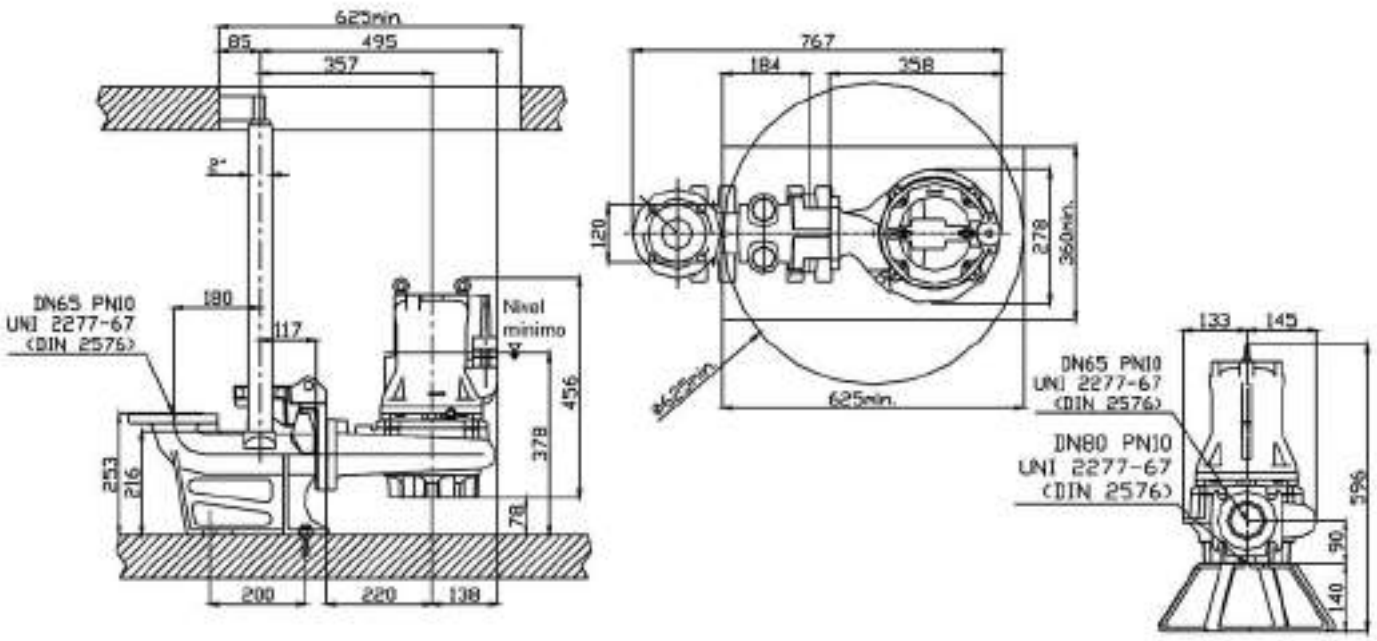

DRM / B

ELECTROBOMBAS SUMERGIBLES PARA AGUAS FECALES
MULTICANAL - BRONCE

CURVAS DE CARACTERÍSTICAS

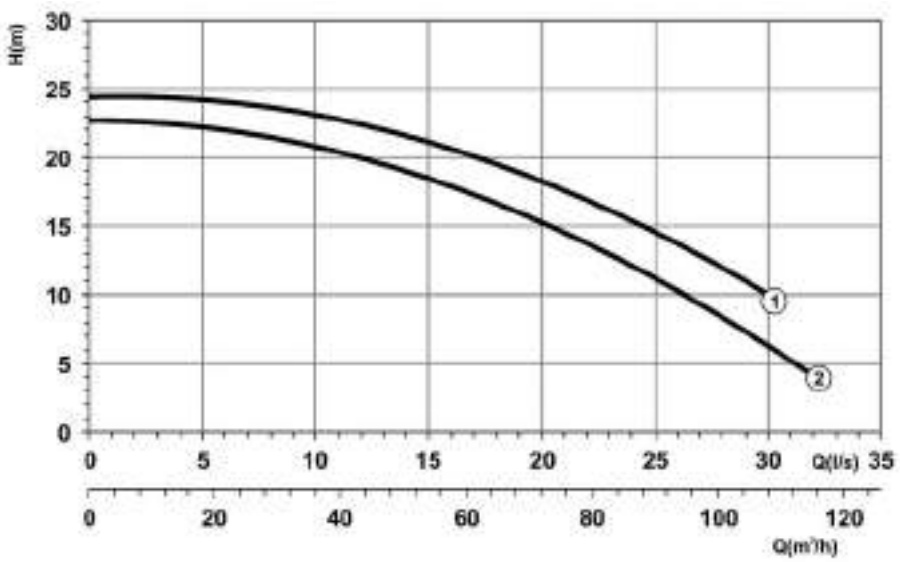

2 POLOS - BRONCE MARINO

TABLAS DE CARACTERÍSTICAS

Curva Nº y Modelo	P1 (kW) 3~	Int. absorbida (A) 3~ 400 V	690 V	Paso de Sólidos Ø (mm)	DN		Q=Caudal										Peso kg
						l/min	200	450	600	900	1050	1200	1500	2100	2700	3300	
						m³/h	12	27	36	54	63	72	90	126	162	198	
							H=Altura manométrica total en m										
(1) DRM/A80-123-5,7/B Ex	5,7	12,5	-	30	80		21	20	19,5	17	16	14,4	11	-	-	-	85
(2) DRM/A80-132-5,7/B Ex	5,7	12,5	-	30	80		24	23,5	22,5	21,5	19,5	17,7	14	-	-	-	85

Ex *Modelo disponible en versión antideflagrante ATEX*

DIMENSIONES

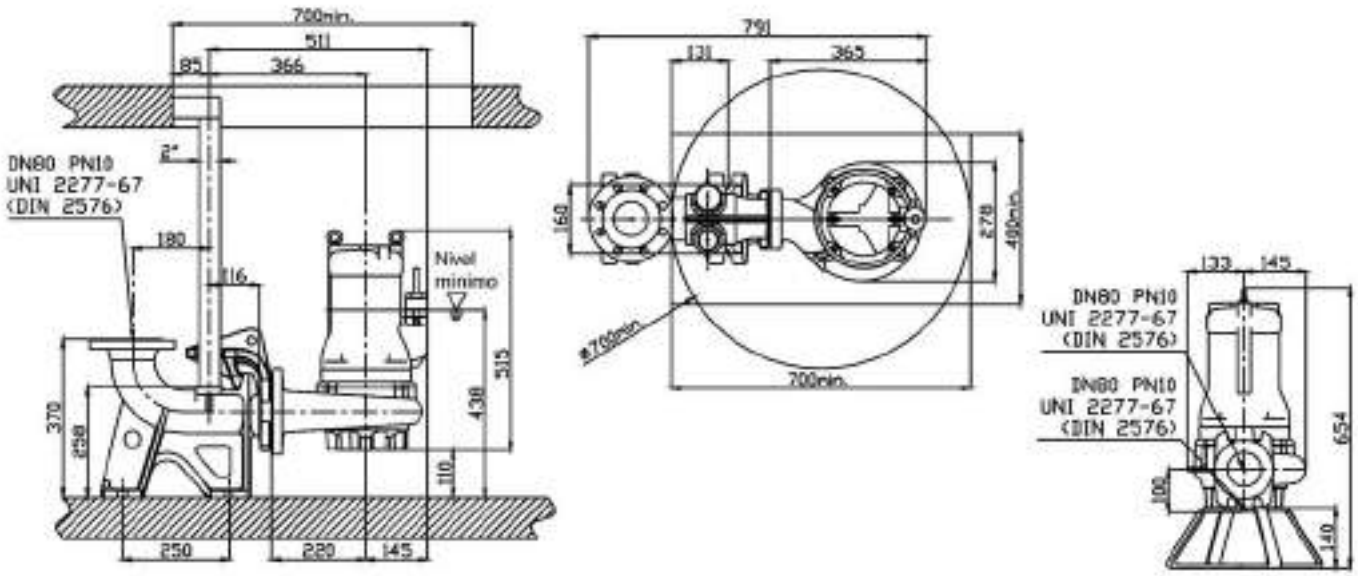

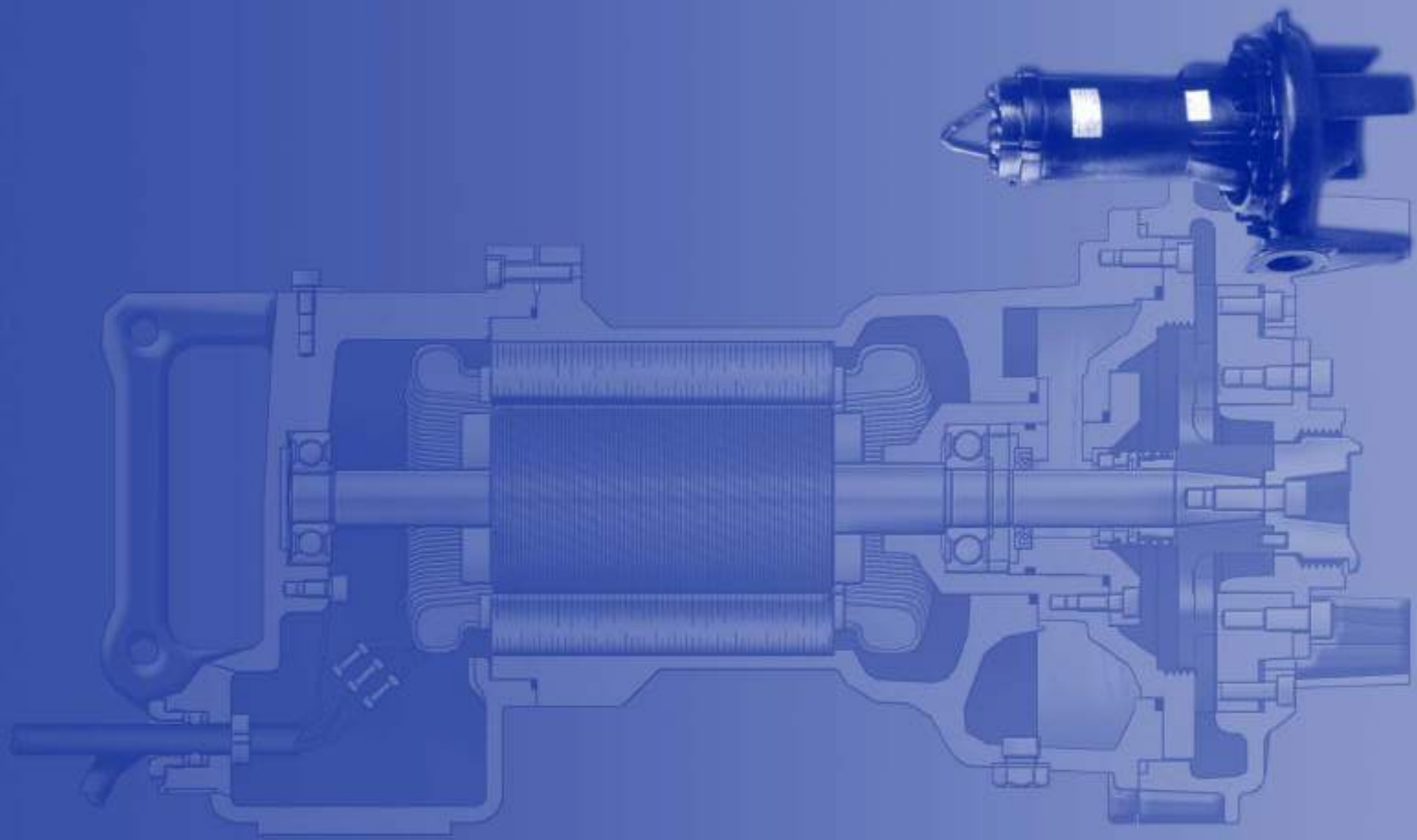

www.ebara.es

DL W/C

ELECTROBOMBAS SUMERGIBLES PARA AGUAS FECALES TRITURADORA

Electrobombas sumergibles semi-vortex para aguas fecales con impulsor triturador anti-atasco, principalmente diseñadas para bombear aguas con contenidos filamentosos, papel y materiales textiles. Especialmente adecuadas para aguas residuales originadas en estaciones de servicio, comunidades, áreas recreativas, etc.

PRESTACIONES
- Máxima inmersión: 8 m.
- Temperatura máx. del líquido vehiculado: 40ºC
- Máximo paso de sólidos: 60 mm.
- Impulsor triturador

MATERIALES
- Cuerpo de impulsión: Hierro Fundido GG25
- Impulsor y carcasa motor: Hierro Fundido GG20
- Eje: Ac. Inoxidable AISI 304
- Cierre mecánico: SiC / SiC / NBR
- Cable: Neopreno H07RN/F (10 m).

DATOS TÉCNICOS
- Motor asíncrono, 4 polos
- Servicio continuo.
- Aislamiento Clase F
- Protección IP68
- Trifásica 400V ± 10% 50Hz
- Arranque directo

TRITURADOR
DL W/C

CAMPO DE TRABAJO - 4 POLOS

DL W/C

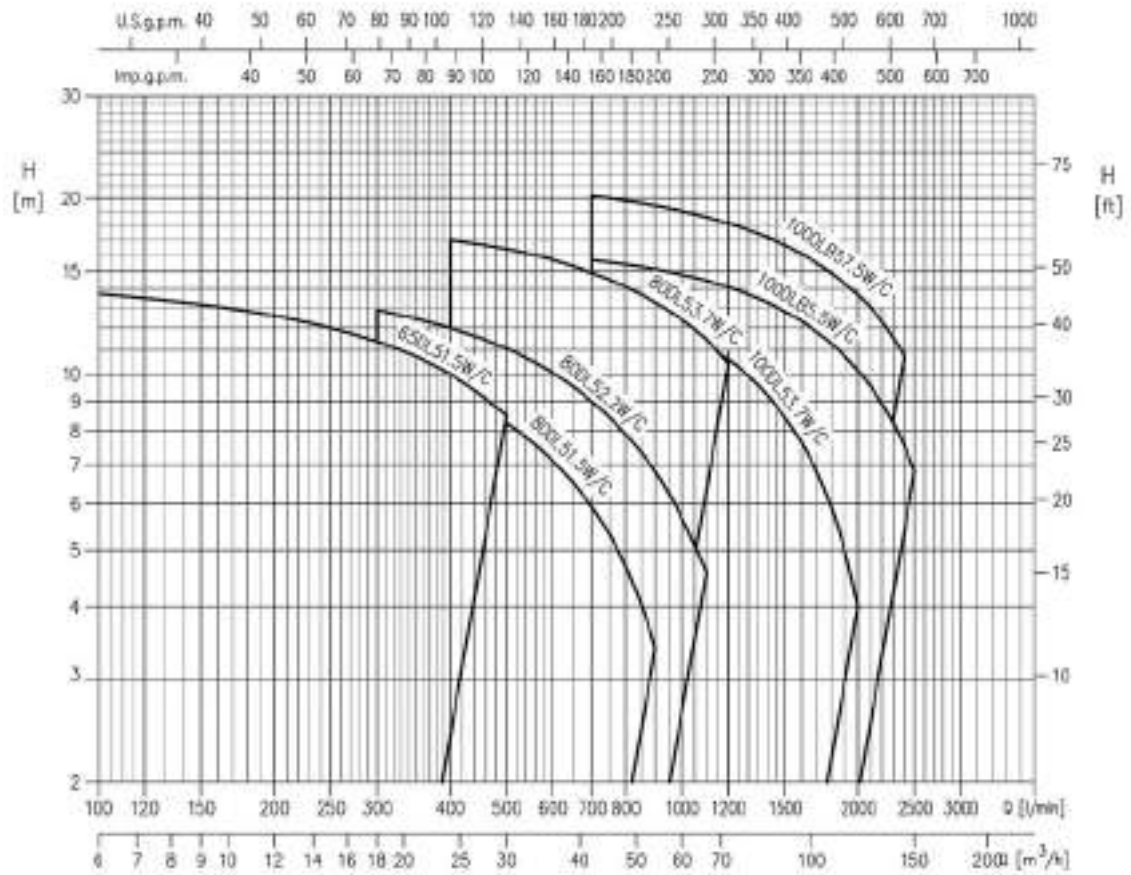

DL W/C

ELECTROBOMBAS SUMERGIBLES PARA AGUAS FECALES
TRITURADORA

CURVAS DE CARACTERÍSTICAS

4 POLOS - FUNDICIÓN

65 DL W/C

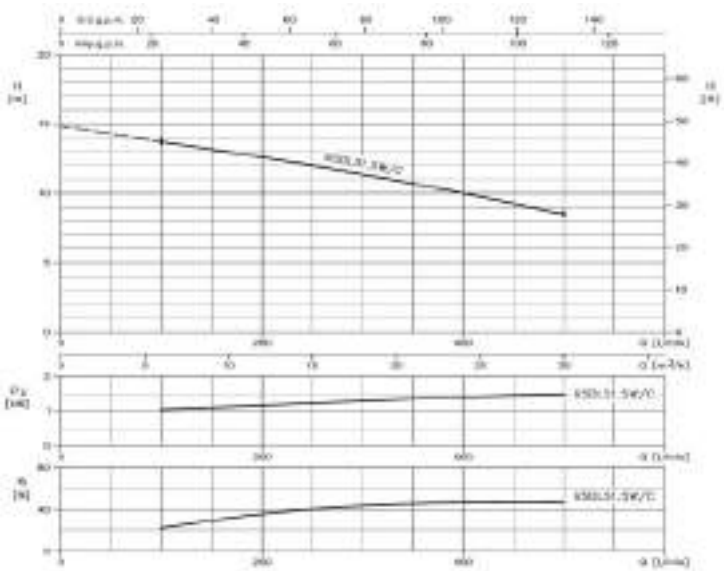

80 DL W/C

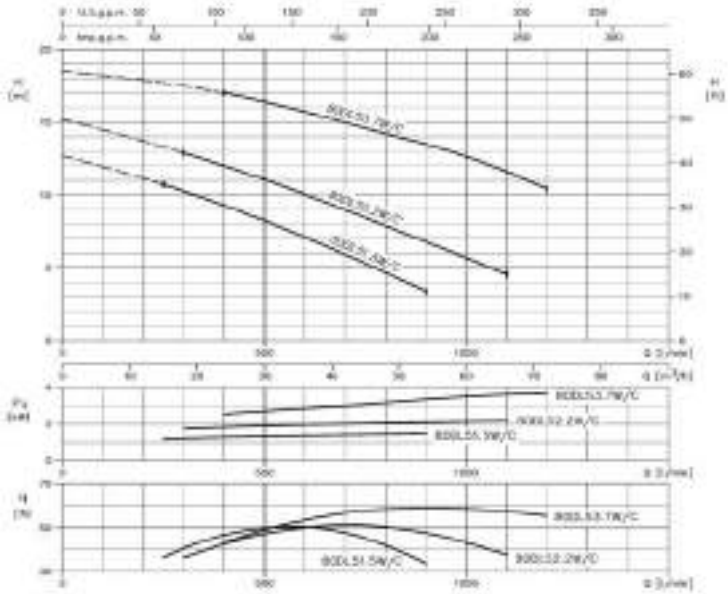

100 DL W/C

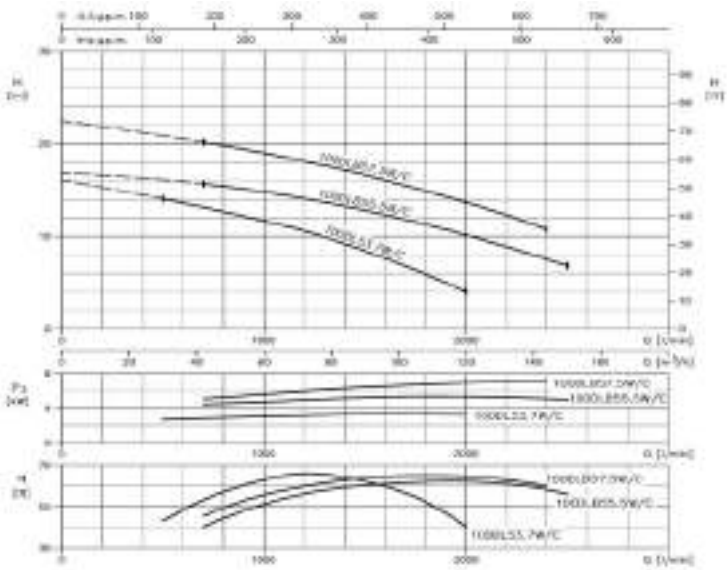

TABLA DE CARACTERÍSTICAS

Modelo	kW	CV	Ø max. paso de solidos (mm)	l/min	Q=Caudal 0	100	250	300	400	500	700	900	1100	1200	1400	1600	2000	2400	2500
				m³/h	0	6	15	18	24	30	42	54	66	72	84	96	120	144	150
					H=Altura manométrica total (m)														
65 DL 51.5 W/C	1,5	2	35		14,8	13,7	12	11,4	10	8,5	-	-	-	-	-	-	-	-	-
80 DL 51.5 W/C	1,5	2	50		12,7	-	10,7	10,3	9,3	8,2	5,9	3,4	-	-	-	-	-	-	-
80 DL 52.2 W/C	2,2	3	50		15,2	-	-	12,9	12	11,1	9	6,8	4,6	-	-	-	-	-	-
80 DL 53.7 W/C*	3,7	5	50		18,5	-	-	-	17	16,4	14,9	13,4	11,6	10,4	-	-	-	-	-
100 DL 53.7 W/C	3,7	5	60		16,1	-	-	-	-	14,1	13,1	12,2	11,2	10,6	9,2	7,6	4	-	-
100 DLB 55.5 W/C	5,5	7,5	60		16,9	-	-	-	-	-	15,7	15,1	14,5	14,1	13,3	12,3	10,1	7,5	6,8
100 DLB 57.5 W/C	7,5	10	60		22,5	-	-	-	-	-	20,2	19,4	18,6	18,1	17,2	16,1	13,7	10,7	-

* El modelo 80 DL 53.7 se equipa con cuadro eléctrico de 3,7 kW con arranque Y - D.

DL W/C

ELECTROBOMBAS SUMERGIBLES PARA AGUAS FECALES
TRITURADORA

CIERRES MECÁNICOS

65 DL 51.5 W/C y 80 DL 51.5 W/C

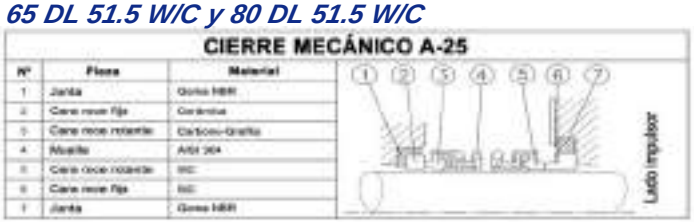

100 DLB 55.5 W/C y 100 DLB 57.5 W/C

80 DL 52.2 W/C, 80 DL 53.7 W/C y 100 DL 53.7 W/C

DIMENSIONES

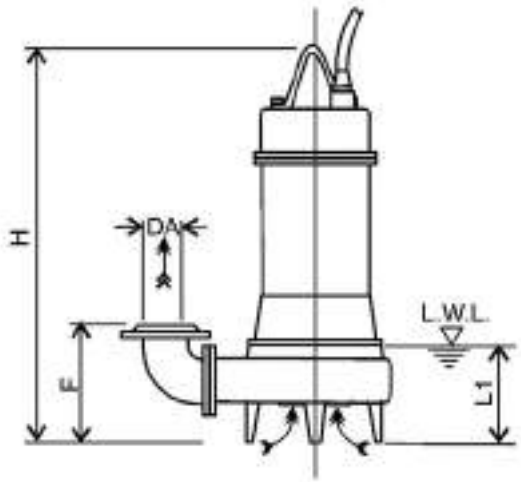

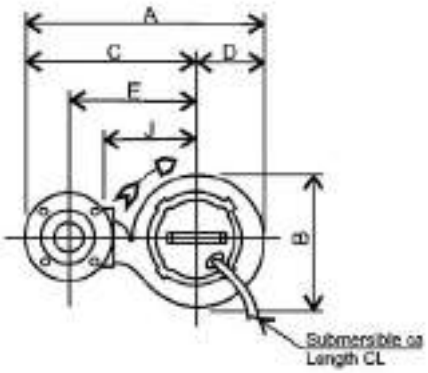

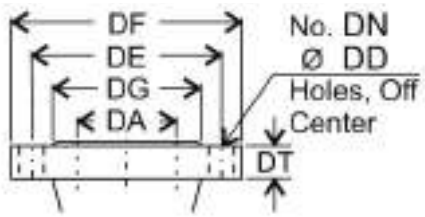

BRIDA (REDONDA)			
Dimensiones (mm)			
	DL 65 W/C	DL 80 W/C	DL 100 W/C
DA	65	80	100
DE	145	160	180
DF	185	200	220
DG	118	132	156
DT	17	19	21
DN	4	8	8
DD	19	19	19

Modelo	Potencia		Impul.	Dimensiones en mm									Cable	Peso
	kW	CV	DA	A	B	C	D	E	F	H	J	L1 (*)	(m)	kg
65 DL 51.5 W/C	1,5	2	65	497	291	353	144	265	200	576	200	140	10	52
80 DL 51.5 W/C	1,5	2	80	524	292	378	146	285	220	597	210	165	10	55
80 DL 52.2 W/C	2,2	3	80	542	308	388	154	295	220	654	220	165	10	67
80 DL 53.7 W/C	3,7	5	80	567	328	403	164	310	220	687	235	165	10	75
100 DL 53.7 W/C	3,7	5	100	614	335	445	169	340	250	706	235	185	10	79
100 DLB 55.5 W/C	5,5	7,5	100	646	369	460	186	355	323	768	250	205	10	123
100 DLB 57.5 W/C	7,5	10	100	673	385	480	193	375	323	760	270	205	10	141

(*)
- L.W.L. (Nivel mínimo sumergible).
- Tiempo de funcionamiento máximo de 10 min. en nivel mínimo sumergible (L.W.L.)
- Tiempo de funcionamiento máximo de 30 min. con nivel de agua por debajo de parte alta del motor.

DIMENSIONES 65 DL W/C y 80 DL W/C (1,5 - 3,7 kW) con KIT DESCARGA

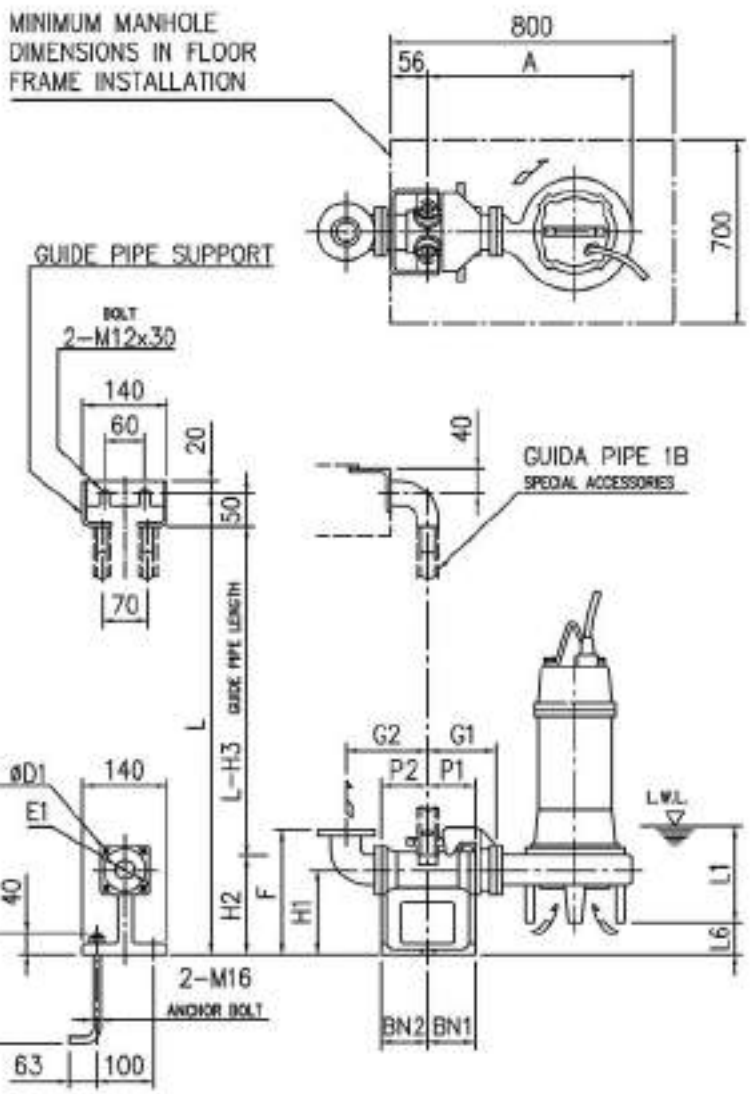

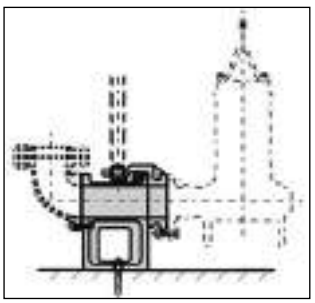

KIT LM65 / LM80

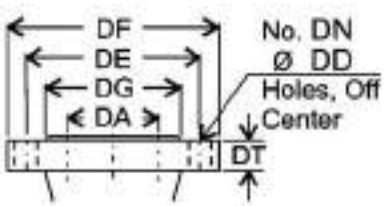

Dimensiones BRIDA (mm) - EN 1092-2							
Tipo	DA	DE	DF	DG	DT	DN	DD
Redondo	65	145	185	118	17	4	19
	80	160	200	132	19	8	

Dimensiones (mm)																	KIT DESCARGA	
Tamaño DA	Modelo	Potencia [kW]	A	P1	P2	G1	G2	F	H1	H2	H3	L1 (*)	L6	BN1	BN2	D1	E1	Modelo	Peso [kg]
65	65DL51.5W/C	1.5	464	75	95	120	160	250	145	190	240	140	50	75	95	12	140	LM65	14
80	80DL51.5W/C	1.5	481		90	125	165	285	175	230	280	165	65		90	15	155	LM80	17
	80DL52.2W/C	2.2	499																
	80DL53.7W/C	3.7	524																

(*)
- L.W.L. (Nivel mínimo sumergible).
- Tiempo de funcionamiento máximo de 10 min. en nivel mínimo sumergible (L.W.L.)
- Tiempo de funcionamiento máximo de 30 min. con nivel de agua por debajo de parte alta del motor.

DIMENSIONES 100 DL W/C con KIT DESCARGA

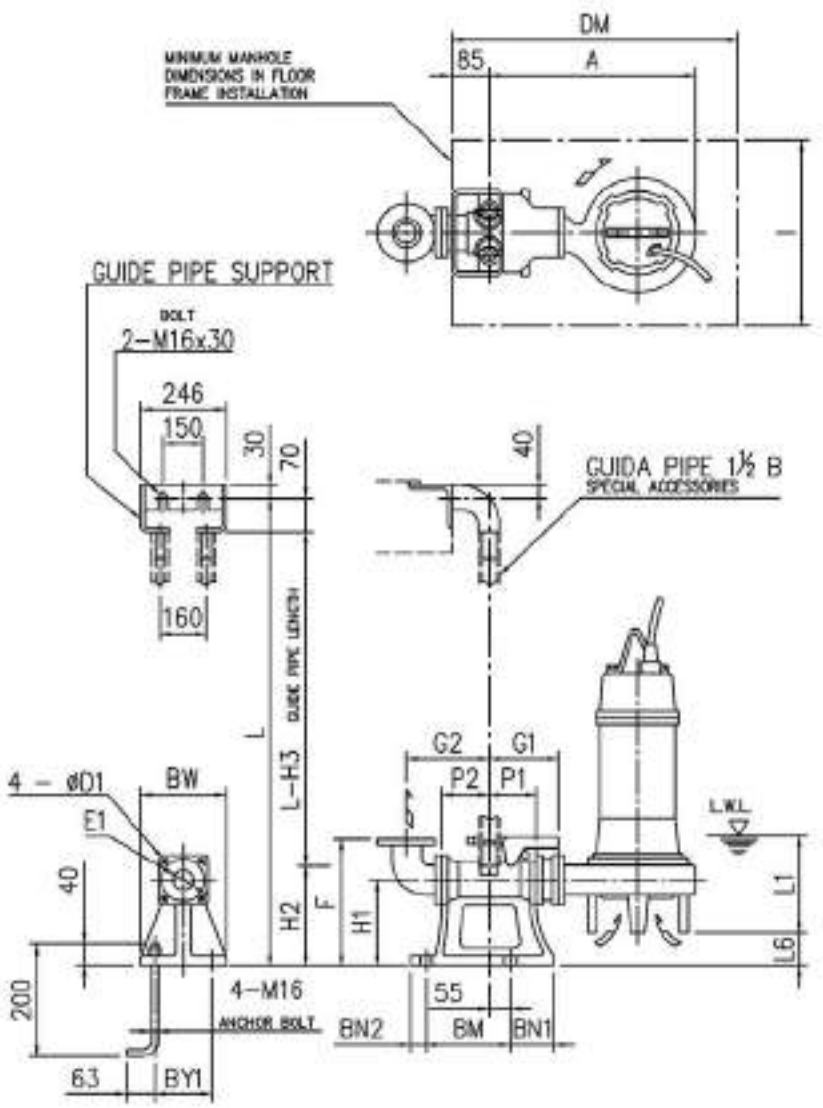

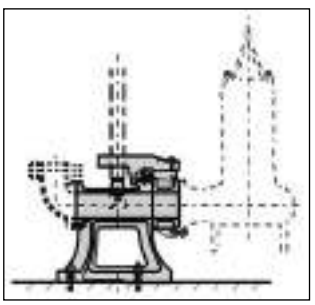

KIT LL100

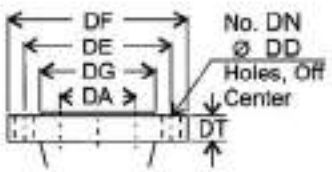

Dimensiones BRIDA (mm) - EN 1092-2							
Type	DA	DE	DF	DG	DT	DN	DD
Round	100	180	220	156	21	8	19

Dimensiones (mm)																									
Tamaño DA	Modelo	Potencia [kW]	A	P1	P2	G1	G2	F	H1	H2	H3	L1 (*)	L6	BN1	BN2	BM	BY1	BW	DM	I	D1	E1	KIT DESCARGA Modelo	KIT DESCARGA Peso [kg]
100	100DL53.7W/C	3.7	589	105	105	185	210	365	240	265	335	185	115	100	40	220	180	230	800	700	19	175	LL100	48
	100DL855.5W/C	5.5	621									205	42											
	100DL857.5W/C	7.5	648																					

(*)
- L.W.L. (Nivel mínimo sumergible).
- Tiempo de funcionamiento máximo de 10 min. en nivel mínimo sumergible (L.W.L.)
- Tiempo de funcionamiento máximo de 30 min. con nivel de agua por debajo de parte alta del motor.

www.ebara.es

DRS

ELECTROBOMBAS SUMERGIBLES PARA AGUAS FECALES TRITURADORA

Electrobombas sumergibles con impulsor triturador, principalmente diseñadas para bombear aguas con contenidos filamentosos, papel y materiales textiles. Especialmente adecuadas para aguas residuales originadas en estaciones de servicio, comunidades, áreas recreativas, etc.

TRITURADOR
DRS

PRESTACIONES

- Máxima inmersión: 20 m.
- Temperatura máx. del líquido vehiculado: 40ºC
- Refrigeración: Mediante el líquido vehiculado.
- Máximo paso de sólidos: 7 mm.

MATERIALES

- Cuerpo de impulsión, impulsor, carcasa y tapa de motor: Hierro Fundido GG-25.
- Eje motor: Ac. Inoxidable AISI 420B
- Cierre mecánico: Carburo de Silicio/Silicio
- Cable: Neopreno H07RN/F

DATOS TÉCNICOS

- Motor asíncrono, 2 y 4 polos
- Servicio continuo.
- Aislamiento Clase F
- Protección IP68
- Monofásica 230V ± 10% 50 Hz
- Trifásica 400/690V ± 10% 50Hz
- Las versiones monofásicas incluyen cuadro eléctrico con doble condensador y disyuntor.

CURVAS DE CARACTERÍSTICAS - 2 y 4 POLOS

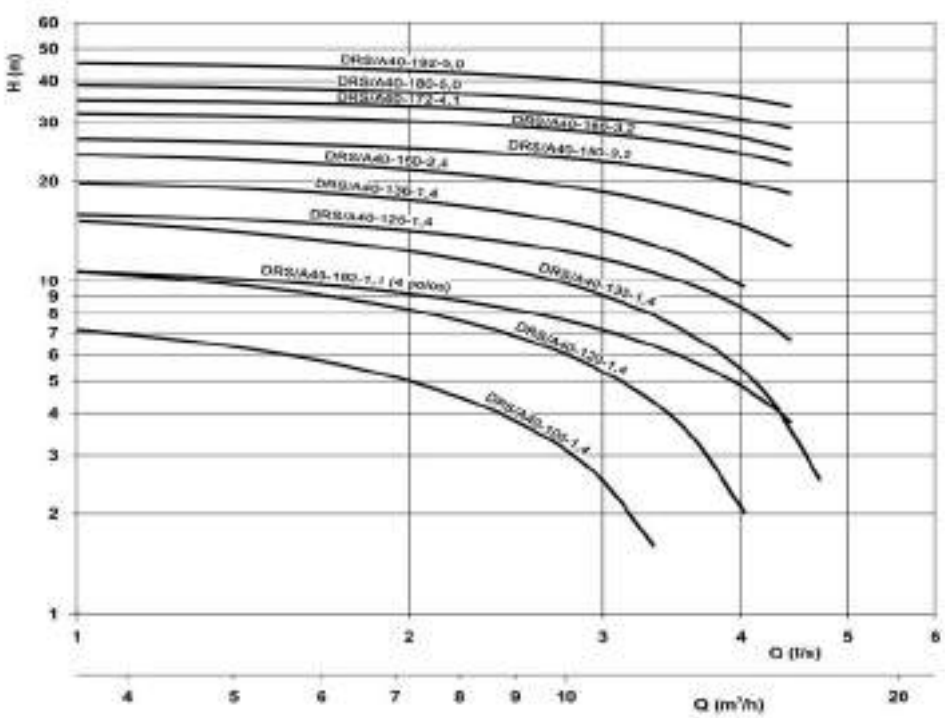

DRS

ELECTROBOMBAS SUMERGIBLES PARA AGUAS FECALES
TRITURADORA

CURVAS DE CARACTERÍSTICAS

2 POLOS - FUNDICIÓN

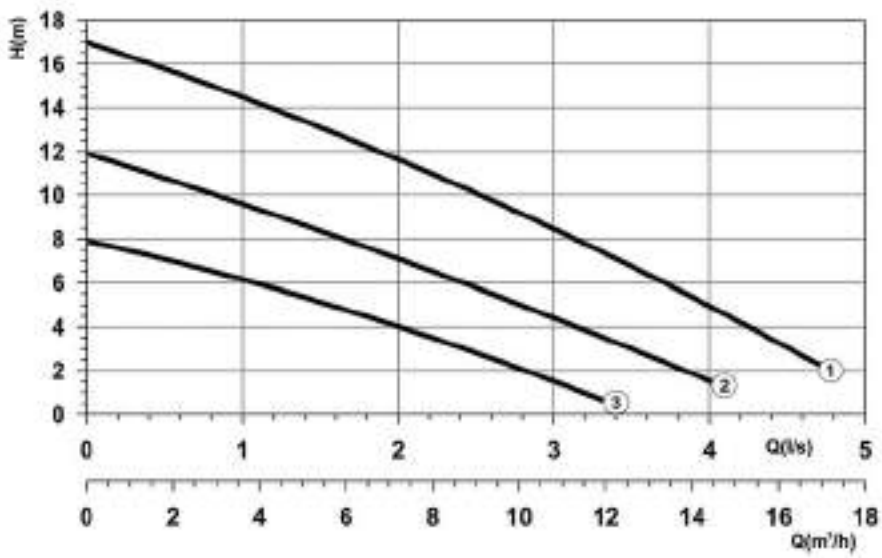

TABLAS DE CARACTERÍSTICAS

Curva Nº y Modelo	P1 (kW) 1~	P1 (kW) 3~	Int. absorbida (A) 1~ 230 V	Int. absorbida (A) 3~ 400 V	Paso de Sólidos Ø (mm)	DN	l/min / m³/h	Q=Caudal 40 / 2,4	60 / 3,6	80 / 4,8	100 / 6	120 / 7,2	140 / 8,4	170 / 10,2	200 / 12	230 / 13,8	260 / 15,6	Peso kg
								H=Altura manométrica total en m										
(3) DRS/A40-105-1,1M	1,1	-	7,5	-	6	40		7,9	7,2	6,4	5,5	4,6	3,6	2,1	0,4	-	-	30
(2) DRS/A40-115-1,1M	1,1	-	7,5	-	6	40		10,1	9,4	8,6	7,7	6,8	5,8	4,3	2,5	-	-	30
(1) DRS/A40-140-1,1M	1,1	-	7,5	-	6	40		15,4	14,5	13,6	12,6	11,6	10,6	9	7,3	5,6	3,7	30

DIMENSIONES

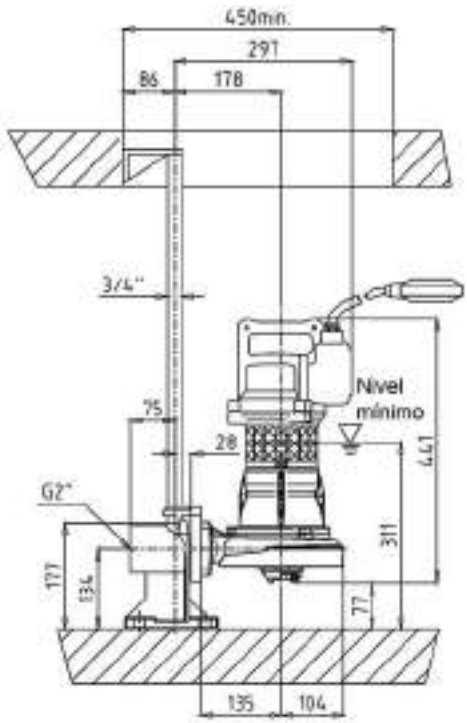

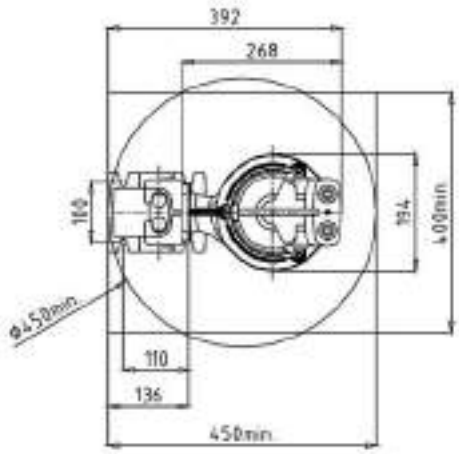

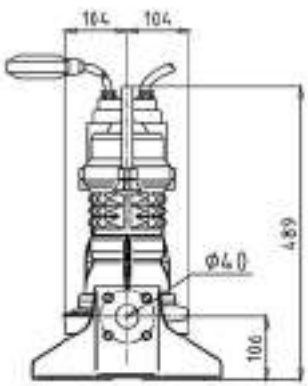

DRS

ELECTROBOMBAS SUMERGIBLES PARA AGUAS FECALES TRITURADORA

CURVAS DE CARACTERÍSTICAS

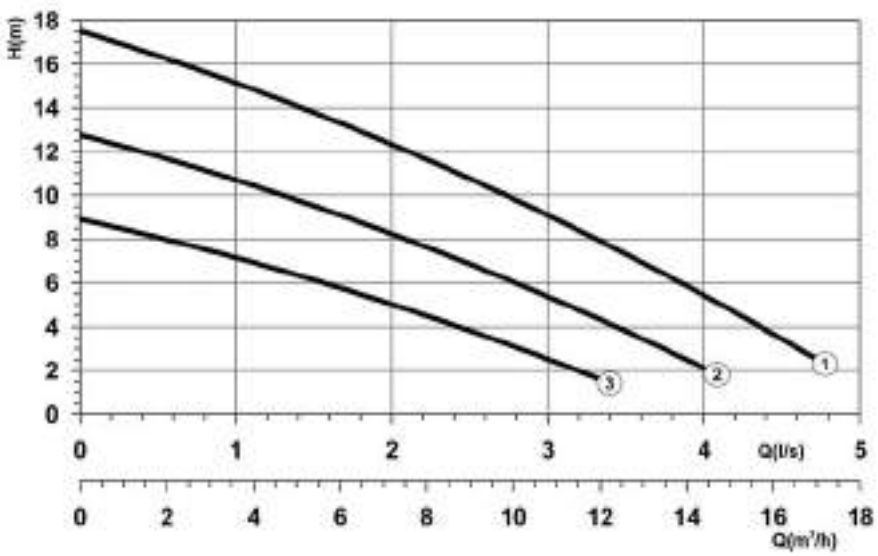

2 POLOS - FUNDICIÓN

TABLAS DE CARACTERÍSTICAS

Curva Nº y Modelo	P1 (kW) 1~	P1 (kW) 3~	Int. absorbida (A) 1~ 230 V	Int. absorbida (A) 3~ 400 V	Paso de Sólidos Ø (mm)	DN	l/min	Q=Caudal 40	60	80	100	120	140	170	200	230	260	Peso kg
							m³/h	2,4	3,6	4,8	6	7,2	8,4	10,2	12	13,8	15,6	
								H=Altura manométrica total en m										
(3) DRS/A40-105-1,4	-	1,4	-	3	6	40		8	7,3	6,6	5,8	4,9	4	2,4	0,7	-	-	30
(2) DRS/A40-120-1,4	-	1,4	-	3	6	40		12,3	11,6	10,8	10	9	8	6,3	4,4	2,3	-	30
(1) DRS/A40-135-1,4	-	1,4	-	3	6	40		16	15,1	14,2	13,3	12,3	11,3	9,7	7,9	6,1	4,1	30

DIMENSIONES

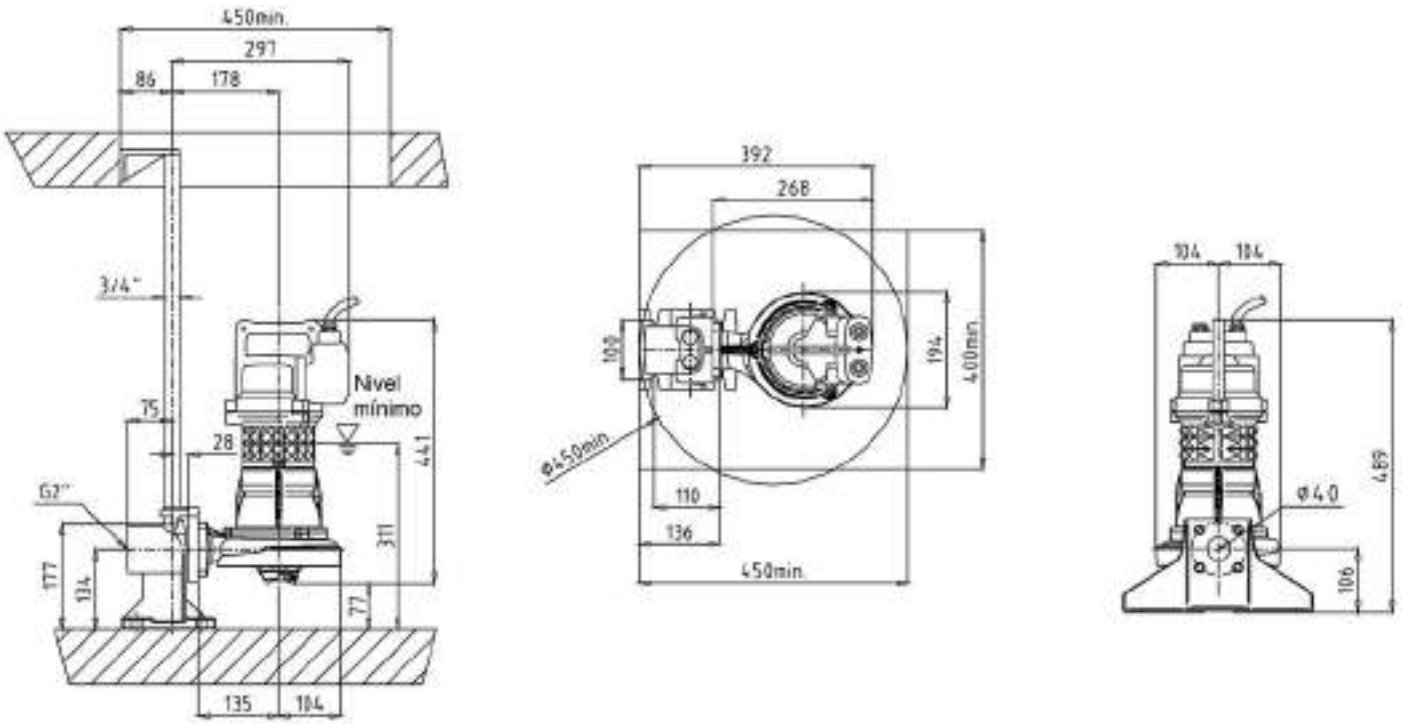

DRS

ELECTROBOMBAS SUMERGIBLES PARA AGUAS FECALES
TRITURADORA

CURVAS DE CARACTERÍSTICAS

2 POLOS - FUNDICIÓN

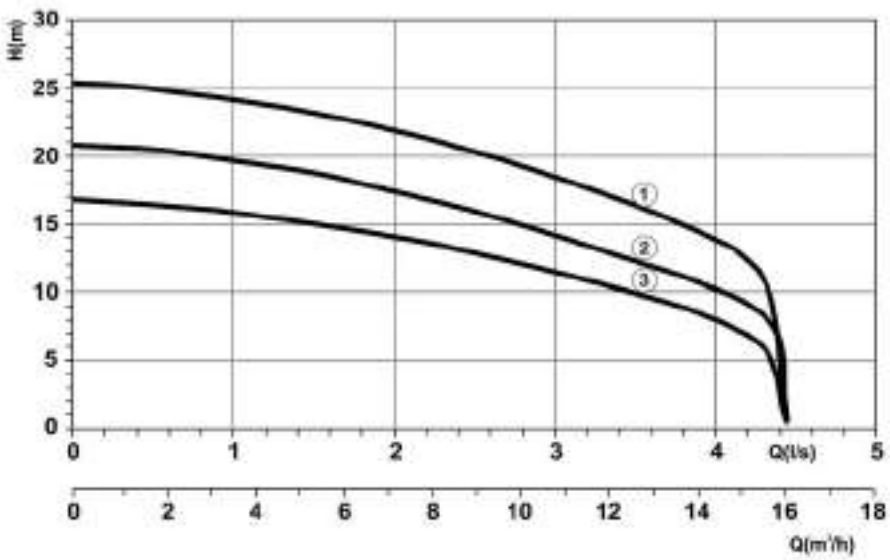

TABLAS DE CARACTERÍSTICAS

Curva Nº y Modelo	P1 (kW) 1~	P1 (kW) 3~	Int. absorbida (A) 1~ 230 V	Int. absorbida (A) 3~ 400 V	Paso de Sólidos Ø (mm)	DN	l/min / m³/h	Q=Caudal 40 / 2,4	60 / 3,6	80 / 4,8	100 / 6	120 / 7,2	140 / 8,4	170 / 10,2	200 / 12	230 / 13,8	260 / 15,6	Peso kg
								H=Altura manométrica total en m										
(3) DRS/A40-125-1,1M	1,1	-	7,5	-	6	40		16,5	16	15,3	14,8	14	13,5	12,4	10,5	8,2	-	40
(2) DRS/A40-136-1,1M	1,1	-	7,5	-	6	40		20	19,8	19	18	17,5	17	15	12,7	10,5	-	40
(1) DRS/A40-150-1,8M	1,8	-	10	-	6	40		24,5	24	23,5	23	22	21	18,5	17,5	15	-	40

DIMENSIONES

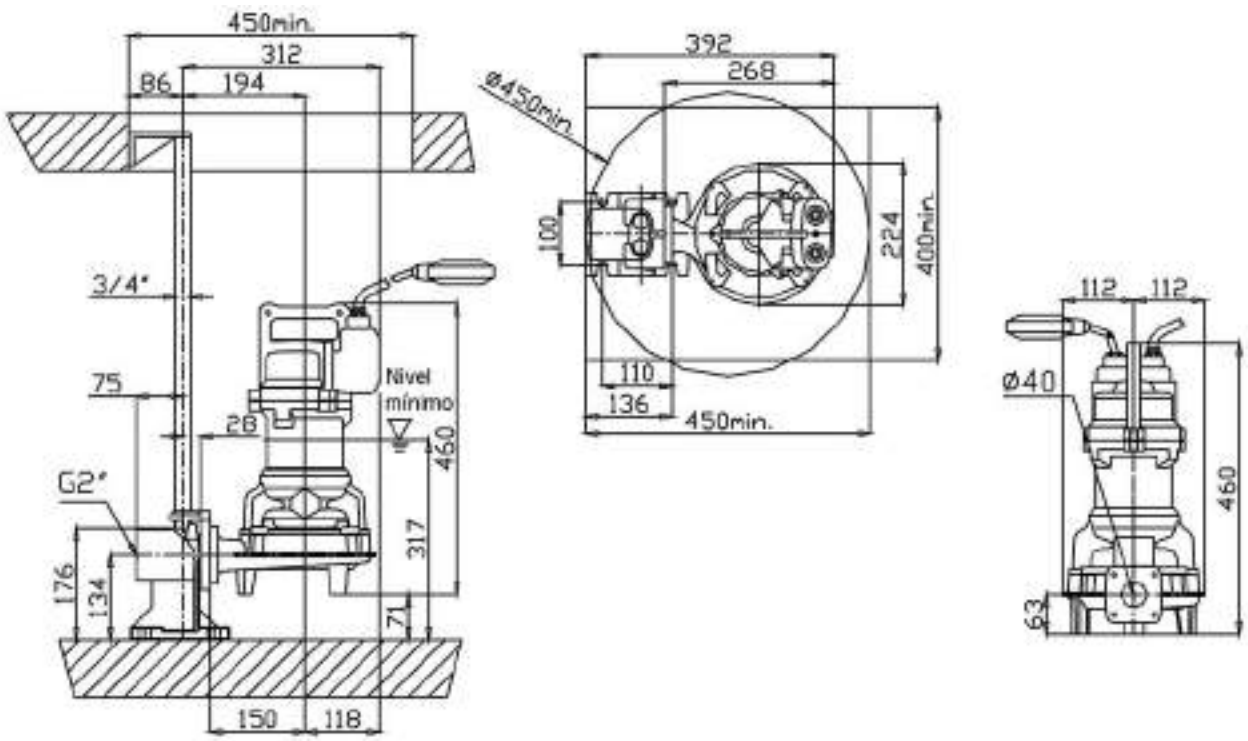

DRS

ELECTROBOMBAS SUMERGIBLES PARA AGUAS FECALES TRITURADORA

CURVAS DE CARACTERÍSTICAS

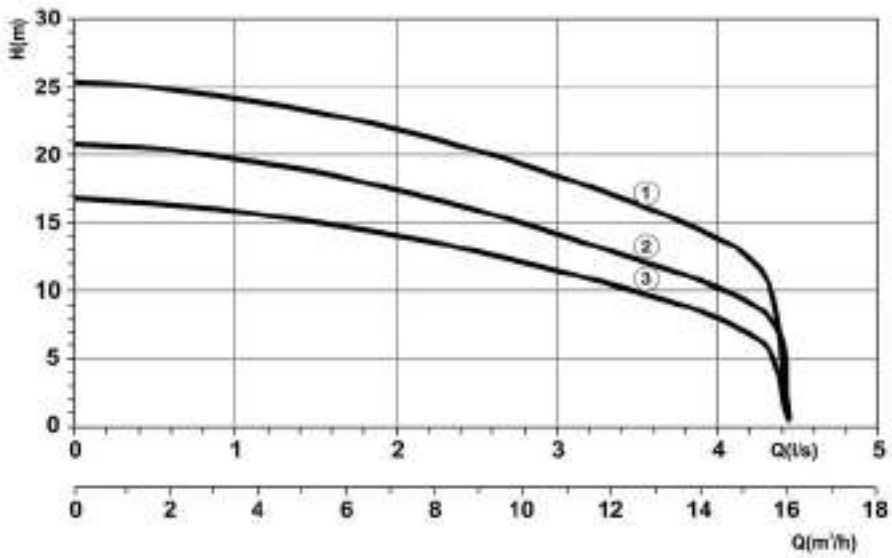

2 POLOS - FUNDICIÓN

TABLAS DE CARACTERÍSTICAS

Curva Nº y Modelo	P1 (kW) 1~	P1 (kW) 3~	Int. absorbida (A) 1~ 230 V	Int. absorbida (A) 3~ 400 V	Paso de Sólidos Ø (mm)	DN		Q=Caudal 40	60	80	100	120	140	170	200	230	260	Peso kg
							l/min	40	60	80	100	120	140	170	200	230	260	
							m³/h	2,4	3,6	4,8	6	7,2	8,4	10,2	12	13,8	15,6	
								H=Altura manométrica total en m										
(3) DRS/A40-125-1,4 Ex	-	1,4	-	3,5	6	40		16,5	16	15,3	14,8	14	13,5	12,4	10,5	8,2	-	40
(2) DRS/A40-136-1,4 Ex	-	1,4	-	3,5	6	40		20	19,8	19	18	17,5	17	15	12,7	10,5	-	40
(1) DRS/A40-150-2,4 Ex	-	2,4	-	5	6	40		24,5	24	23,5	23	22	21	18,5	17,5	15	-	40

Ex *Modelo disponible en versión antideflagrante ATEX*

DIMENSIONES

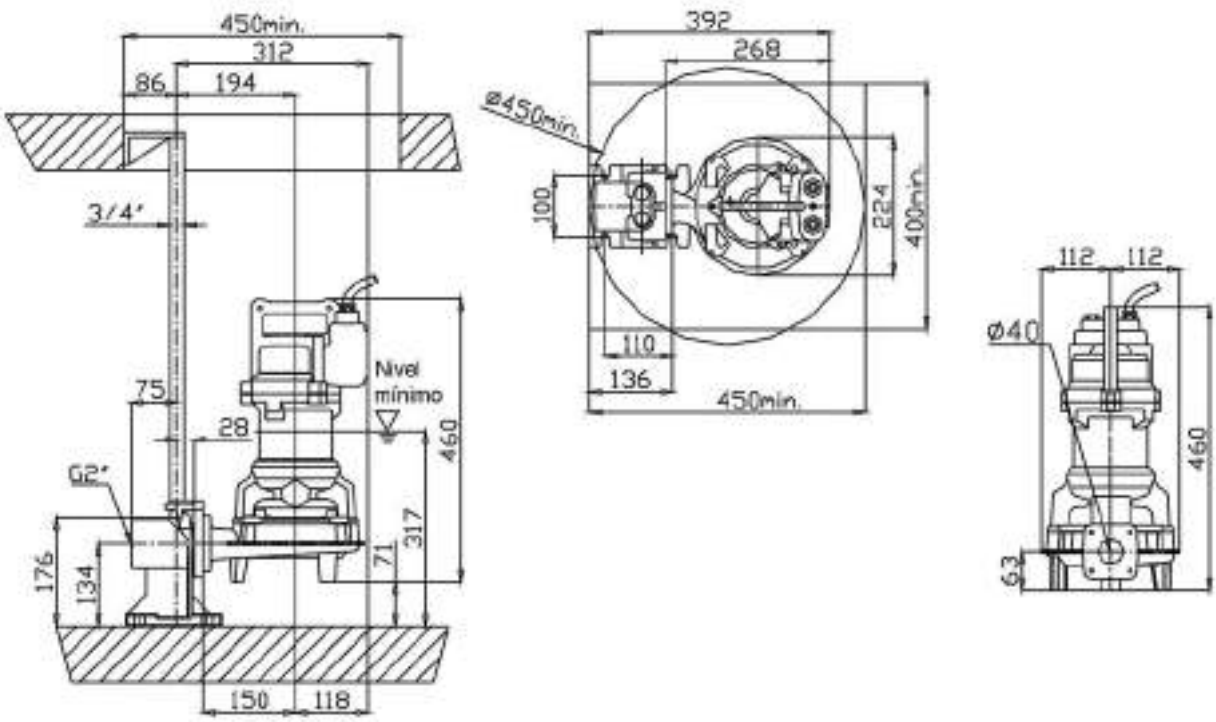

DRS

ELECTROBOMBAS SUMERGIBLES PARA AGUAS FECALES
TRITURADORA

CURVAS DE CARACTERÍSTICAS

2 POLOS - FUNDICIÓN

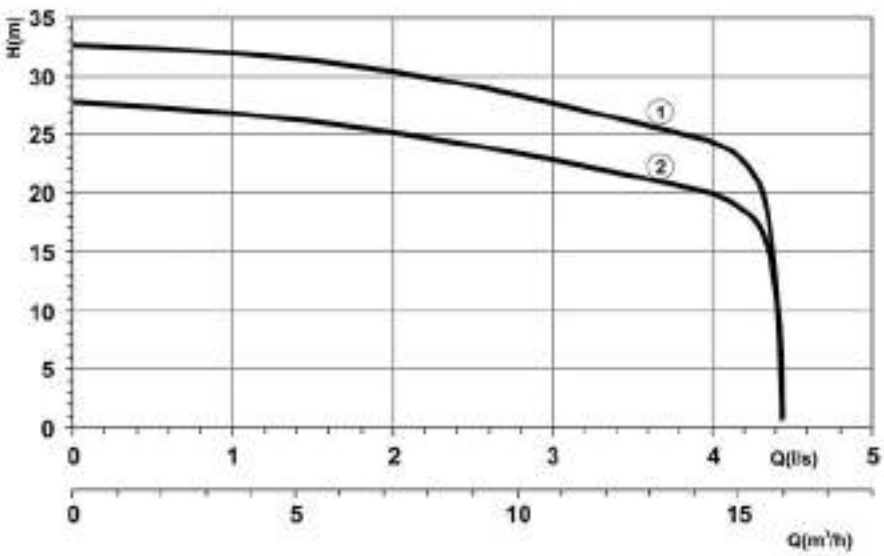

TABLAS DE CARACTERÍSTICAS

Curva Nº y Modelo	P1 (kW) 1~	P1 (kW) 3~	Int. absorbida (A) 1~ 230 V	Int. absorbida (A) 3~ 400 V	Paso de Sólidos Ø (mm)	DN		Q=Caudal 40	60	80	100	120	140	170	200	230	260	Peso kg
							l/min											
							m³/h	2,4	3,6	4,8	6	7,2	8,4	10,2	12	13,8	15,6	
								H=Altura manométrica total en m										
(2) DRS/A40-150-3,2 Ex	-	3,2	-	6,5	7	40		27,5	27	26,5	26	25	24	23	22	20,5	18	52
(1) DRS/A40-166-3,2 Ex	-	3,2	-	6,5	7	40		32,5	32	32	31,5	30,5	29,5	28	27	25	22,5	52

Ex *Modelo disponible en versión antideflagrante ATEX*

DIMENSIONES

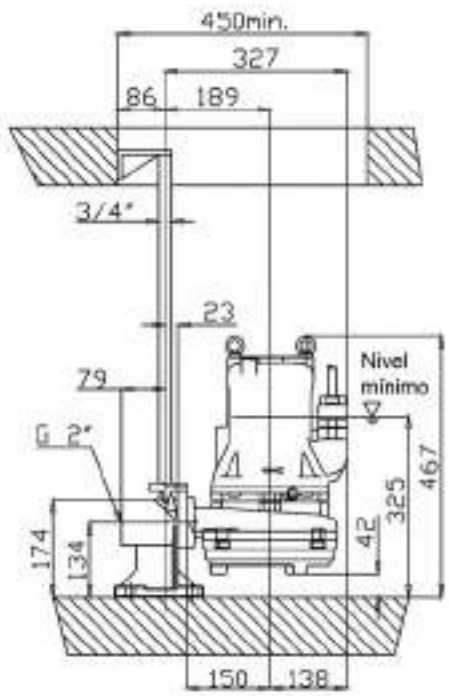

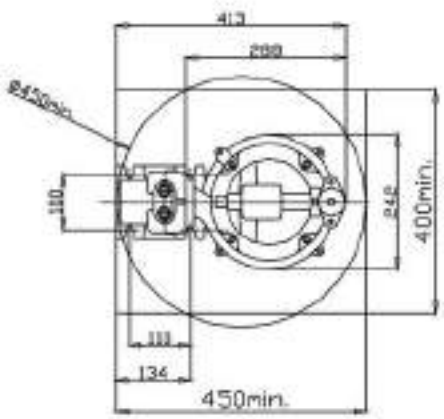

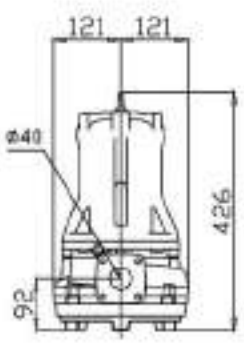

DRS

ELECTROBOMBAS SUMERGIBLES PARA AGUAS FECALES TRITURADORA

CURVAS DE CARACTERÍSTICAS

2 POLOS - FUNDICIÓN

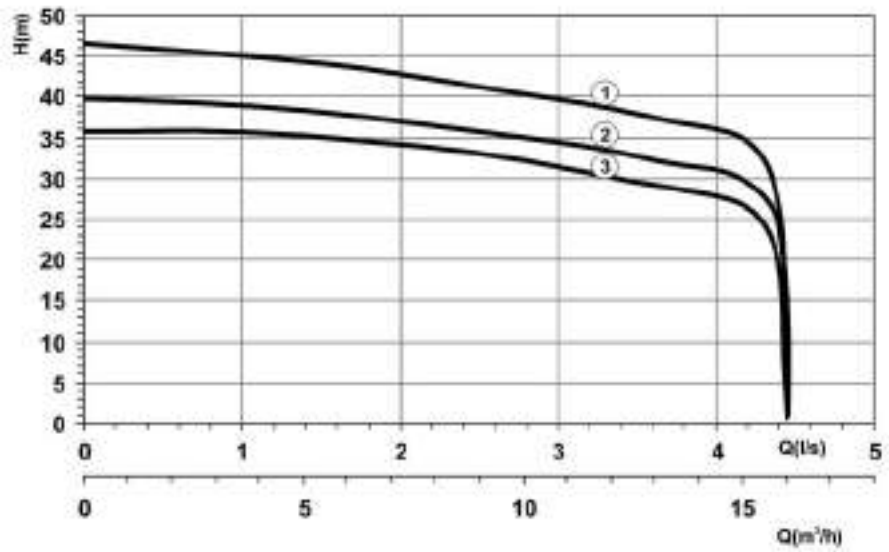

TABLAS DE CARACTERÍSTICAS

Curva Nº y Modelo	P1 (kW) 1~	P1 (kW) 3~	Int. absorbida (A) 3~ 400 V	Int. absorbida (A) 3~ 690 V	Paso de Sólidos Ø (mm)	DN	l/min / m³/h	Q=Caudal 40 / 2,4	60 / 3,6	80 / 4,8	100 / 6	120 / 7,2	140 / 8,4	170 / 10,2	200 / 12	230 / 13,8	260 / 15,6	Peso kg
								H=Altura manométrica total en m										
(3) DRS/A40-172-4,1 Ex	-	4,1	8,5	-	7	40		36	35,5	35,3	35	34	33	32	30	28	24	66
(2) DRS/A40-180-5 Ex	-	5	11	-	7	40		39	38,5	38	37,5	37	36	35	33	31	27	66
(1) DRS/A40-192-5 Ex	-	5	11	-	7	40		45,5	45	44,5	44	43	42	40	38	36	31	66

Ex *Modelo disponible en versión antideflagrante ATEX*

DIMENSIONES

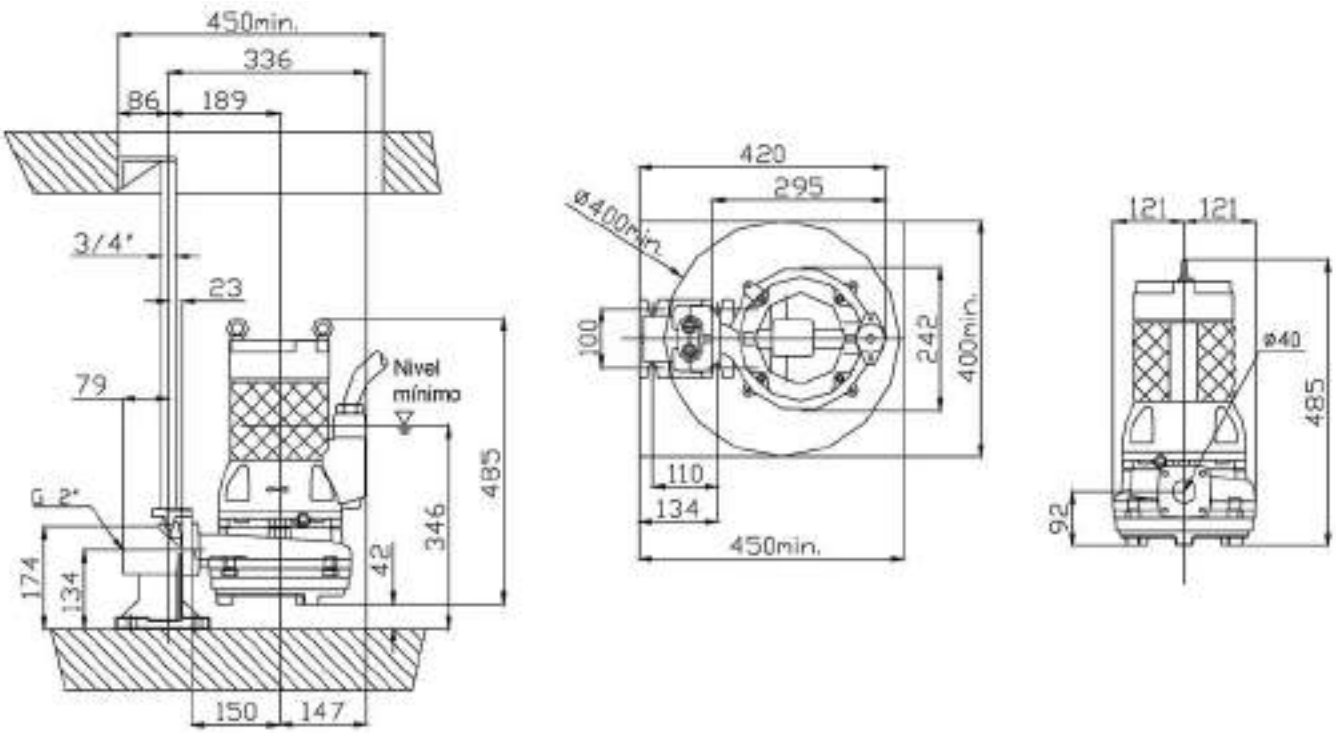

DRS

ELECTROBOMBAS SUMERGIBLES PARA AGUAS FECALES
TRITURADORA

CURVAS DE CARACTERÍSTICAS

4 POLOS - FUNDICIÓN

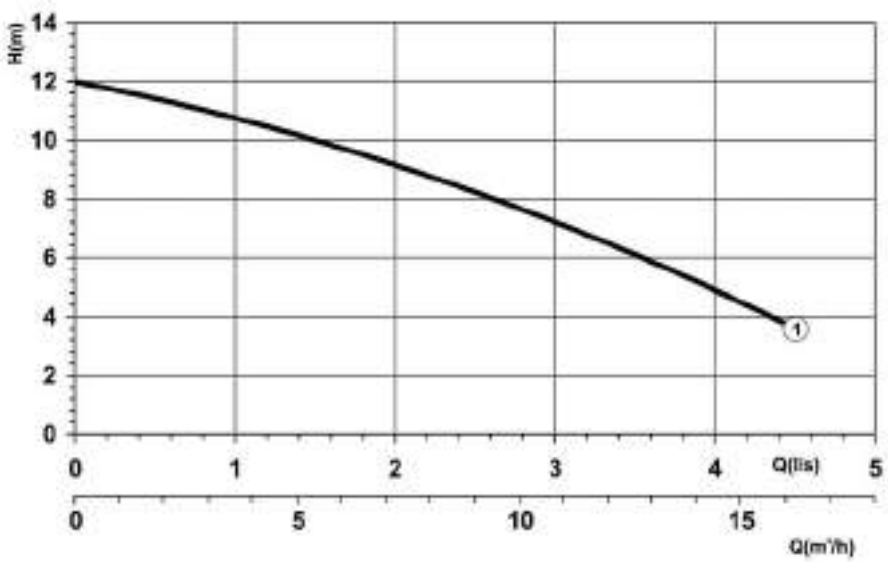

TABLAS DE CARACTERÍSTICAS

Curva Nº y Modelo	P1 (kW)		Int. absorbida (A) 3~		Paso de Sólidos Ø (mm)	DN		Q=Caudal										Peso kg
	1~	3~	400 V	690 V			l/min	40	60	80	100	120	140	170	200	230	260	
							m³/h	2,4	3,6	4,8	6	7,2	8,4	10,2	12	13,8	15,6	
								H=Altura manométrica total en m										
(1) DRS/A40-192-1,1	-	1,1	3	-	7	40		11,2	10,8	10,4	9,6	9,2	8,5	7,4	6,6	5,2	4	40

DIMENSIONES

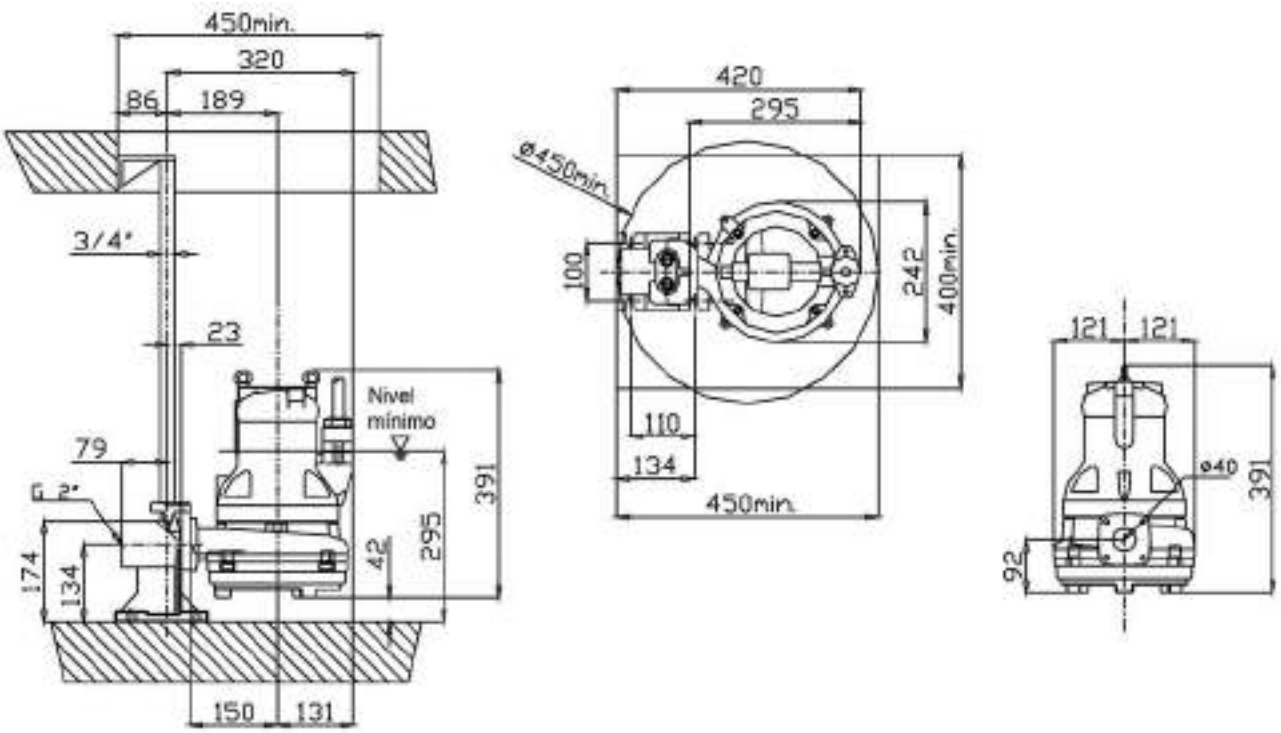

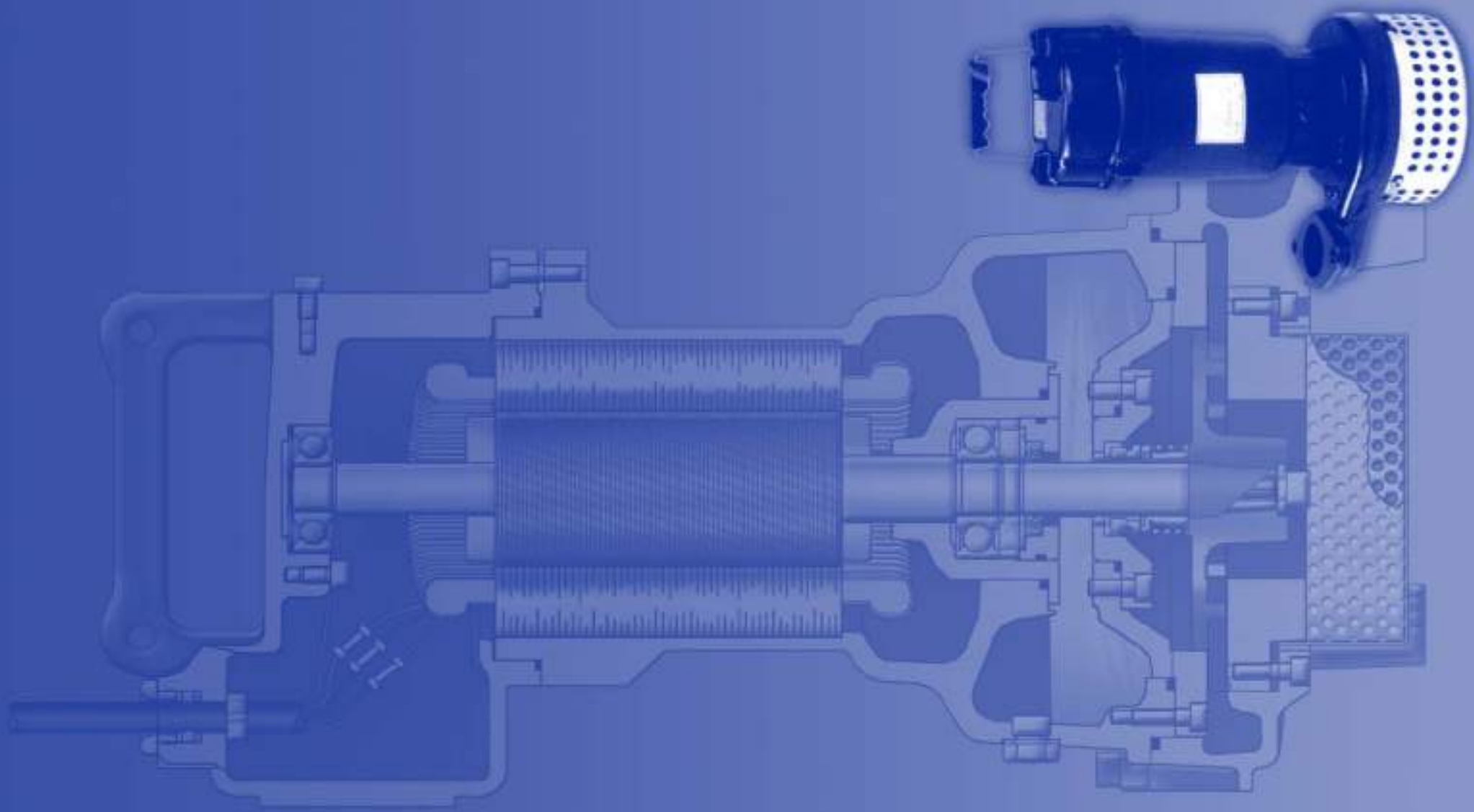

DS

ELECTROBOMBAS SUMERGIBLES PARA AGUAS FECALES
DRENAJE

Electrobombas sumergibles semi-vortex con filtro para drenaje, principalmente diseñadas para bombear agua limpia o muy poco sucia. Particularmente adecuadas para el vaciado de agua de lluvia y aguas cargadas con fango y arenas (canteras, tanques, estanques, etc.).

SEMI-VÓRTEX
con filtro
DS

PRESTACIONES
- Máxima inmersión: 8 m.
- Temperatura máx. del líquido vehiculado: 40ºC
- Máximo paso de sólidos: 8 mm.

MATERIALES
- Cuerpo de impulsión: Hierro Fundido GG25
- Impulsor y carcasa motor: Hierro Fundido GG20
- Eje: Ac. Inoxidable AISI 304
- Cierre mecánico: Carburo de Silicio/Silicio
- Cable: Neopreno H07RN/F

DATOS TÉCNICOS
- Motor asíncrono, 2 polos
- Servicio continuo.
- Aislamiento Clase F
- Protección IP68
- Trifásica 400V ± 10% 50Hz

CAMPO DE TRABAJO - 2 POLOS

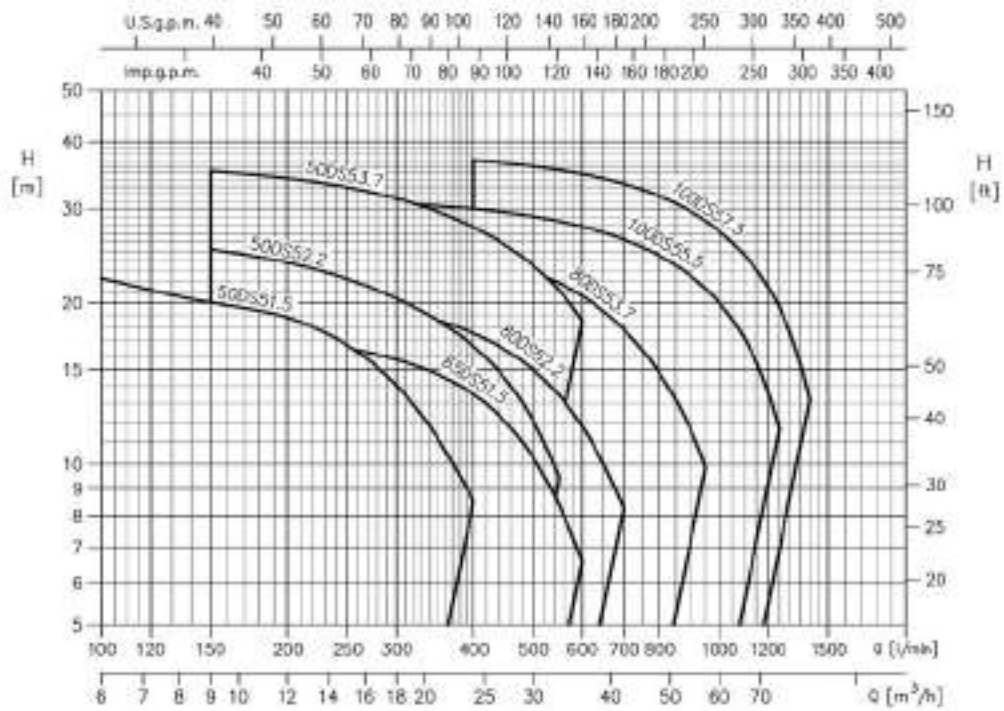

CURVAS DE CARACTERÍSTICAS

2 POLOS - FUNDICIÓN

50 DS

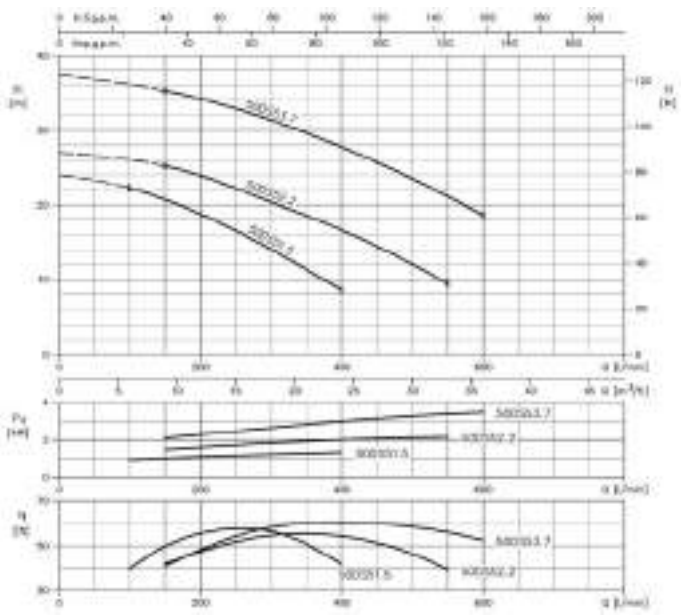

65 DS

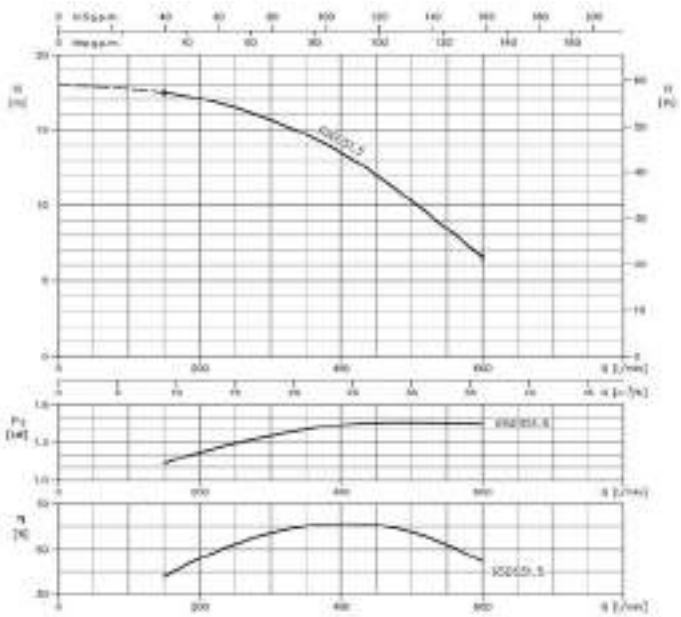

80 DS

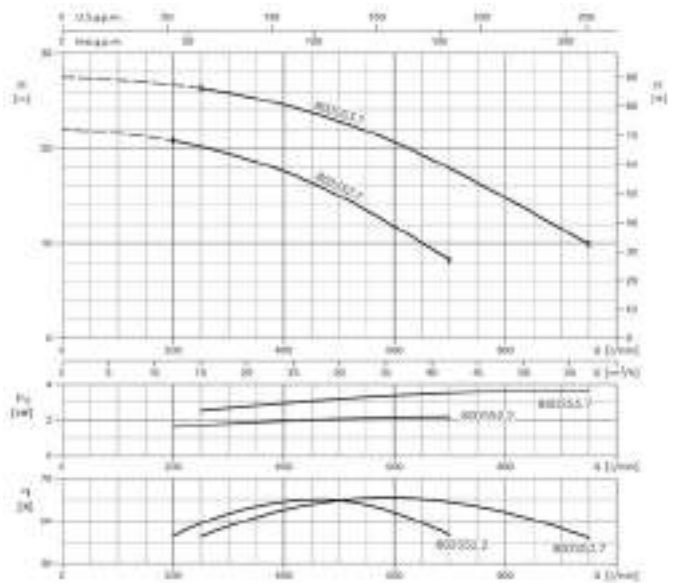

100 DS

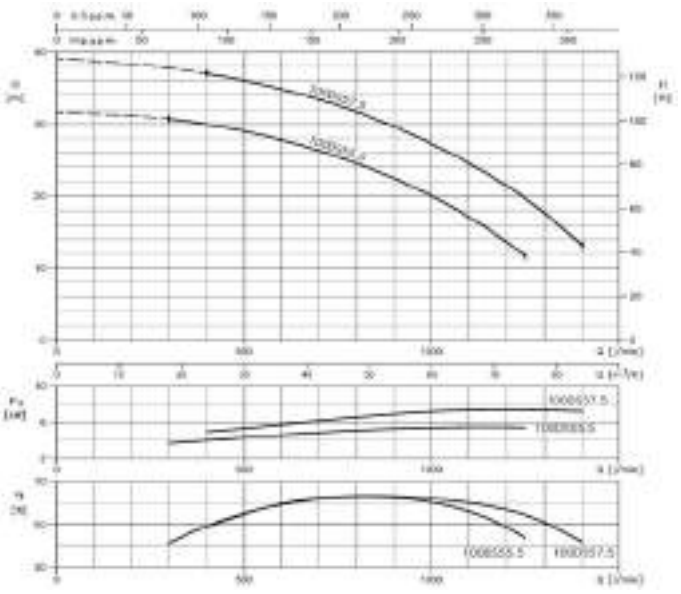

TABLA DE CARACTERÍSTICAS

Modelo	kW	CV	Ø max. paso de solidos (mm)	l/min m³/h	Q=Caudal 0	100	150	200	250	300	400	450	500	550	600	700	800	950	1000	1200	1250	1400
					0	6	9	12	15	18	24	27	30	33	36	42	48	57	60	72	75	84
					H=Altura manométrica total (m)																	
50 DS 51.5	1,5	2			24	22,3	20,7	18,8	16,5	14	8,5	-	-	-	-	-	-	-	-	-	-	-
50 DS 52.2	2,2	3			27	-	25,2	23,7	22,1	20,4	16,6	14,4	12	9,4	-	-	-	-	-	-	-	-
50 DS 53.7	3,7	5			37,4	-	35,3	34,2	32,9	31,4	27,7	25,7	23,5	21,1	18,6	-	-	-	-	-	-	-
65 DS 51.5	1,5	2			18	-	17,5	17,1	16,5	15,7	13,5	12	10,3	8,5	6,6	-	-	-	-	-	-	-
80 DS 52.2	2,2	3			22	-	-	20,8	20,2	19,4	17,6	16,4	15	13,4	11,8	8,3	-	-	-	-	-	-
80 DS 53.7	3,7	5			27,5	-	-	-	26,3	25,8	24,6	23,7	22,8	21,8	20,6	17,8	14,8	9,9	-	-	-	-
100 DS 55.5	5,5	7,5			31,6	-	-	-	-	30,7	30	29,5	29	28,4	27,8	26,3	24,5	21,3	20	13,6	11,6	-
100 DS 57.5	7,5	10			39,2	-	-	-	-	-	37	36,6	36	35,5	34,8	33,4	31,7	28,5	27,3	21,4	19,7	13,2

* El modelo 80 DS 53.7 se equipa con cuadro eléctrico de 3,7 kW con arranque Y - D.

CIERRES MECÁNICOS

50 / 65 DS (1,5 kW)

50 / 80 DS (2,2 y 3,7 kW)

100 DS (5,5 y 7,5 kW)

DIMENSIONES

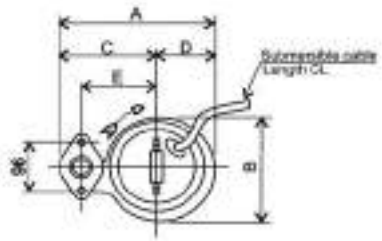

Figura 1

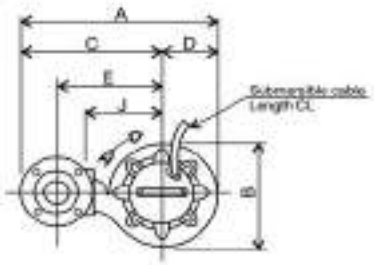

Figura 2

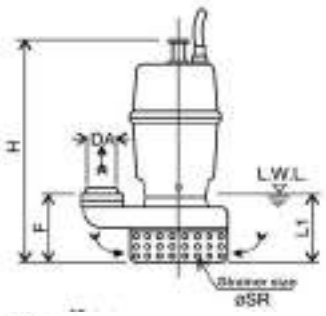

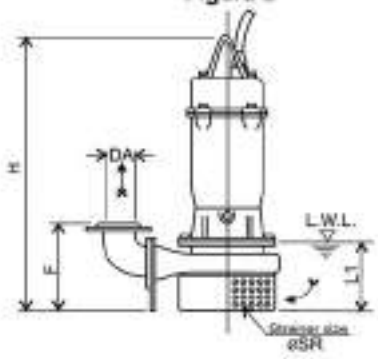

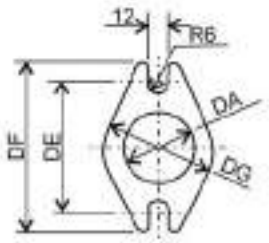

Brida ovalada

BRIDA					
Dimensiones (mm)					
	Ovalada	Redonda			
DA	50	50	65	80	100
DE	96	125	145	160	180
DF	114	165	185	200	220
DG	76	99	118	132	156
DT	-	17	17	19	21
DN	-	4	4	8	8
DD	-	19	19	19	19

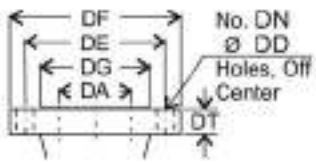

Brida redonda

Modelo	Fig.	Tipo Brida	Potencia kW	Potencia CV	Impul. DA	Dimensiones en mm A	B	C	D	E	F	H	J	L1(*)	Ø SR	Cable (m)	Peso (kg)
50 DS 51.5	1	Ovalada	1,5	2	G2"	266	200	168	98	130	115	450	-	120	10	6	25
50 DS 52.2	2	Redonda	2,2	3	50	433	245	313	120	235	198	619	180	160	10	10	55
50 DS 53.7	2	Redonda	3,7	5	50	433	245	313	120	235	198	619	180	160	10	10	61
65 DS 51.5	2	Redonda	1,5	2	65	407	210	303	104	215	197	503	150	120	10	6	35
80 DS 52.2	2	Redonda	2,2	3	80	503	268	368	135	275	215	625	200	160	10	10	59
80 DS 53.7	2	Redonda	3,7	5	80	503	268	368	135	275	215	625	200	160	10	10	64
100 DS 55.5	2	Redonda	5,5	7,5	100	615	309	460	155	355	257	730	250	200	13	10	92
100 DS 57.5	2	Redonda	7,5	10	100	615	309	460	155	355	257	730	250	200	13	10	104

(*)
- L.W.L. (Nivel mínimo sumergible).
- Tiempo de funcionamiento máximo de 10 min. en nivel mínimo sumergible (L.W.L.)
- Tiempo de funcionamiento máximo de 30 min. con nivel de agua por debajo de parte alta del motor.

DIMENSIONES DS (1,5 - 3,7 kW) con KIT DESCARGA

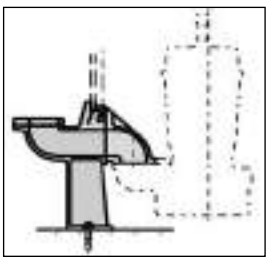

KIT LS50

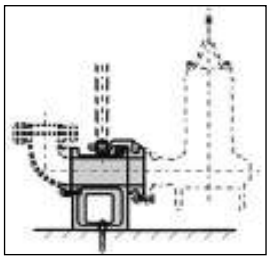

KIT LM 50 / 65 / 80

Figura 1

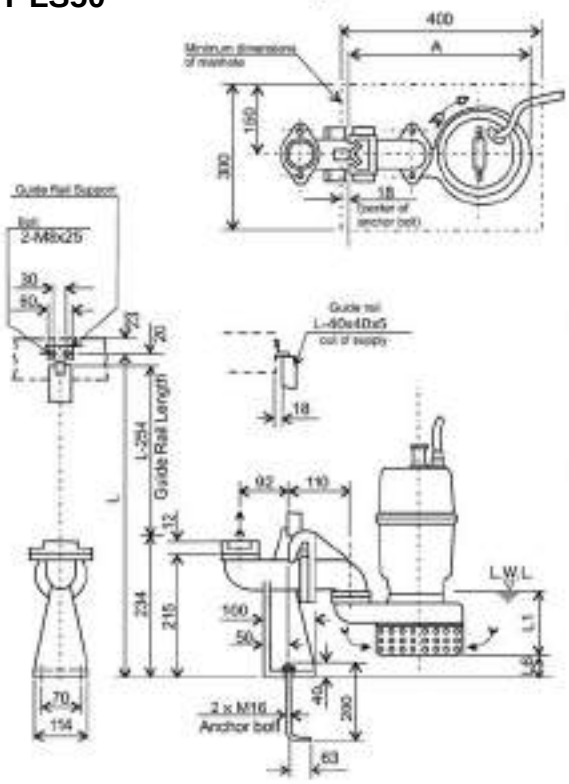

Figura 2

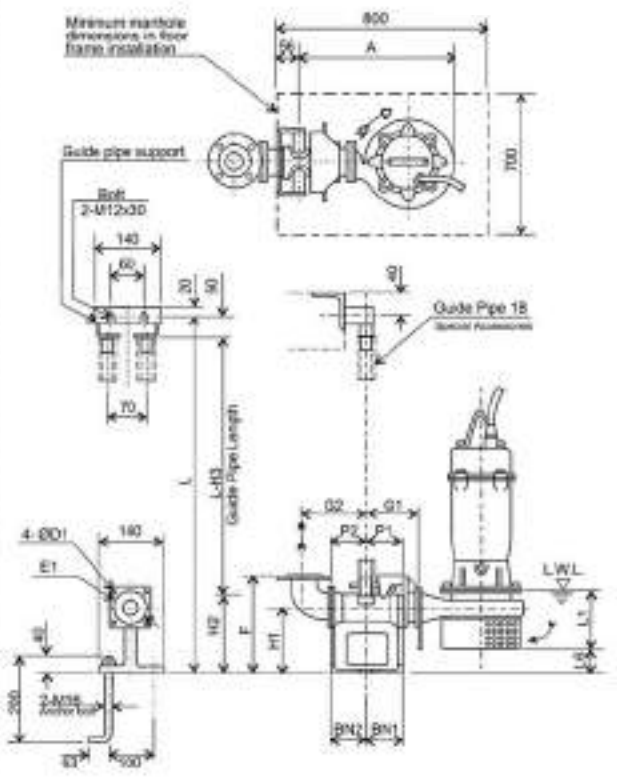

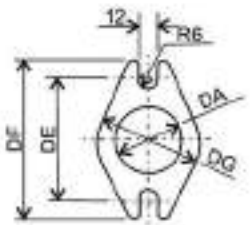

Dimensiones de BRIDAS [mm] - EN 1092-2							
Modelo	DA	DE	DF	DG	DT	DN	DD
Ovalada	50	96	114	76	-	-	-
Redonda		125	165	99	17	4	19
	65	145	185	118			
	80	160	200	132	19	8	

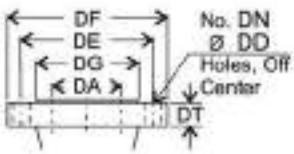

Dimensiones [mm]																				KIT DESCARGA	
Tamaño DA	Modelo	Fig.	Tipo brida	Potencia [kW]	DA	A	P1	P2	G1	G2	F	H1	H2	H3	L1 (*)	L6	BN1	BN2	D1	E1	Modelo	Peso [kg]
50	50DS51.5	1	Ovalada	1.5	G2"	-	-	-	-	-	-	-	-	-	120	25	-	-	-	-	LS50	9
	50DS52.2	2	Redonda	2.2	50	415	75	80	115	135	230	135	165	215	160	32	75	80	12	120	LM50	11
	50DS53.7			3.7																		
65	65DS51.5			1.5	65	374	75	95	120	160	250	145	190	240	120	53		95	12	140	LM65	14
80	80DS52.2			2.2	80	460	75	90	125	165	285	175	230	280	160	70		90	15	155	LM80	17
	80DS53.7			3.7																		

(*)
- L.W.L. (Nivel mínimo sumergible).
- Tiempo de funcionamiento máximo de 10 min. en nivel mínimo sumergible (L.W.L.)
- Tiempo de funcionamiento máximo de 30 min. con nivel de agua por debajo de parte alta del motor.

DIMENSIONES DS (5,5 - 7,5 kW) con KIT DESCARGA

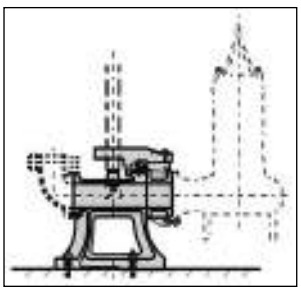

KIT LL100

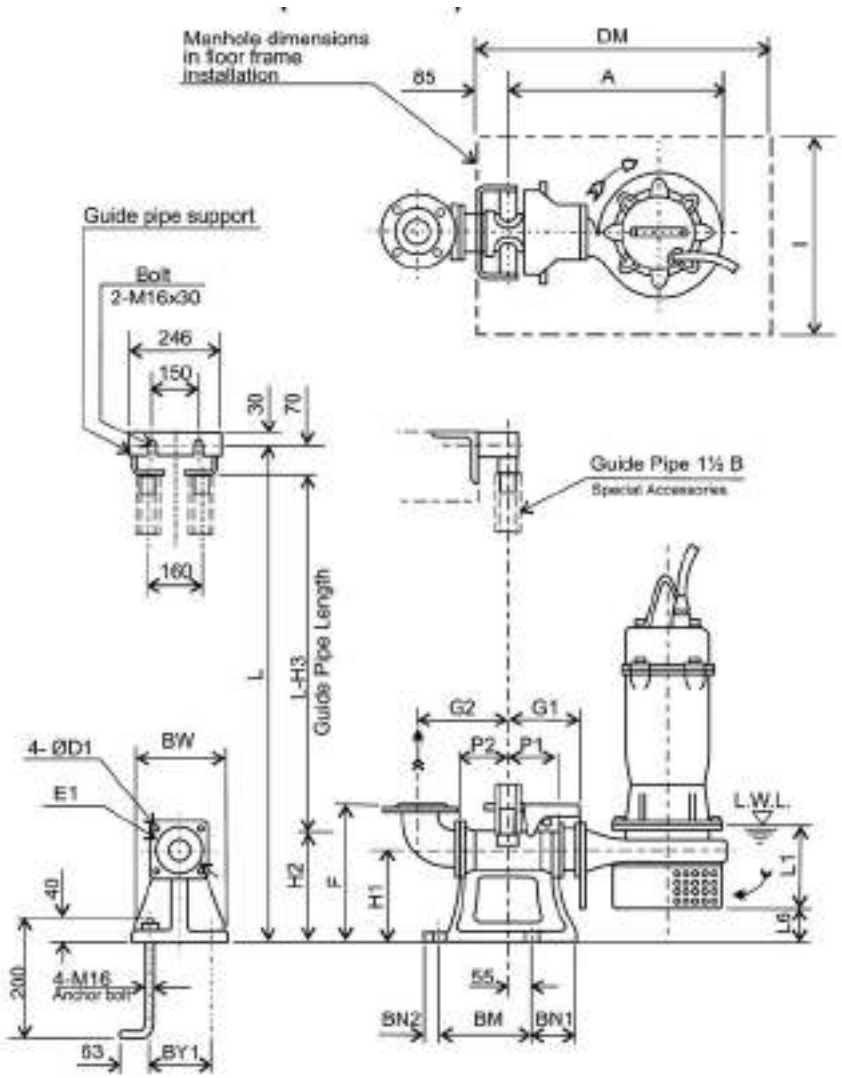

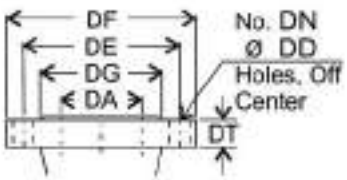

Dimensiones de BRIDAS [mm] - EN 1092-2							
Modelo	DA	DE	DF	DG	DT	DN	DD
Redonda	100	180	220	156	21	8	19

Dimensiones [mm]																								
Tamaño DA	Modelo	Potencia [kW]	A	P1	P2	G1	G2	F	H1	H2	H3	L1 (*)	L6	BN1	BN2	BM	BY1	BW	DM	I	D1	E1	KIT DESCARGA Modelo	KIT DESCARGA Peso [kg]
100	100DS55.5	5.5	590	105	105	185	210	365	240	265	335	200	108	100	40	220	180	230	800	700	19	175	LL100	46
	100DS57.5	7.5																						

(*)
- L.W.L. (Nivel mínimo sumergible).
- Tiempo de funcionamiento máximo de 10 min. en nivel mínimo sumergible (L.W.L.)
- Tiempo de funcionamiento máximo de 30 min. con nivel de agua por debajo de parte alta del motor.

www.ebara.es

DRK

ELECTROBOMBAS SUMERGIBLES PARA AGUAS FECALES
DRENAJE

Electrobombas sumergibles para drenaje, principalmente diseñadas para bombear agua limpia o muy poco sucia. Particularmente adecuadas para el vaciado de agua de lluvia y aguas cargadas con fango y arenas con partículas abrasivas (canteras, tanques, estanques, etc.).

DRENAJE
DRK

PRESTACIONES
- Máxima inmersión: 20 m.
- Temperatura máx. del líquido vehiculado: 40ºC
- Refrigeración: Mediante el líquido vehiculado.
- Máximo paso de sólidos: 7 mm.

MATERIALES
- Cuerpo de impulsión, impulsor, carcasa y tapa de motor: Hierro Fundido GG-25.
- Eje motor: Ac. Inoxidable AISI 420B
- Cierre mecánico: Carburo de Silicio/Silicio
- Cable: Neopreno H07RN/F

DATOS TÉCNICOS
- Motor asíncrono, 2 polos
- Servicio continuo.
- Aislamiento Clase F
- Protección IP68
- Monofásica 230V ± 10% 50 Hz
- Trifásica 400/690V ± 10% 50Hz
- Las versiones monofásicas incluyen cuadro eléctrico con doble condensador y disyuntor.

CURVAS DE CARACTERÍSTICAS - 2 POLOS

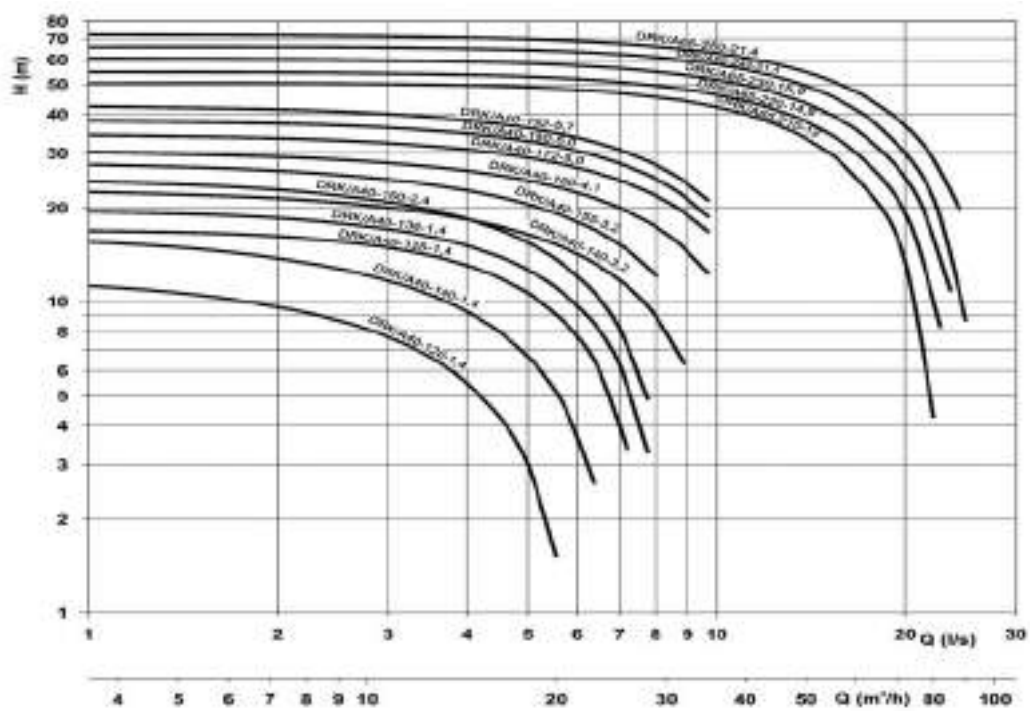

DRK

ELECTROBOMBAS SUMERGIBLES PARA AGUAS FECALES
DRENAJE

CURVAS DE CARACTERÍSTICAS

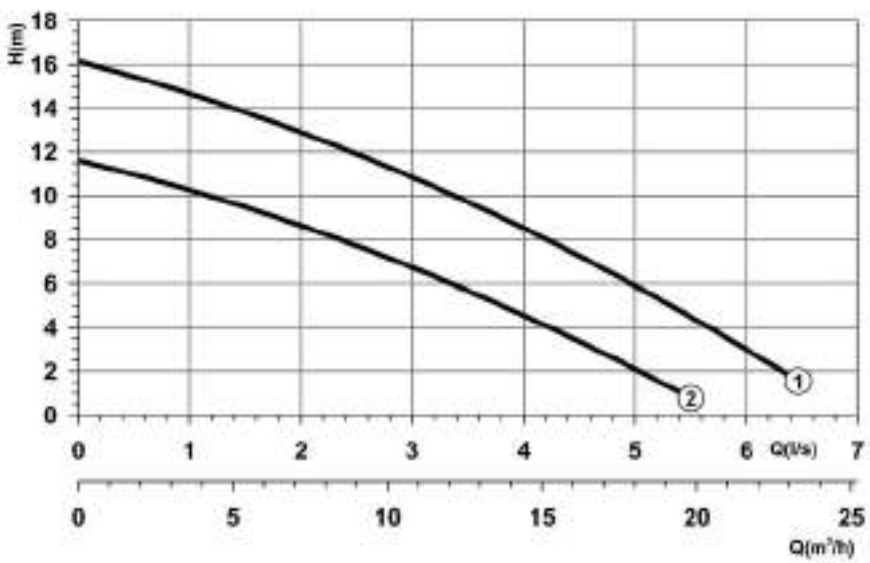

2 POLOS - FUNDICIÓN

TABLAS DE CARACTERÍSTICAS

Curva Nº y Modelo	P1 (kW) 1~	P1 (kW) 3~	Int. absorbida (A) 1~ 230 V	Int. absorbida (A) 3~ 400 V	Paso de Sólidos Ø (mm)	DN		Q=Caudal 40	60	80	100	150	200	300	400	550	600	Peso kg
							l/min	40	60	80	100	150	200	300	400	550	600	
							m³/h	2,4	3,6	4,8	6	9	12	18	24	33	36	
								H=Altura manométrica total en m										
(2) DRK/A40-120-1,1M	1,1	-	7,5	-	6	40		10,7	10,3	9,7	9,2	7,7	6	2,1	-	-	-	31
(1) DRK/A40-140-1,1M	1,1	-	7,5	-	6	40		15,2	14,7	14,1	13,5	11,9	10,1	5,9	-	-	-	31

DIMENSIONES

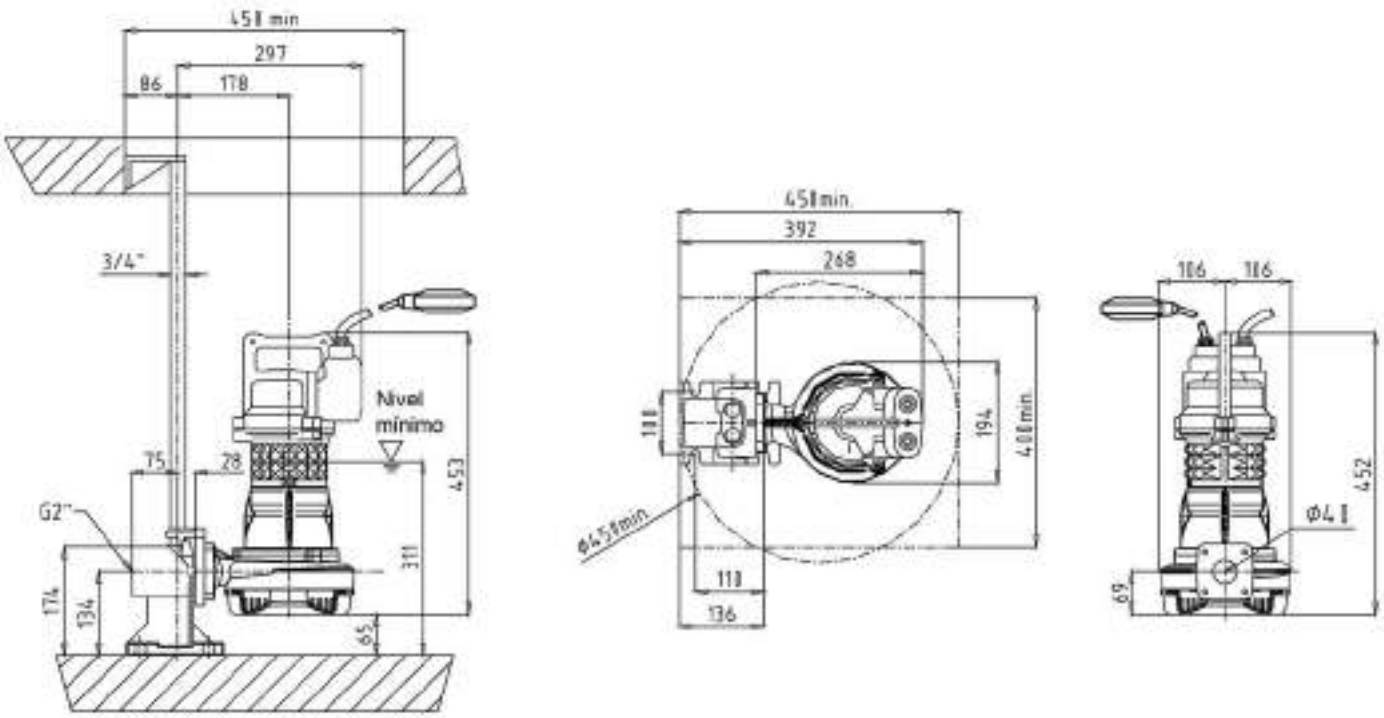

DRK

ELECTROBOMBAS SUMERGIBLES PARA AGUAS FECALES
DRENAJE

CURVAS DE CARACTERÍSTICAS

2 POLOS - FUNDICIÓN

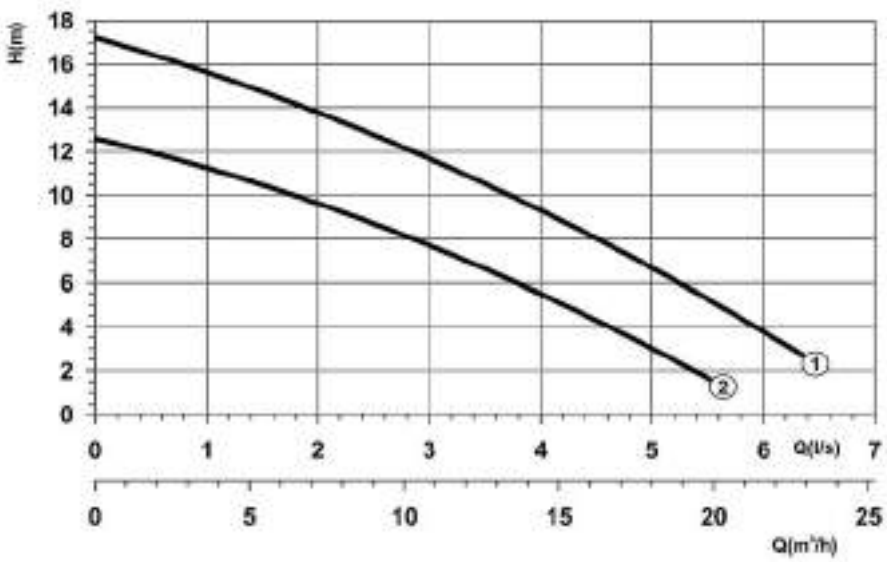

TABLAS DE CARACTERÍSTICAS

Curva Nº y Modelo	P1 (kW) 1~	P1 (kW) 3~	Int. absorbida (A) 1~ 230 V	Int. absorbida (A) 3~ 400 V	Paso de Sólidos Ø (mm)	DN	Q=Caudal l/min	40	60	80	100	150	200	300	400	550	600	Peso kg
							m³/h	2,4	3,6	4,8	6	9	12	18	24	33	36	
							H=Altura manométrica total en m											
(2) DRK/A40-120-1,4	-	1,4	-	3	6	40		11,7	11,3	10,7	10,2	8,7	7	3	-	-	-	31
(1) DRK/A40-140-1,4	-	1,4	-	3	6	40		16,2	15,6	15	14,4	12,8	10,9	6,7	-	-	-	31

DIMENSIONES

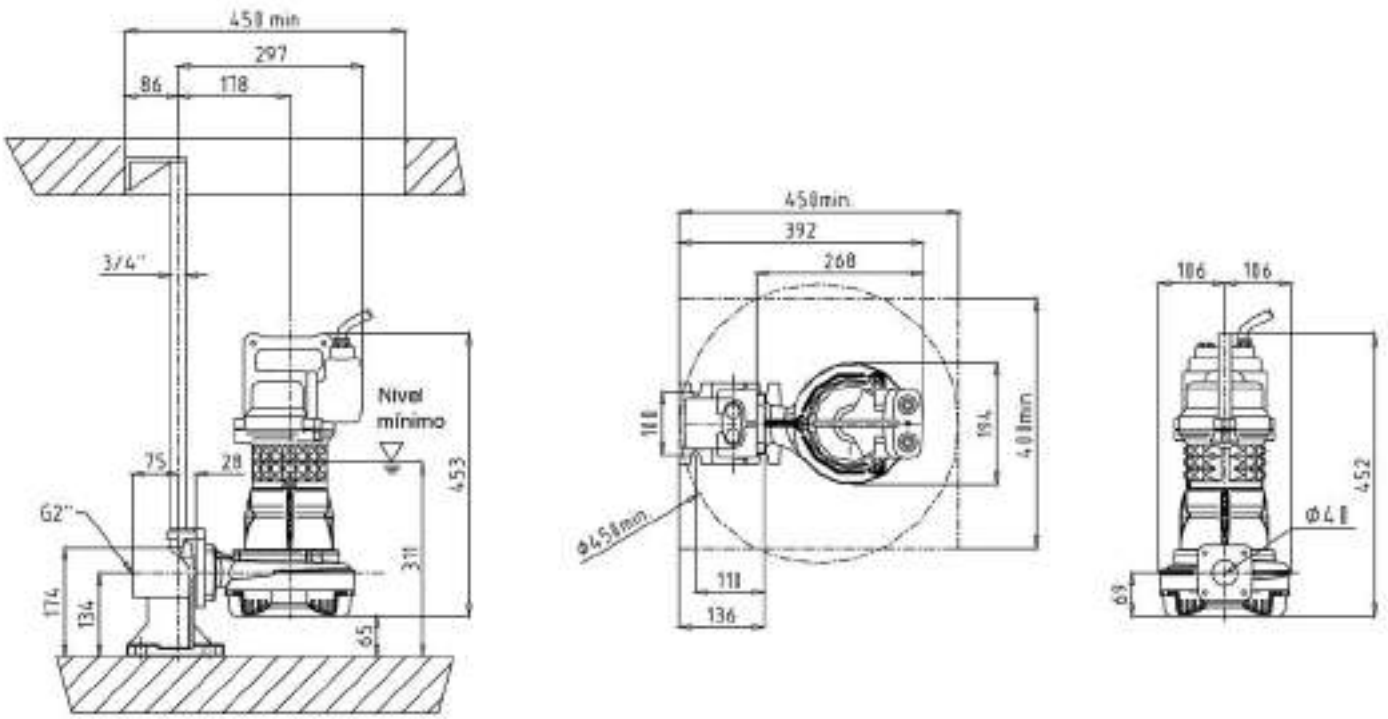

DRK

ELECTROBOMBAS SUMERGIBLES PARA AGUAS FECALES
DRENAJE

CURVAS DE CARACTERÍSTICAS

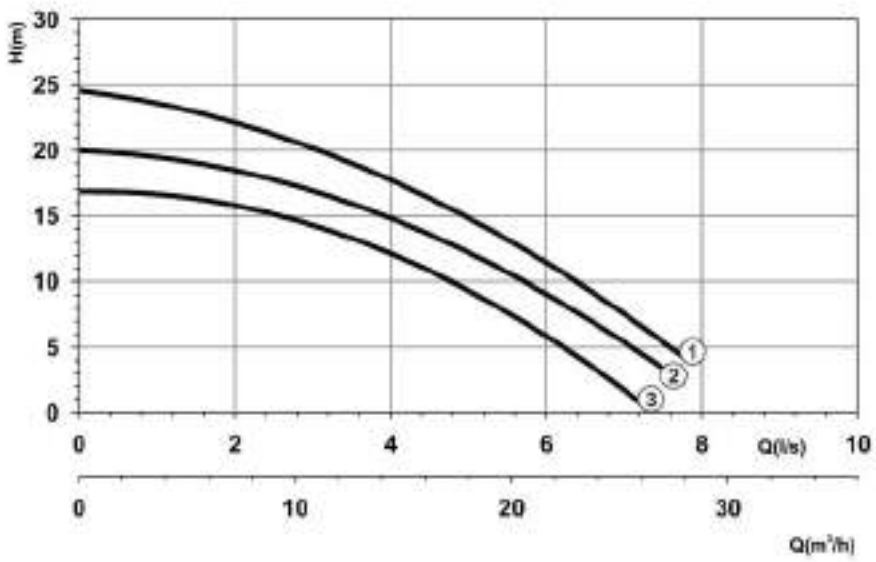

2 POLOS - FUNDICIÓN

TABLAS DE CARACTERÍSTICAS

Curva Nº y Modelo	P1 (kW) 1~	P1 (kW) 3~	Int. absorbida (A) 1~ 230 V	Int. absorbida (A) 3~ 400 V	Paso de Sólidos Ø (mm)	DN	l/min / m³/h	Q=Caudal 40 / 2,4	60 / 3,6	80 / 4,8	100 / 6	150 / 9	200 / 12	300 / 18	400 / 24	550 / 33	600 / 36	Peso kg
								H=Altura manométrica total en m										
(3) DRK/A40-125-1,1M Ex	1,1	-	7,5	-	6	40		17	16,8	16,5	16	15	13,5	9,5	3,5	-	-	38
(2) DRK/A40-136-1,8M Ex	1,8	-	10	-	6	40		19,8	19,5	19	18,5	18	17	12,5	7	-	-	38
(1) DRK/A40-150-1,8M Ex	1,8	-	10	-	6	40		24	23,5	23	22,5	21,5	19	15	9	-	-	38

Ex *Modelo disponible en versión antideflagrante ATEX*

DIMENSIONES

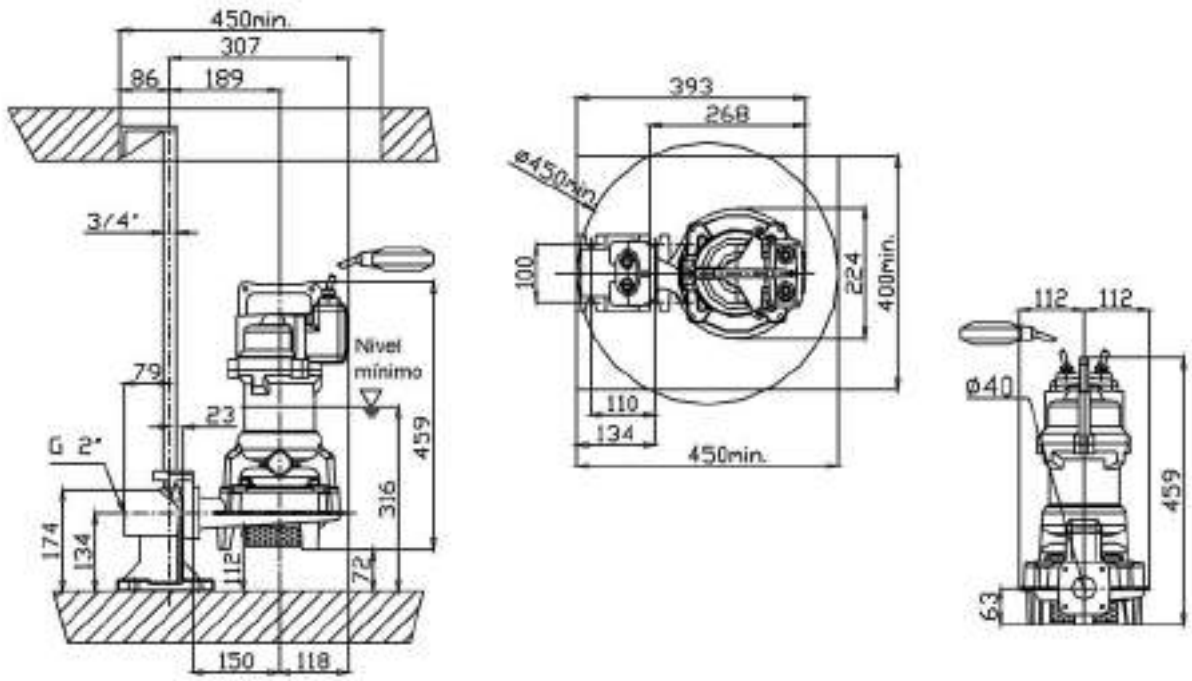

DRK

ELECTROBOMBAS SUMERGIBLES PARA AGUAS FECALES
DRENAJE

CURVAS DE CARACTERÍSTICAS

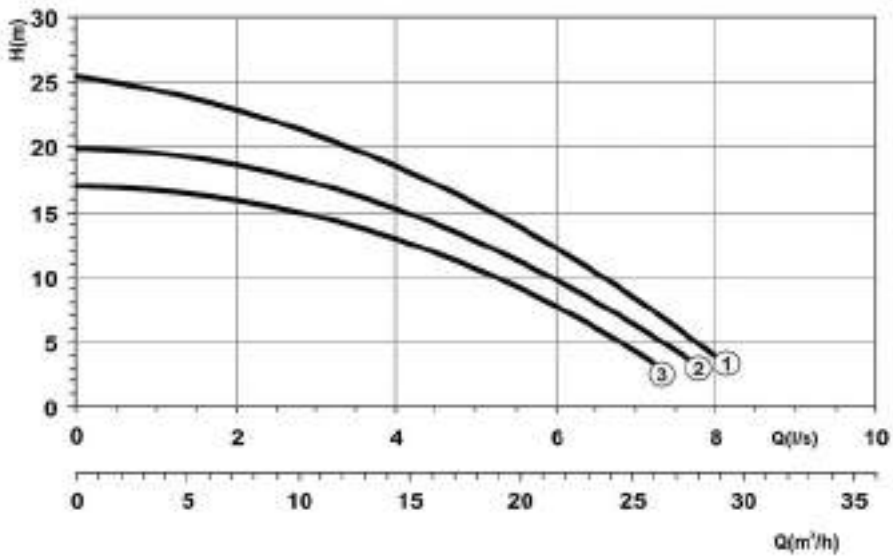

2 POLOS - FUNDICIÓN

TABLAS DE CARACTERÍSTICAS

Curva Nº y Modelo	P1 (kW) 1~	P1 (kW) 3~	Int. absorbida (A) 1~ 230 V	Int. absorbida (A) 3~ 400 V	Paso de Sólidos Ø (mm)	DN	l/min	Q=Caudal 40	60	80	100	150	200	300	400	550	600	Peso kg
							m³/h	2,4	3,6	4,8	6	9	12	18	24	33	36	
								H=Altura manométrica total en m										
(3) DRK/A40-125-1,4 Ex	-	1,4	-	3,5	6	40		17	16,8	16,5	16	15,2	14	11	5	-	-	38
(2) DRK/A40-136-1,4 Ex	-	1,4	-	3,5	6	40		19,5	19,2	19	18,5	18	17	13	7,5	-	-	38
(1) DRK/A40-150-2,4 Ex	-	2,4	-	5	6	40		24,5	24	23,5	23	22	20	16	9,5	-	-	38

Ex *Modelo disponible en versión antideflagrante ATEX*

DIMENSIONES

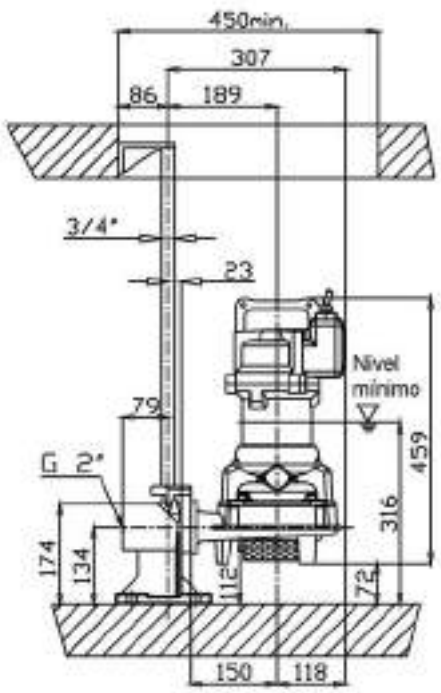

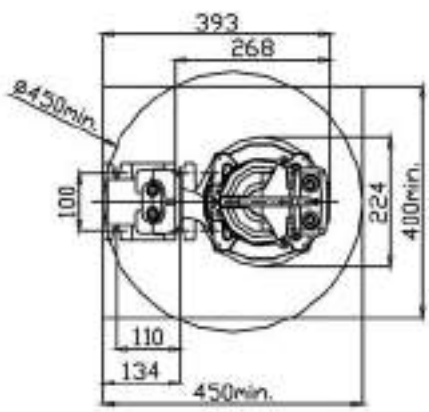

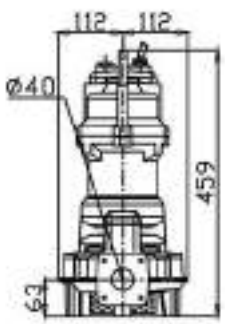

DRK

ELECTROBOMBAS SUMERGIBLES PARA AGUAS FECALES
DRENAJE

CURVAS DE CARACTERÍSTICAS

2 POLOS - FUNDICIÓN

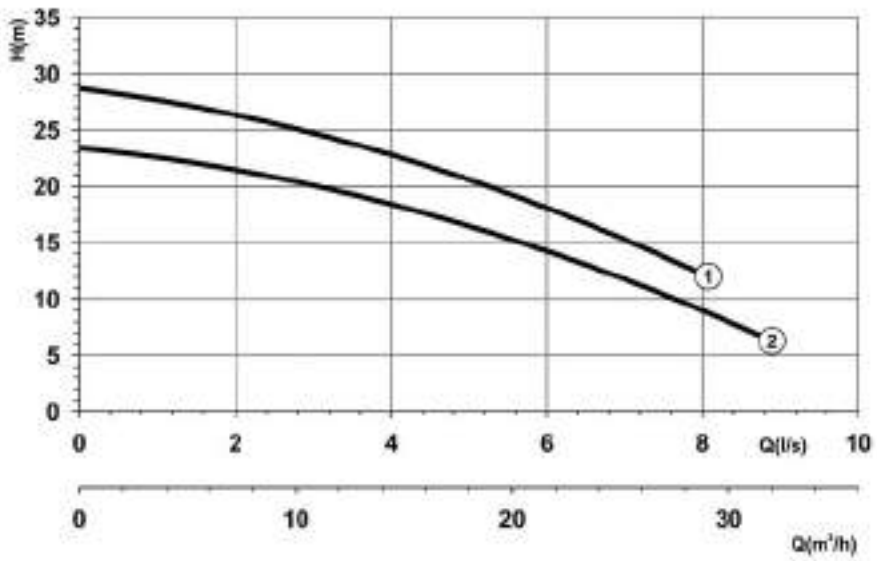

TABLAS DE CARACTERÍSTICAS

Curva Nº y Modelo	P1 (kW) 1~	P1 (kW) 3~	Int. absorbida (A) 1~ 230 V	Int. absorbida (A) 3~ 400 V	Paso de Sólidos Ø (mm)	DN		Q=Caudal 40	60	80	100	150	200	300	400	550	600	Peso kg
							l/min											
							m³/h	2,4	3,6	4,8	6	9	12	18	24	33	36	
							H=Altura manométrica total en m											
(2) DRK/A40-140-3,2 Ex	-	3,2	-	6,5	7	40		23	22,5	22	21,7	21	19,5	16,5	12,5	-	-	50
(1) DRK/A40-155-3,2 Ex	-	3,2	-	6,5	7	40		28	27,5	27	26,5	26	24	20,5	16,5	5	-	50

Ex *Modelo disponible en versión antideflagrante ATEX*

DIMENSIONES

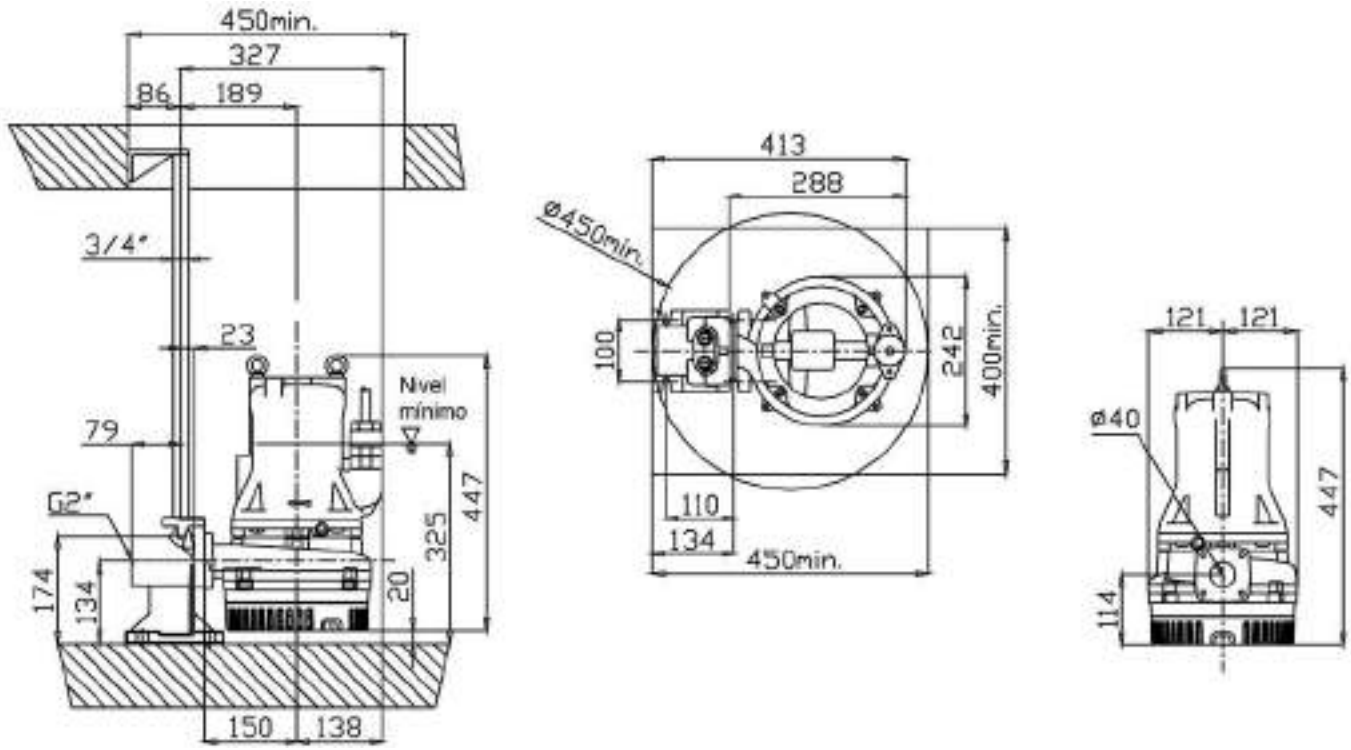

DRK

ELECTROBOMBAS SUMERGIBLES PARA AGUAS FECALES
DRENAJE

CURVAS DE CARACTERÍSTICAS

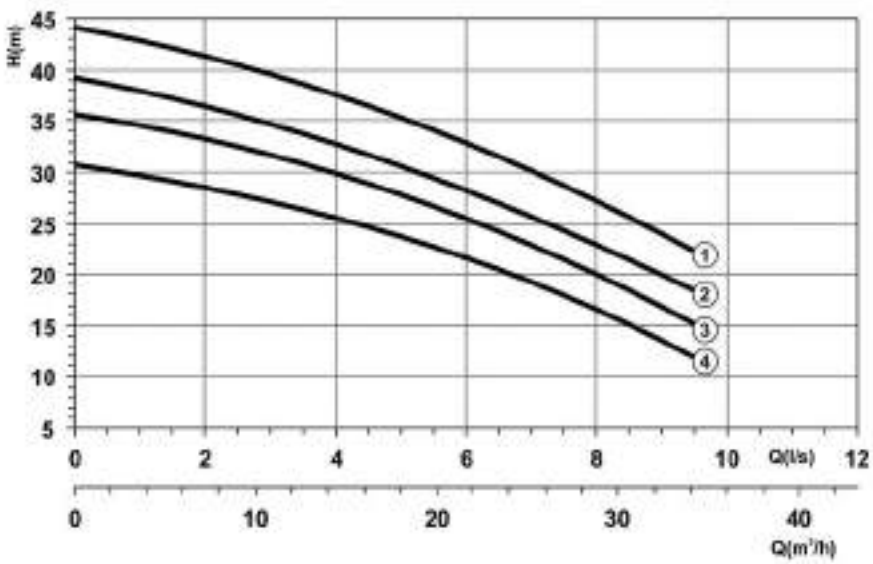

2 POLOS - FUNDICIÓN

TABLAS DE CARACTERÍSTICAS

Curva Nº y Modelo	P1 (kW) 1~	P1 (kW) 3~	Int. absorbida (A) 1~ 230 V	Int. absorbida (A) 3~ 400 V	Paso de Sólidos Ø (mm)	DN	l/min / m³/h	Q=Caudal 40 / 2,4	60 / 3,6	80 / 4,8	100 / 6	150 / 9	200 / 12	300 / 18	400 / 24	550 / 33	600 / 36	Peso kg
								H=Altura manométrica total en m										
(4) DRK/A40-160-4,1 Ex	-	4,1	-	8,5	7	40		30	29,8	29,4	29	28	26,5	24	20	13	-	63
(3) DRK/A40-172-5,0 Ex	-	5	-	11	7	40		35	34,5	34	33,5	33	31,5	28	24	17	-	63
(2) DRK/A40-180-5,0 Ex	-	5	-	11	7	40		38,5	38	37,8	37	36	34	30,5	26,5	19,5	-	63
(1) DRK/A40-192-5,7 Ex	-	5,7	-	12,5	7	40		43,5	43	42,5	42	41	39	35	31	23	-	63

Ex *Modelo disponible en versión antideflagrante ATEX*

DIMENSIONES

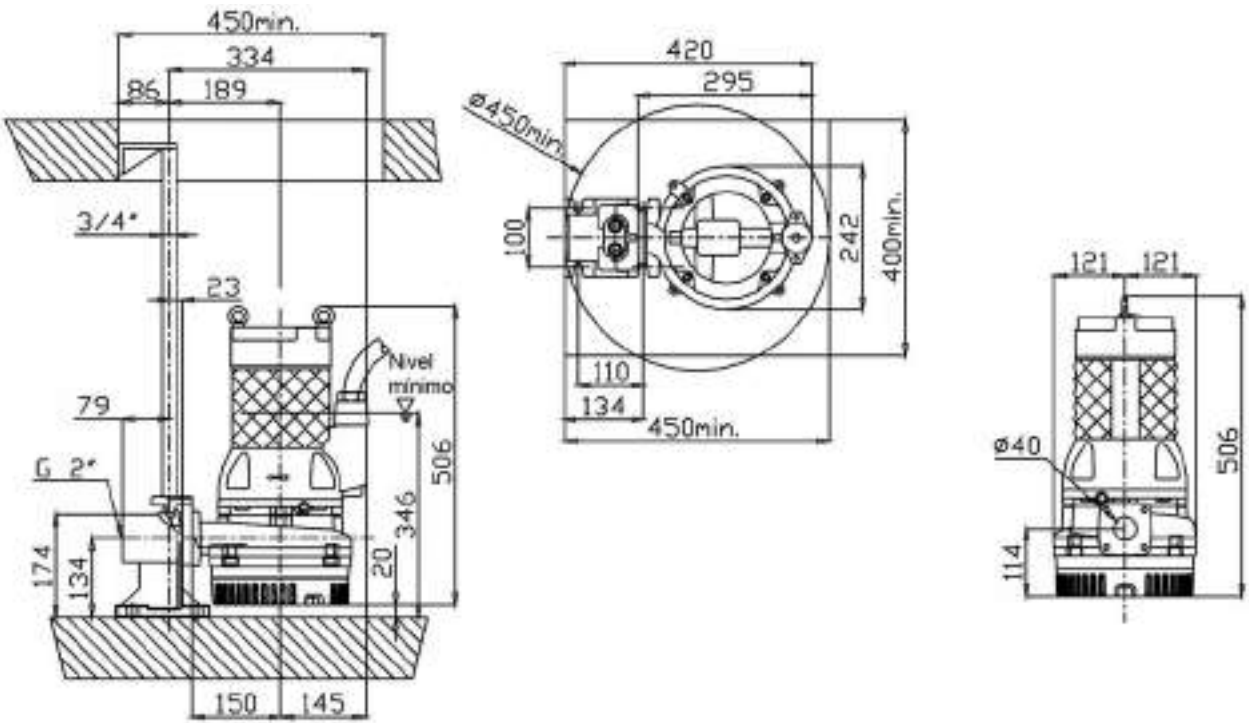

DRK

ELECTROBOMBAS SUMERGIBLES PARA AGUAS FECALES
DRENAJE

CURVAS DE CARACTERÍSTICAS

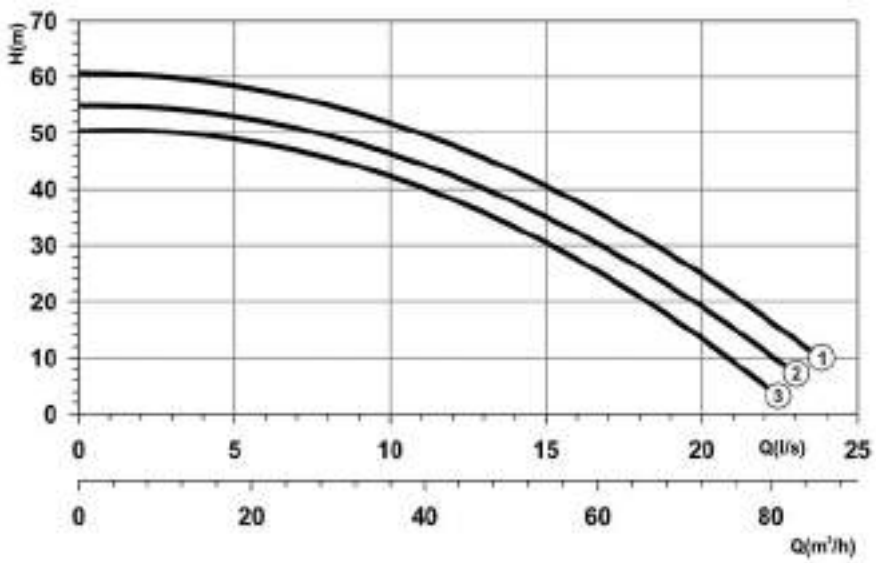

2 POLOS - FUNDICIÓN

TABLAS DE CARACTERÍSTICAS

Curva Nº y Modelo	P1 (kW) 1~	P1 (kW) 3~	Int. absorbida (A) 1~ 230 V	Int. absorbida (A) 3~ 400 V	Paso de Sólidos Ø (mm)	DN	l/min / m³/h	Q=Caudal 40 / 2,4	60 / 3,6	80 / 4,8	100 / 6	150 / 9	200 / 12	300 / 18	400 / 24	550 / 33	600 / 36	Peso kg
								H=Altura manométrica total en m										
(3) DRK/A65-210-12 Ex	-	12	-	26,5	10	65		43,5	43,5	43,4	43,4	43,4	43,3	42,9	42,2	40,7	40,1	200
(2) DRK/A65-220-14,9 Ex	-	14,9	-	29	10	65		48,5	48,4	48,4	48,4	48,4	48,3	48,1	47,5	46,2	45,6	200
(1) DRK/A65-230-15,9 Ex	-	15,9	-	30	10	65		53,5	53,4	53,4	53,4	53,4	53,4	53,2	52,6	51,3	50,7	200

Ex *Modelo disponible en versión antideflagrante ATEX*

DIMENSIONES

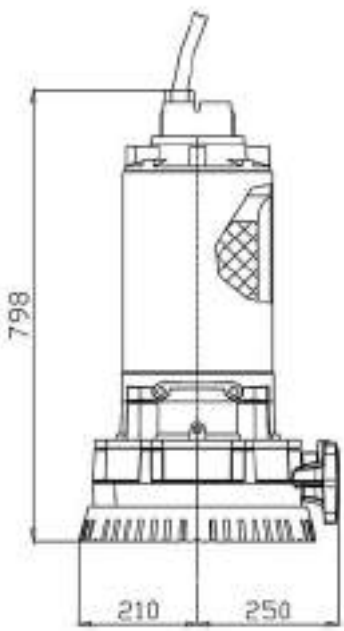

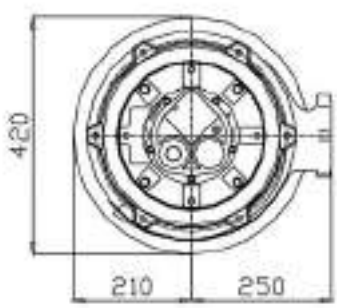

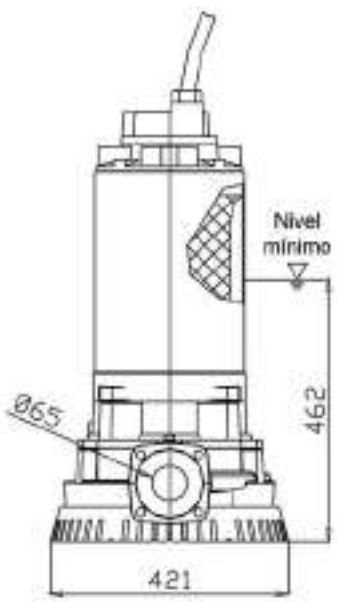

DRK

ELECTROBOMBAS SUMERGIBLES PARA AGUAS FECALES
DRENAJE

CURVAS DE CARACTERÍSTICAS

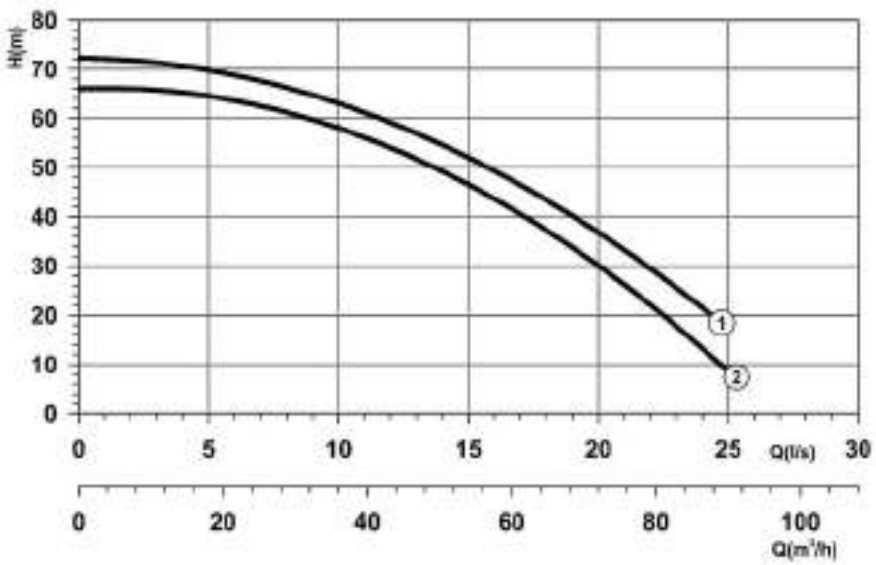

2 POLOS - FUNDICIÓN

TABLAS DE CARACTERÍSTICAS

Curva Nº y Modelo	P1 (kW) 1~	P1 (kW) 3~	Int. absorbida (A) 1~ 230 V	Int. absorbida (A) 3~ 400 V	Paso de Sólidos Ø (mm)	DN		Q=Caudal 210	300	600	750	900	1080	1200	1260	1320	1500	Peso kg
							l/min											
							m³/h	12,6	18	36	45	54	64,8	72	75,6	79,2	90	
								H=Altura manométrica total en m										
(2) DRK/A65-240-21,4	-	21,4	-	38,5	10	65		58,2	58	55	53	51	46	43	42	41	35	200
(1) DRK/A65-250-21,4	-	21,4	-	38,5	10	65		64,1	63,7	62	59	56	53	49,5	47	46	-	200

DIMENSIONES

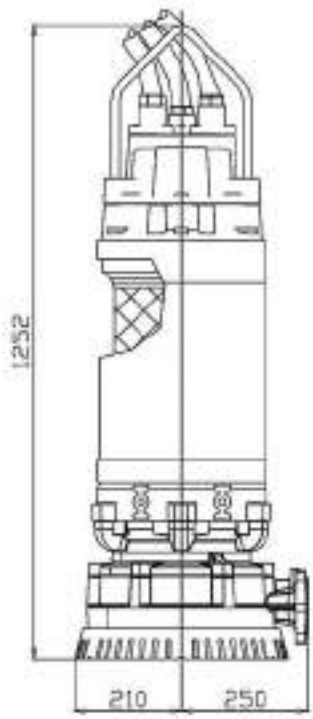

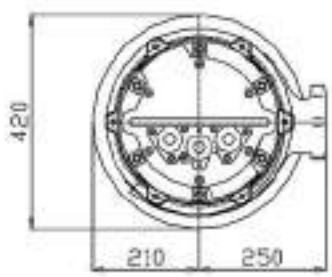

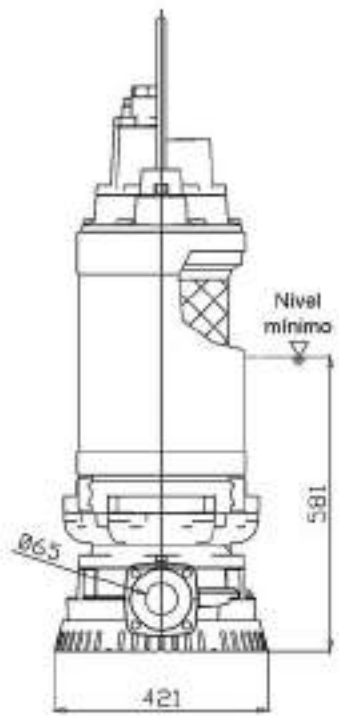

www.ebara.es

DRK / 316

ELECTROBOMBAS SUMERGIBLES PARA AGUAS FECALES
DRENAJE - AISI 316

Electrobombas sumergibles para drenaje en Acero Inoxidable AISI 316, principalmente diseñadas para bombear líquidos agresivos y corrosivos. Particularmente adecuadas para el drenaje de aguas residuales originadas en la industria química.

DRENAJE
DRK

PRESTACIONES
- Máxima inmersión: 20 m.
- Temperatura máx. del líquido vehiculado: 40ºC
- Refrigeración: Mediante el líquido vehiculado.
- Máximo paso de sólidos: 8 mm.

DATOS TÉCNICOS
- Motor asíncrono, 2 polos
- Servicio continuo.
- Aislamiento Clase F
- Protección IP68
- Trifásica 400/690V ± 10% 50Hz

MATERIALES
- Cuerpo de impulsión, impulsor, carcasa y tapa de motor: Ac. Inox AISI 316
- Eje motor: Ac. Inoxidable AISI 316L
- Cierre mecánico: Carburo de Silicio/Silicio/Vitón
- Cable: Neopreno H07RN/F

CURVAS DE CARACTERÍSTICAS - 2 POLOS - AISI 316

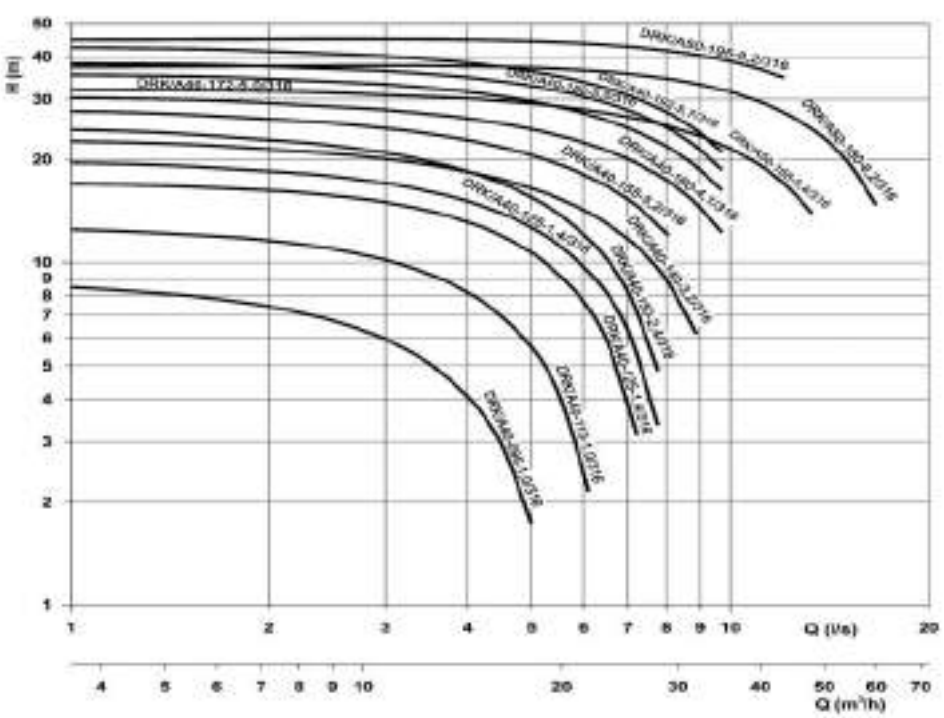

www.ebara.es

DRK / 316

ELECTROBOMBAS SUMERGIBLES PARA AGUAS FECALES
DRENAJE - AISI 316

CURVAS DE CARACTERÍSTICAS

2 POLOS - AISI 316

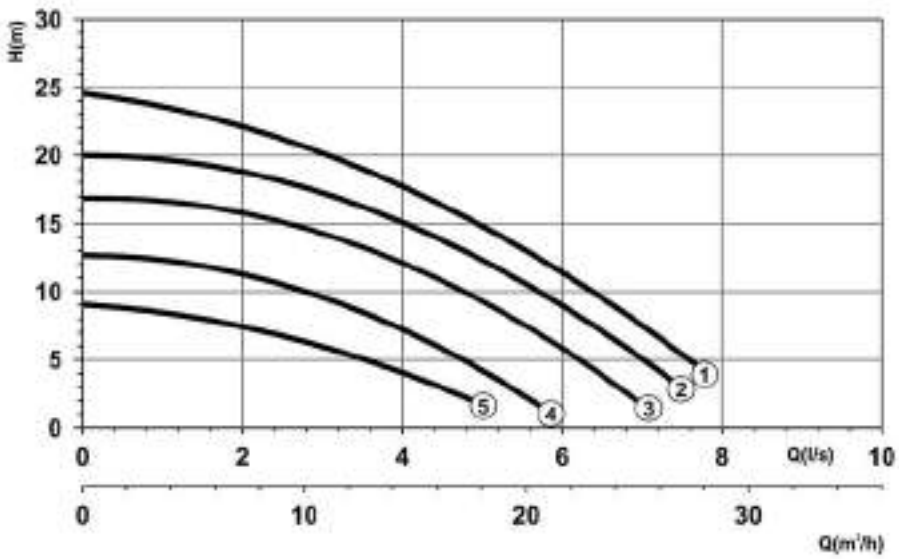

TABLAS DE CARACTERÍSTICAS

Curva Nº y Modelo	P1 (kW) 1~	Int. absorbida (A) 1~ 230 V	Int. absorbida (A) 3~ 400 V	Paso de Sólidos Ø (mm)	DN	l/min / m³/h	Q=Caudal 40 / 2,4	60 / 3,6	80 / 4,8	100 / 6	150 / 9	200 / 12	300 / 18	400 / 24	550 / 33	600 / 36	Peso kg
							H=Altura manométrica total en m										
(5) DRK/A40-095-0,8/316M Ex	0,8	5,5	-	6	40		8,5	8,3	8	7,7	7	5,5	2	-	-	-	40
(4) DRK/A40-110-0,8/316M Ex	0,8	5,5	-	6	40		12,5	12,3	12	11,7	11	9	4,5	-	-	-	40
(3) DRK/A40-125-1,1/316M Ex	1,1	7,5	-	6	40		17	16,8	16,5	16	15	13,5	9,5	3,5	-	-	40
(2) DRK/A40-136-1,8/316M Ex	1,8	10	-	6	40		19,8	19,5	19	18,5	18	17	12,5	7	-	-	40
(1) DRK/A40-150-1,8/316M Ex	1,8	10	-	6	40		24	23,5	23	22,5	21,5	19	15	9	-	-	40

Ex *Modelo disponible en versión antideflagrante ATEX*

DIMENSIONES

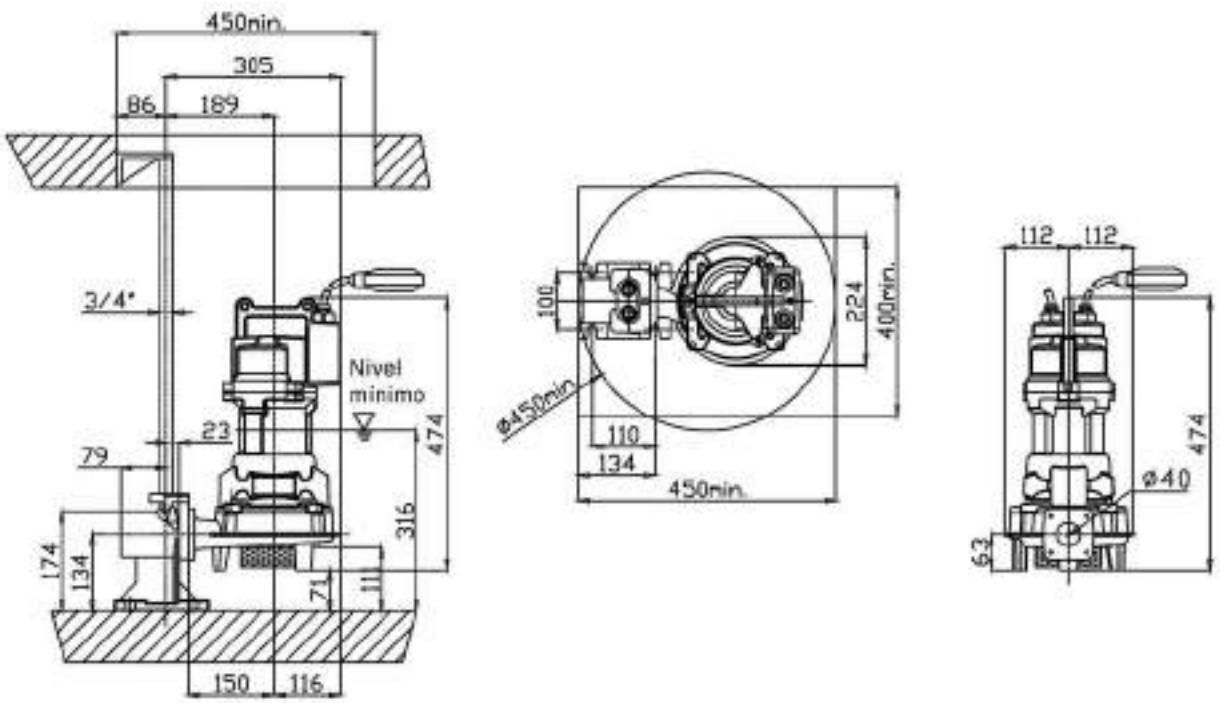

DRK / 316

ELECTROBOMBAS SUMERGIBLES PARA AGUAS FECALES
DRENAJE - AISI 316

CURVAS DE CARACTERÍSTICAS

2 POLOS - AISI 316

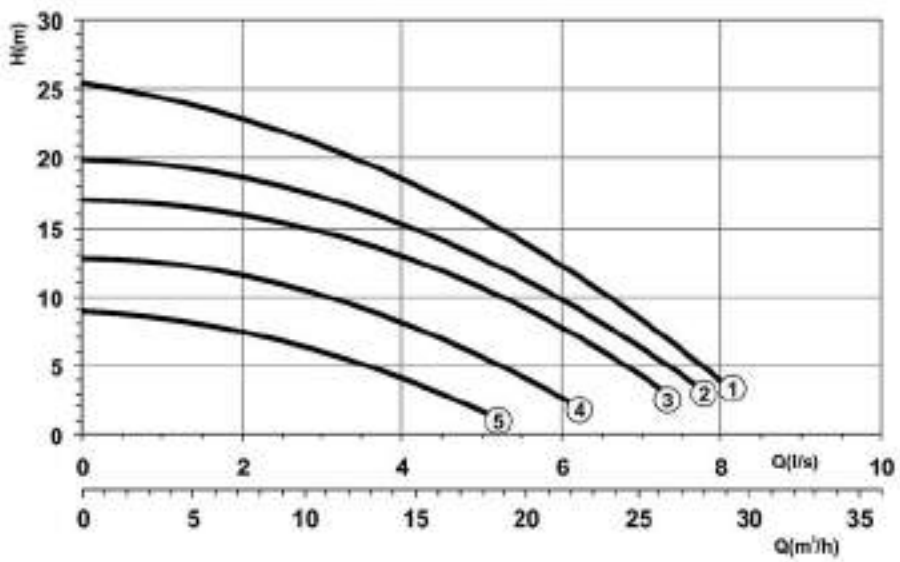

TABLAS DE CARACTERÍSTICAS

Curva Nº y Modelo	P1 (kW) 3~	Int. absorbida (A) 1~ 230 V	Int. absorbida (A) 3~ 400 V	Paso de Sólidos Ø (mm)	DN		Q=Caudal 40	60	80	100	150	200	300	400	550	600	Peso kg
						l/min	40	60	80	100	150	200	300	400	550	600	
						m³/h	2,4	3,6	4,8	6	9	12	18	24	33	36	
							H=Altura manométrica total en m										
(5) DRK/A40-095-1/316 Ex	1	-	2,5	6	40		8,5	8,3	8	7,5	7	5,5	2	-	-	-	40
(4) DRK/A40-110-1/316 Ex	1	-	2,5	6	40		12,5	12,3	12	11,5	11	9,5	6	-	-	-	40
(3) DRK/A40-125-1,4/316 Ex	1,4	-	3,5	6	40		17	16,8	16,5	16	15,2	14	11	5	-	-	40
(2) DRK/A40-136-1,4/316 Ex	1,4	-	3,5	6	40		19,5	19,2	19	18,5	18	17	13	7,5	-	-	40
(1) DRK/A40-150-2,4/316 Ex	2,4	-	5	6	40		24,5	24	23,5	23	22	20	16	9,5	-	-	40

Ex *Modelo disponible en versión antideflagrante ATEX*

DIMENSIONES

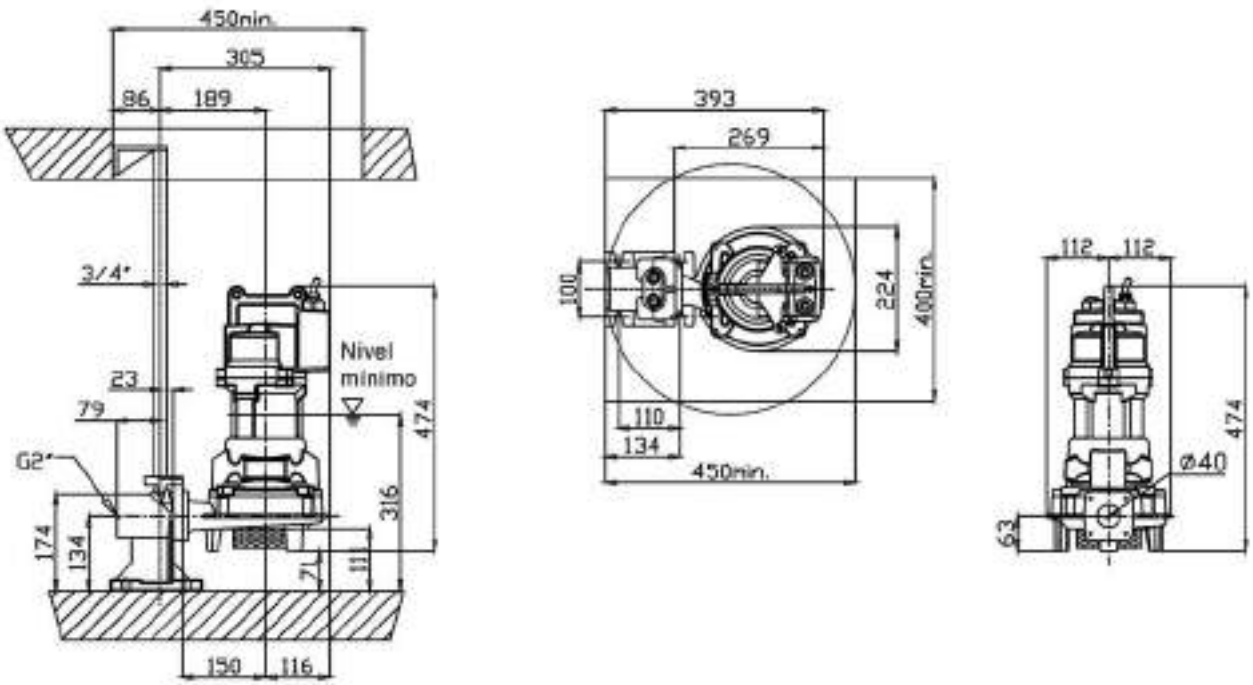

DRK / 316

ELECTROBOMBAS SUMERGIBLES PARA AGUAS FECALES
DRENAJE - AISI 316

CURVAS DE CARACTERÍSTICAS

2 POLOS - AISI 316

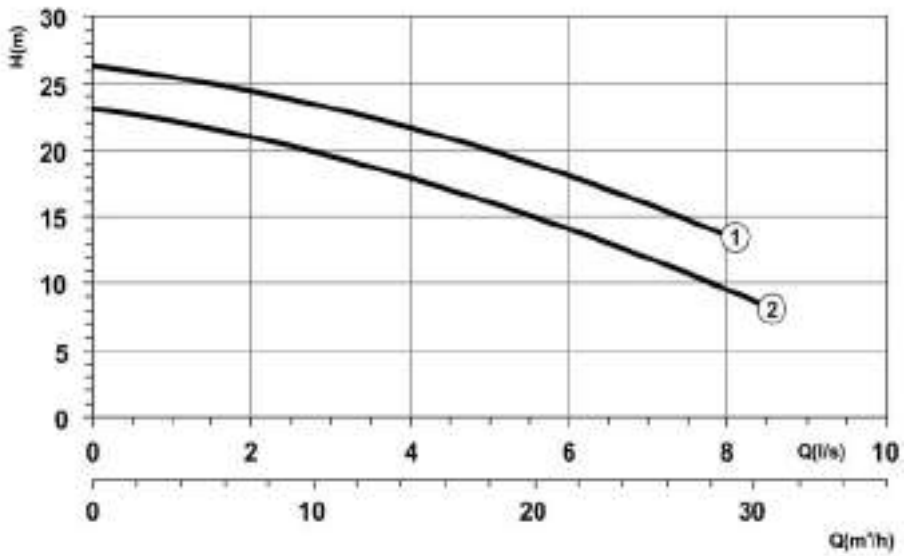

TABLAS DE CARACTERÍSTICAS

Curva Nº y Modelo	P1 (kW) 3~	Int. absorbida (A) 3~ 400 V	690 V	Paso de Sólidos Ø (mm)	DN	Q=Caudal l/min / m³/h	40 / 2,4	60 / 3,6	80 / 4,8	100 / 6	150 / 9	200 / 12	300 / 18	400 / 24	550 / 33	600 / 36	Peso kg
						H=Altura manométrica total en m											
(2) DRK/A40-140-3,2/316 Ex	3,2	6,5	-	7	40		23	22,5	22	21,7	21	19,5	16,5	12,5	-	-	49
(1) DRK/A40-155-3,2/316 Ex	3,2	6,5	-	7	40		28	27,5	27	26,5	26	24	20,5	16,5	5	-	49

Ex *Modelo disponible en versión antideflagrante ATEX*

DIMENSIONES

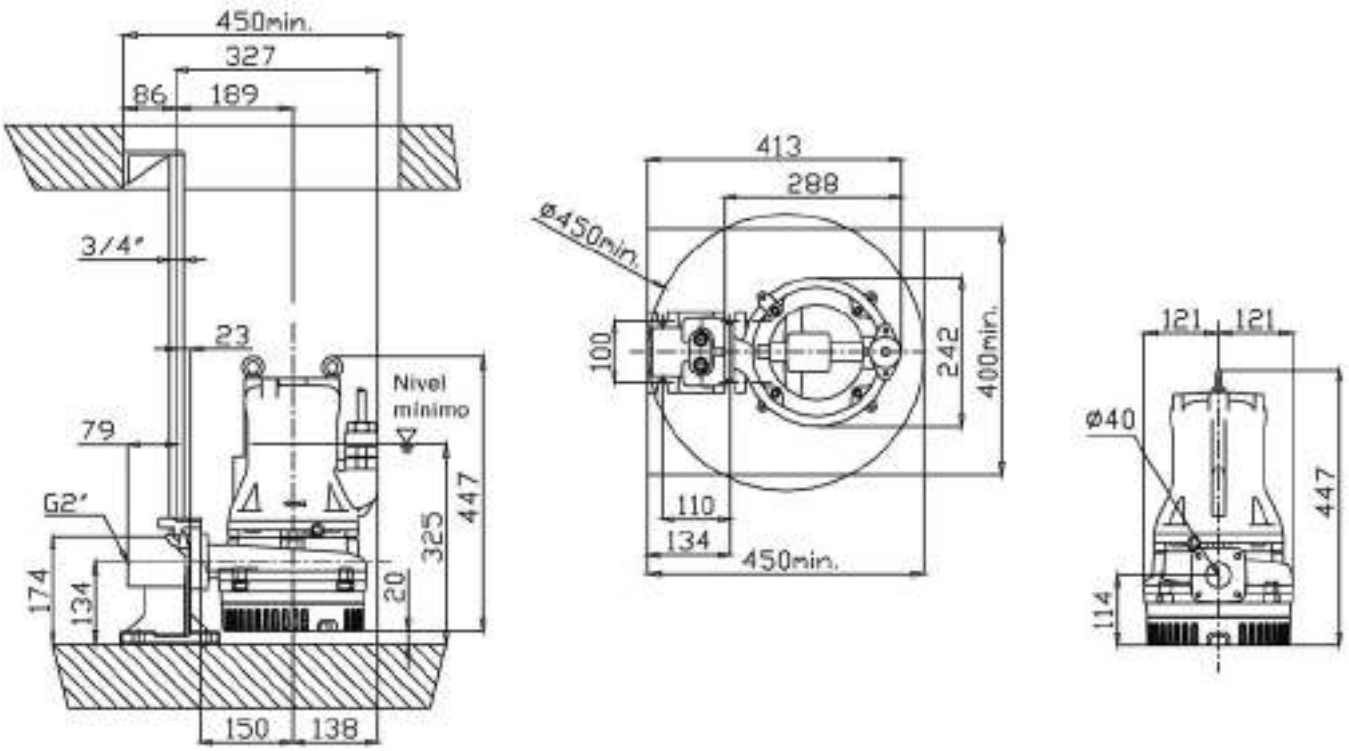

DRK / 316

ELECTROBOMBAS SUMERGIBLES PARA AGUAS FECALES
DRENAJE - AISI 316

CURVAS DE CARACTERÍSTICAS

2 POLOS - AISI 316

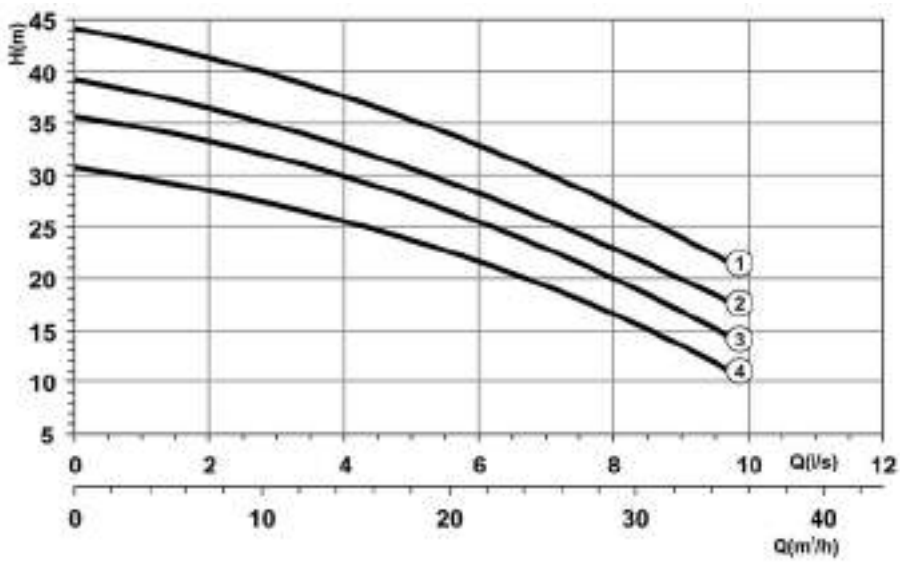

TABLAS DE CARACTERÍSTICAS

Curva Nº y Modelo	P1 (kW) 3~	Int. absorbida (A) 3~ 400 V	690 V	Paso de Sólidos Ø (mm)	DN	l/min / m³/h	Q=Caudal 40 / 2,4	60 / 3,6	80 / 4,8	100 / 6	150 / 9	200 / 12	300 / 18	400 / 24	550 / 33	600 / 36	Peso kg
							H=Altura manométrica total en m										
(4) DRK/A40-160-4,1/316 Ex	4,1	8,5	-	7	40		30	29,8	29,4	29	28	26,5	24	20	13	-	67
(3) DRK/A40-172-5,0/316 Ex	5	11	-	7	40		35	34,5	34	33,5	33	31,5	28	24	17	-	67
(2) DRK/A40-180-5,0/316 Ex	5	11	-	7	40		38,5	38	37,8	37	36	34	30,5	26,5	19,5	-	67
(1) DRK/A40-192-5,7/316 Ex	5,7	12,5	-	7	40		43,5	43	42,5	42	41	39	35	31	23	-	67

Ex *Modelo disponible en versión antideflagrante ATEX*

DIMENSIONES

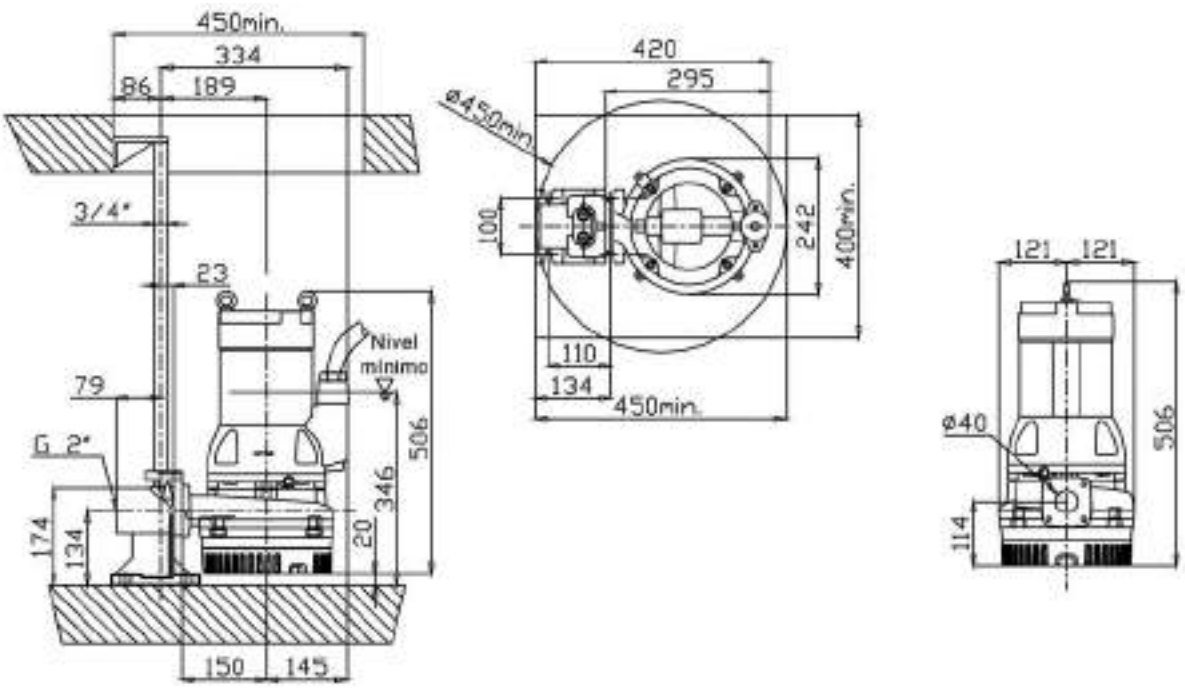

DRK / 316

ELECTROBOMBAS SUMERGIBLES PARA AGUAS FECALES
DRENAJE - AISI 316

CURVAS DE CARACTERÍSTICAS

2 POLOS - AISI 316

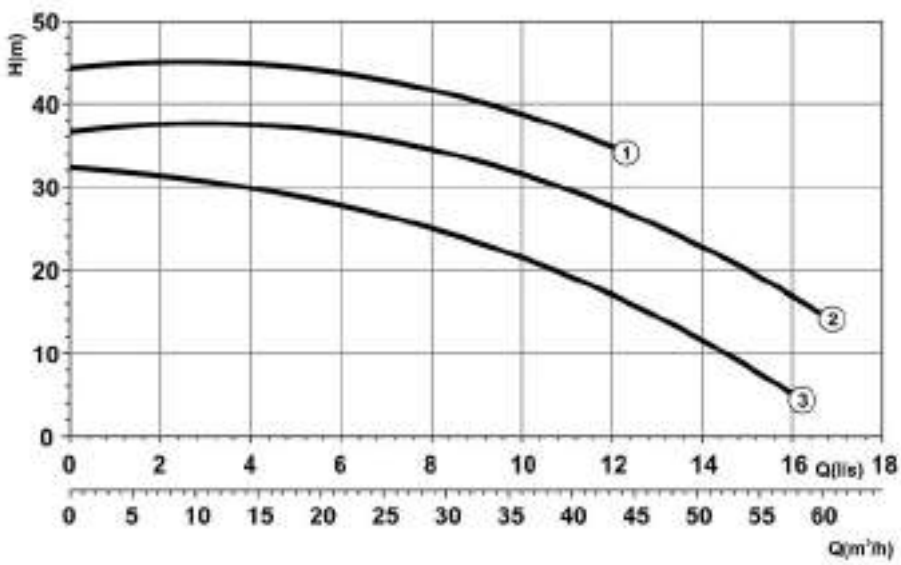

TABLAS DE CARACTERÍSTICAS

Curva Nº y Modelo	P1 (kW)	Int. absorbida (A) 3~		Paso de Sólidos	DN		Q=Caudal										Peso
	3~	400 V	690 V	Ø (mm)		l/min	40	60	80	100	150	200	300	400	550	600	kg
						m³/h	2,4	3,6	4,8	6	9	12	18	24	33	36	
							H=Altura manométrica total en m										
(3) DRK/A50-165-5,4/316	5,4	12	-	8	2"		32	31,9	31,8	31,7	31,2	31	29,5	27,5	23	16	92
(2) DRK/A50-180-8,2/316	8,2	15,5	-	8	2"		38	38	38	38	38	37,5	37	35	32	26	92
(1) DRK/A50-195-8,2/316	8,2	15,5	-	8	2"		45	45	45	45	45	45	44	43	40	35	92

DIMENSIONES

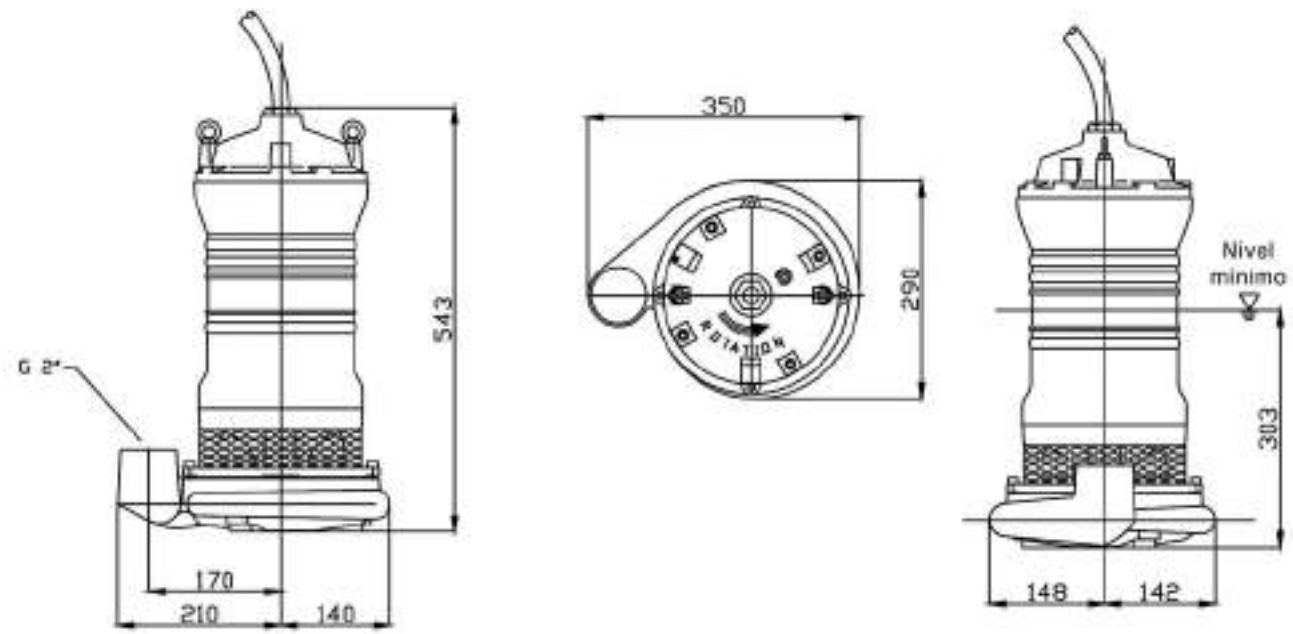

www.ebara.es

DRK / B

ELECTROBOMBAS SUMERGIBLES PARA AGUAS FECALES
DRENAJE - BRONCE

Electrobombas sumergibles para drenaje en Bronce Marino B10, principalmente diseñadas para bombear líquidos agresivos y corrosivos. Particularmente adecuadas para la limpieza de aguas marinas, alimentarias, químicas y petroquímicas.

DRENAJE
DRK

PRESTACIONES
- Máxima inmersión: 20 m.
- Temperatura máx. del líquido vehiculado: 40ºC
- Refrigeración: Mediante el líquido vehiculado.
- Máximo paso de sólidos: 7 mm.

DATOS TÉCNICOS
- Motor asíncrono, 2 polos
- Servicio continuo.
- Aislamiento Clase F
- Protección IP68
- Trifásica 400/690V ± 10% 50Hz

MATERIALES
- Cuerpo de impulsión, carcasa y tapa de motor: Bronce Marino B10
- Impulsor: Ac. Inoxidable AISI 316
- Eje motor: Ac. Inoxidable AISI 316L
- Cierre mecánico: Carburo de Silicio/Silicio
- Cable: Neopreno H07RN/F

CURVAS DE CARACTERÍSTICAS - 2 POLOS - BRONCE MARINO

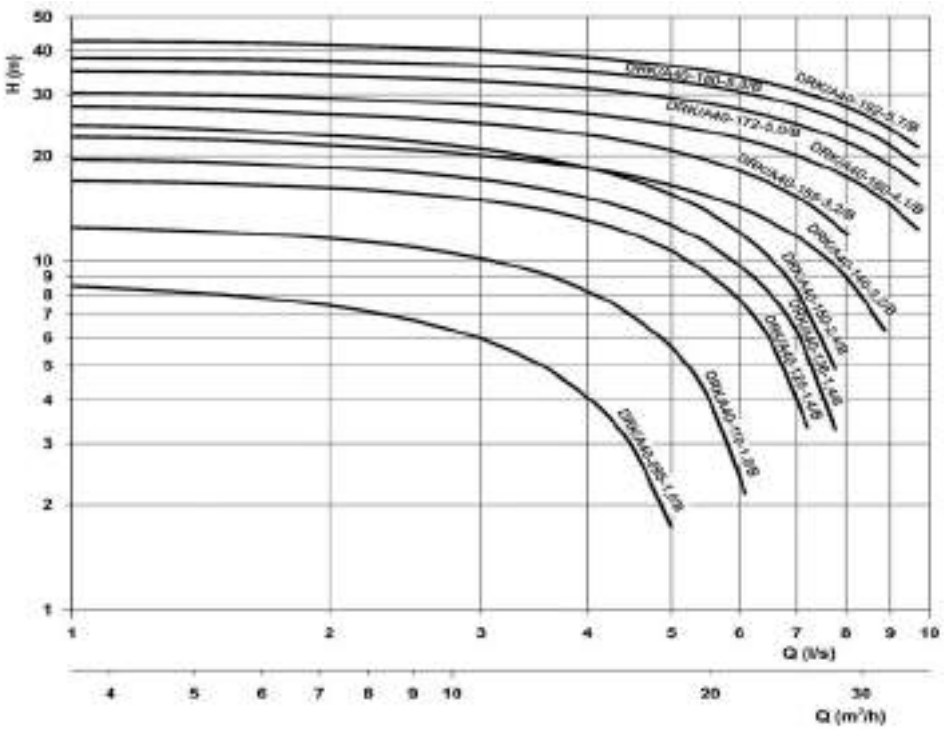

DRK / B

ELECTROBOMBAS SUMERGIBLES PARA AGUAS FECALES
DRENAJE - BRONCE

CURVAS DE CARACTERÍSTICAS

2 POLOS - BRONCE MARINO

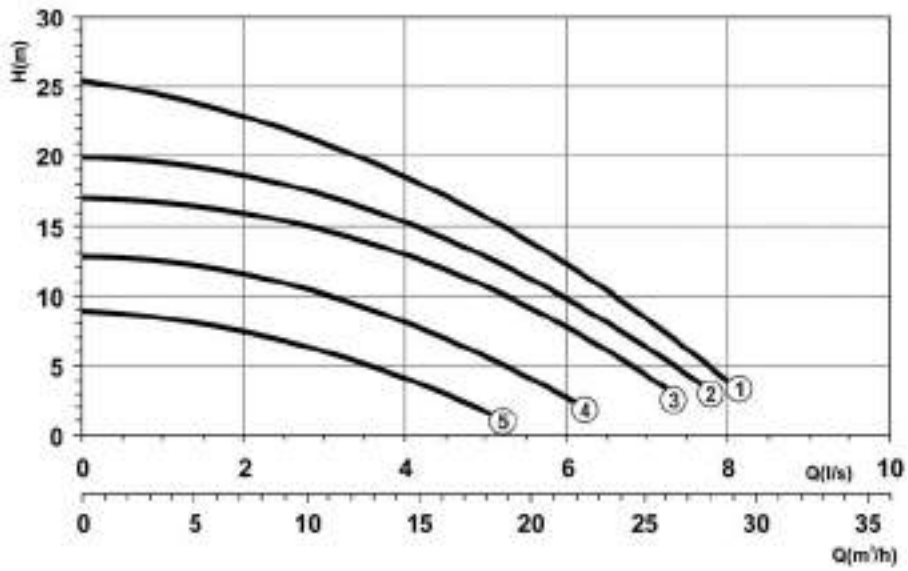

TABLAS DE CARACTERÍSTICAS

Curva Nº y Modelo	P1 (kW) 1~	Int. absorbida (A) 1~ 230 V	Int. absorbida (A) 3~ 400 V	Paso de Sólidos Ø (mm)	DN	l/min / m³/h	Q=Caudal 40 / 2,4	60 / 3,6	80 / 4,8	100 / 6	150 / 9	200 / 12	300 / 18	400 / 24	550 / 33	600 / 36	Peso kg
							H=Altura manométrica total en m										
(5) DRK/A40-095-0,8/BM	0,8	5,5	-	6	40		8,5	8,3	8	7,7	7	5,5	2	-	-	-	45
(4) DRK/A40-110-1,1/BM	1,1	7,5	-	6	40		13	12,5	12	11,5	10,6	9	4,4	-	-	-	45
(3) DRK/A40-125-1,1/BM	1,1	7,5	-	6	40		17	16,8	16,5	16	15	13,5	9,5	3,5	-	-	45
(2) DRK/A40-136-1,8/BM	1,8	10	-	6	40		19,8	19,5	19	18,5	18	17	12,5	7	-	-	45
(1) DRK/A40-150-1,8/BM	1,8	10	-	6	40		24	23,5	23	22,5	21,5	19	15	9	-	-	45

DIMENSIONES

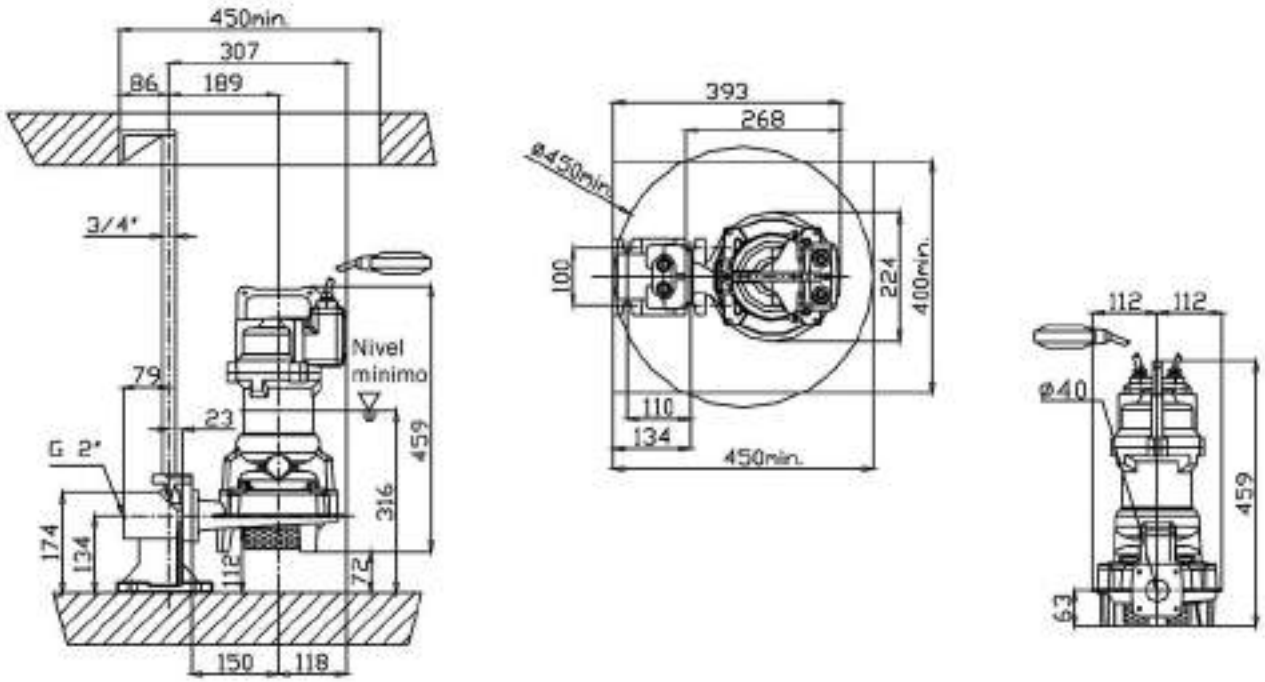

DRK / B

ELECTROBOMBAS SUMERGIBLES PARA AGUAS FECALES
DRENAJE - BRONCE

CURVAS DE CARACTERÍSTICAS

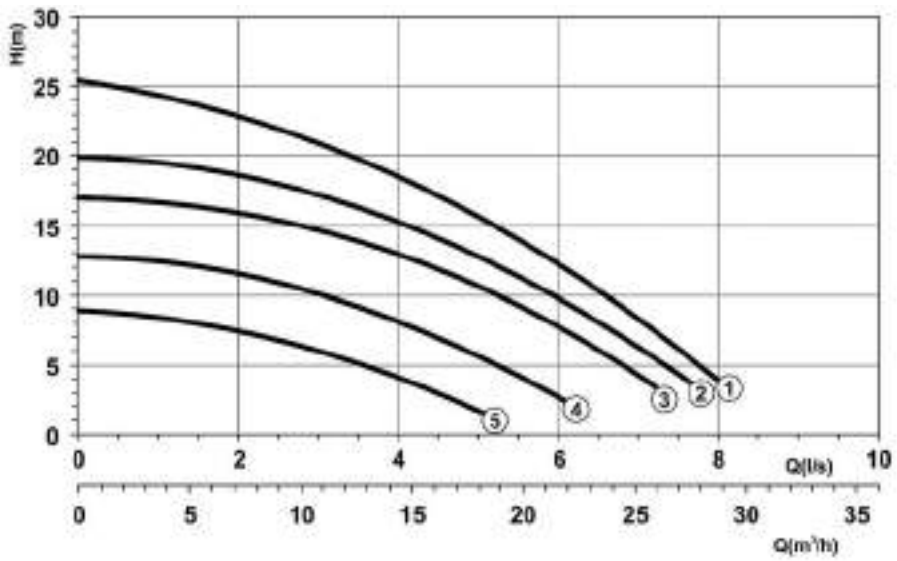

2 POLOS - BRONCE MARINO

TABLAS DE CARACTERÍSTICAS

Curva Nº y Modelo	P1 (kW) 3~	Int. absorbida (A) 3~ 400 V	690 V	Paso de Sólidos Ø (mm)	DN		Q=Caudal 40	60	80	100	150	200	300	400	550	600	Peso kg
						l/min	40	60	80	100	150	200	300	400	550	600	
						m³/h	2,4	3,6	4,8	6	9	12	18	24	33	36	
							H=Altura manométrica total en m										
(5) DRK/A40-095-1/B	1	2,5	-	6	40		8,5	8,3	8	7,5	7	5,5	2	-	-	-	45
(4) DRK/A40-110-1/B	1	2,5	-	6	40		12,5	12,3	12	11,5	11	9,5	6	-	-	-	45
(3) DRK/A40-125-1,4/B	1,4	3,5	-	6	40		17	16,8	16,5	16	15,2	14	11	5	-	-	45
(2) DRK/A40-136-1,4/B	1,4	3,5	-	6	40		19,5	19,2	19	18,5	18	17	13	7,5	-	-	45
(1) DRK/A40-150-2,4/B	2,4	5	-	6	40		24,5	24	23,5	23	22	20	16	9,5	-	-	45

DIMENSIONES

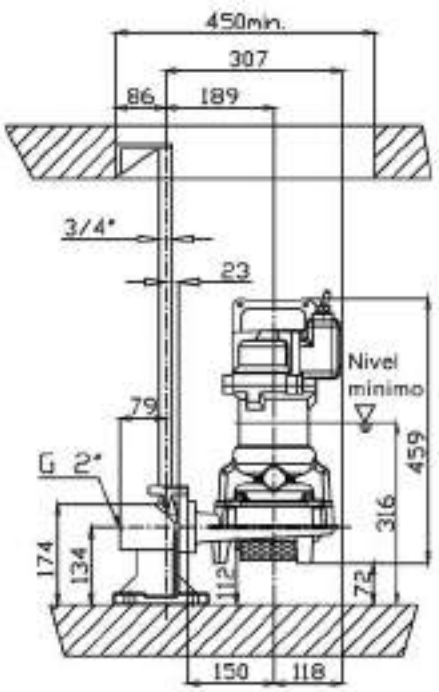

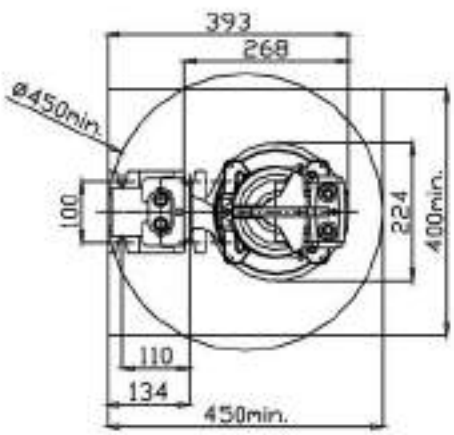

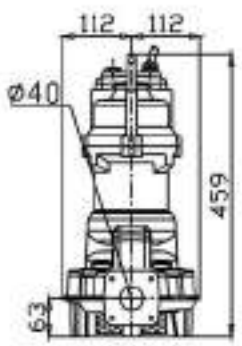

DRK / B

ELECTROBOMBAS SUMERGIBLES PARA AGUAS FECALES
DRENAJE - BRONCE

CURVAS DE CARACTERÍSTICAS

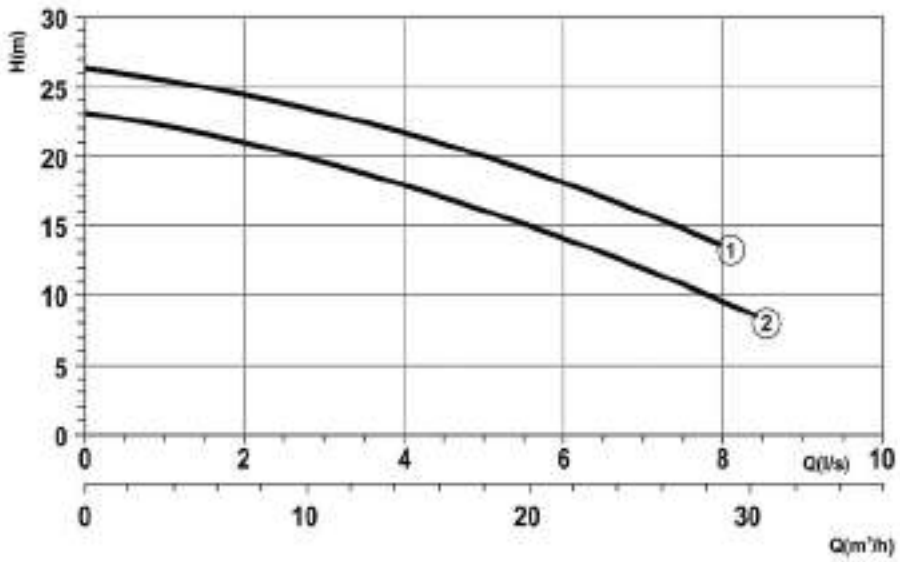

2 POLOS - BRONCE MARINO

TABLAS DE CARACTERÍSTICAS

Curva Nº y Modelo	P1 (kW) 3~	Int. absorbida (A) 3~ 400 V	690 V	Paso de Sólidos Ø (mm)	DN	l/min / m³/h	Q=Caudal 40 / 2,4	60 / 3,6	80 / 4,8	100 / 6	150 / 9	200 / 12	300 / 18	400 / 24	550 / 33	600 / 36	Peso kg
							H=Altura manométrica total en m										
(2) DRK/A40-140-3,2/B Ex	3,2	6,5	-	7	40		23	22,5	22	21,7	21	19,5	16,5	12,5	-	-	52
(1) DRK/A40-155-3,2/B Ex	3,2	6,5	-	7	40		28	27,5	27	26,5	26	24	20,5	16,5	5	-	52

Ex *Modelo disponible en versión antideflagrante ATEX*

DIMENSIONES

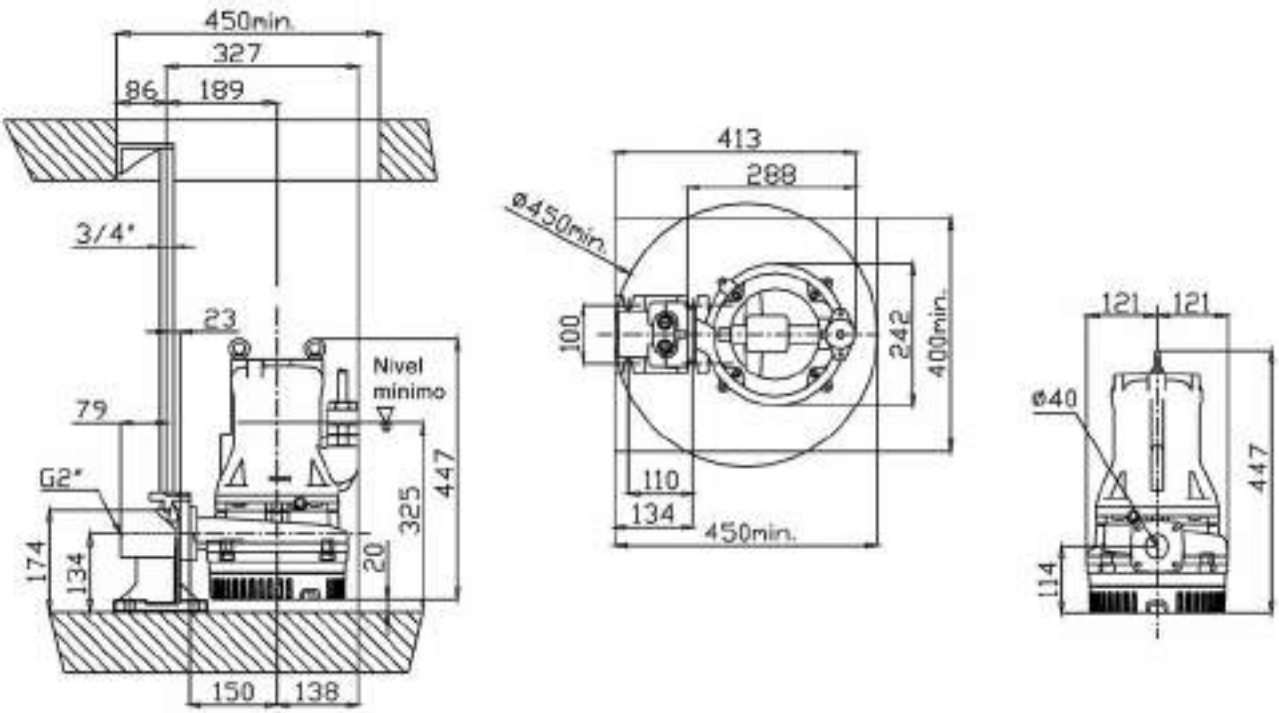

DRK / B

ELECTROBOMBAS SUMERGIBLES PARA AGUAS FECALES
DRENAJE - BRONCE

CURVAS DE CARACTERÍSTICAS

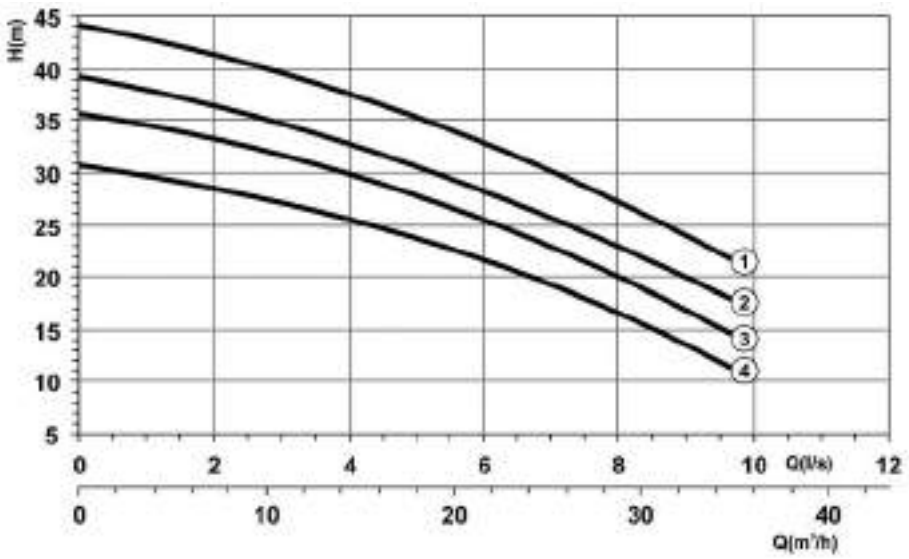

2 POLOS - BRONCE MARINO

TABLAS DE CARACTERÍSTICAS

Curva Nº y Modelo	P1 (kW) 3~	Int. absorbida (A) 3~ 400 V	690 V	Paso de Sólidos Ø (mm)	DN	l/min / m³/h	Q=Caudal 40 / 2,4	60 / 3,6	80 / 4,8	100 / 6	150 / 9	200 / 12	300 / 18	400 / 24	550 / 33	600 / 36	Peso kg
							H=Altura manométrica total en m										
(4) DRK/A40-160-4,1/B Ex	4,1	8,5	-	7	40		30	29,8	29,4	29	28	26,5	24	20	13	-	71
(3) DRK/A40-172-5,0/B Ex	5	11	-	7	40		35	34,5	34	33,5	33	31,5	28	24	17	-	71
(2) DRK/A40-180-5,0/B Ex	5	11	-	7	40		38,5	38	37,8	37	36	34	30,5	26,5	19,5	-	71
(1) DRK/A40-192-5,7/B Ex	5,7	12,5	-	7	40		43,5	43	42,5	42	41	39	35	31	23	-	71

Ex *Modelo disponible en versión antideflagrante ATEX*

DIMENSIONES

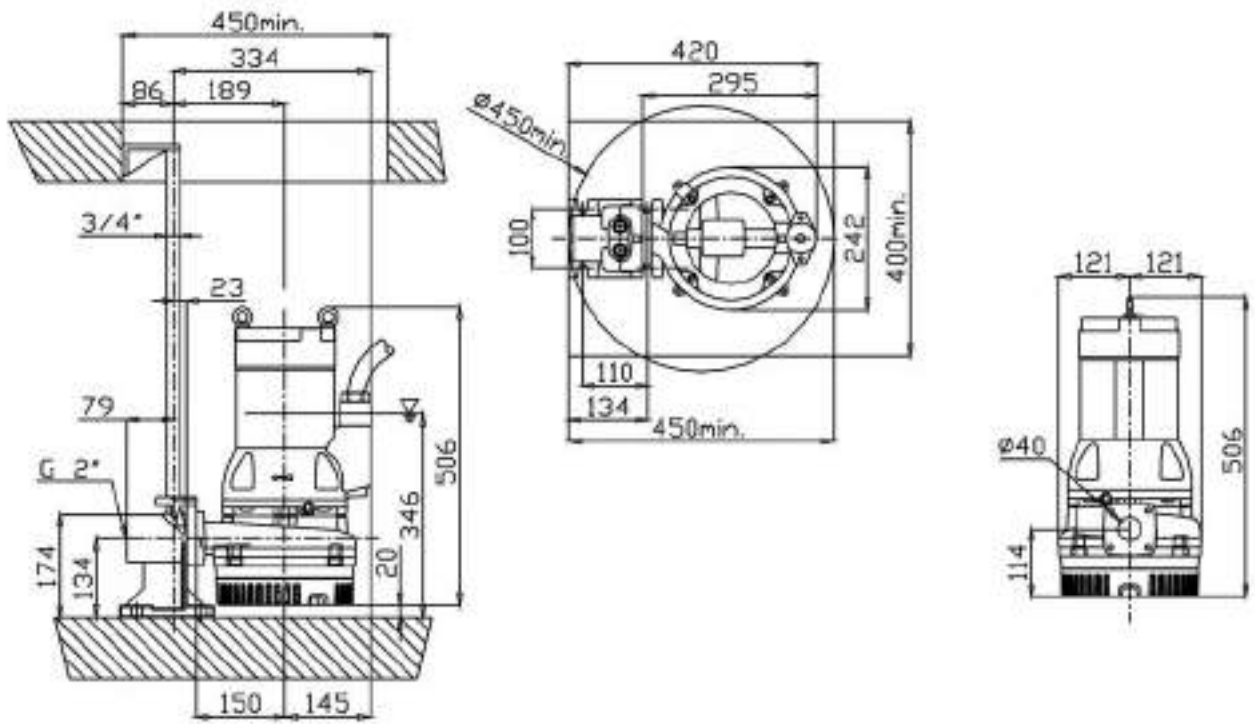

USCITA
ENTRATA

www.ebara.es

BEST BOX

SISTEMAS DE ELEVACIÓN DE AGUAS RESIDUALES
Automáticos con 1 bomba en Acero Inoxidable.

Grupos automáticos de elevación de aguas parcialmente cargadas, formados por un depósito en polietileno de alta densidad y una bombas BEST ONE (acero inoxidable) de nuestro catálogo. Adecuados para la recogida de aguas de lavabos, duchas y garages y su elevación hasta el alcantarillado en aplicaciones domésticas. Paso de sólidos hasta 10 mm (Versión Vortex con paso de sólidos hasta 20 mm).

BEST BOX *(Lavabo - Ducha)*
- Depósito de polietileno de alta densidad
- Salida normalizada 1 ¹/₄"
- Entrada / Salida suplementarias
- Respiradero con sistema anti-desbordamiento
- Cable 5 m. con enchufe tipo Shuko
- Sistema de apertura para intervenciones rápidas
- Tapa estanca
- Sistema de protección de bomba por bajo nivel de agua (en modelo Ducha)
- Equipado con bomba BEST ONE, admite paso de sólidos hasta Ø 10 mm.
- Peso con bomba incluída: 8,5 kg.
- Volumen: 30 l.

BEST BOX *(Garage)*
- Depósito de polietileno de alta densidad
- Rejilla en PVC alta resistencia
- Cubeta de desarenar
- Banda de reforzamiento interno
- Salida normalizada 1 ¹/₄"
- Respiradero
- Cable 5 m. con enchufe tipo Shuko
- Equipado con bomba BEST ONE Vox (Vortex), admite paso de sólidos hasta Ø 20 mm.
- Peso con bomba incluída: 12 kg.
- Volumen: 30 l.

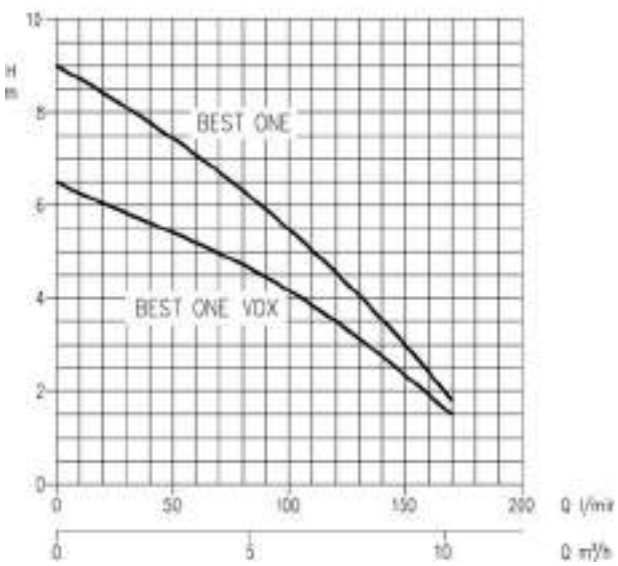

BEST BOX

SISTEMAS DE ELEVACIÓN DE AGUAS RESIDUALES
Automáticos con 1 bomba en Acero Inoxidable.

DIMENSIONES

BEST BOX LAVABO

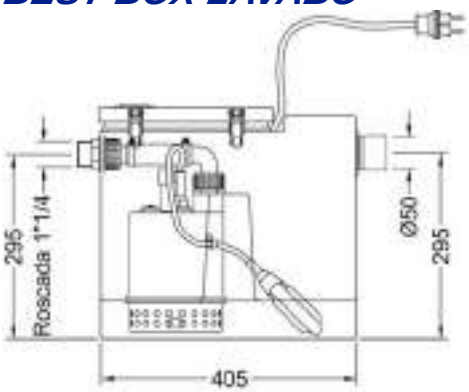

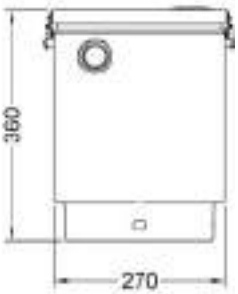

BEST BOX DUCHA

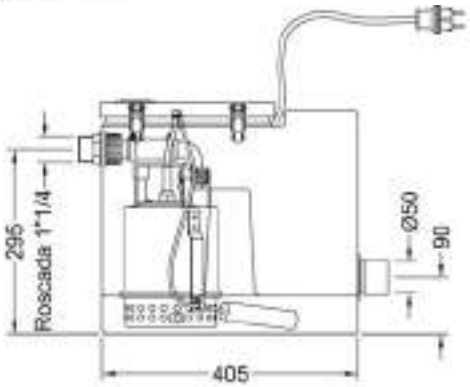

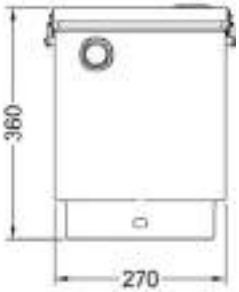

BEST BOX GARAGE

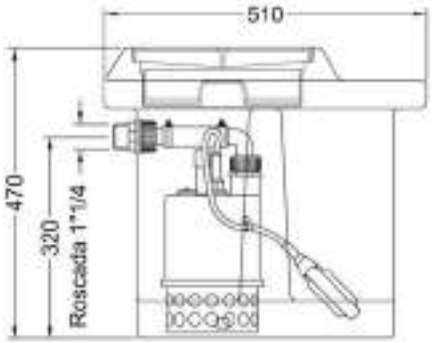

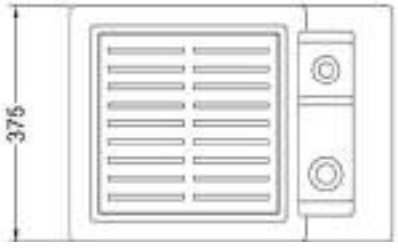

www.ebara.es

MINIRIGHT

SISTEMAS DE ELEVACIÓN DE AGUAS RESIDUALES
Automáticos con 1 bomba en Acero Inoxidable.

Grupos automáticos de elevación de aguas residuales, formados por un depósito en polietileno de alta densidad y una bomba RIGHT 100 M (acero inoxidable) de nuestro catálogo.
Adecuados para la recogida de aguas residuales (WC) y su elevación hasta el alcantarillado en aplicaciones domésticas, aguas cargadas (Vortex con paso de sólidos hasta 35 mm).

MINI RIGHT (100 MA)

- Depósito de polietileno de alta densidad
- Salida normalizada PVC 50 mm.
- Entrada 100 mm.
- Entrada suplementaria
- Cable 5 m. con enchufe tipo Shuko
- Sistema de apertura con tapa pivotante para intervenciones sin desmontaje
- Tapa estanca con junta tórica
- Equipado con bomba RIGHT 100 M, paso de sólidos hasta Ø 35 mm.
- Peso con bomba incluída: 26 kg.
- Volumen: 100 l.

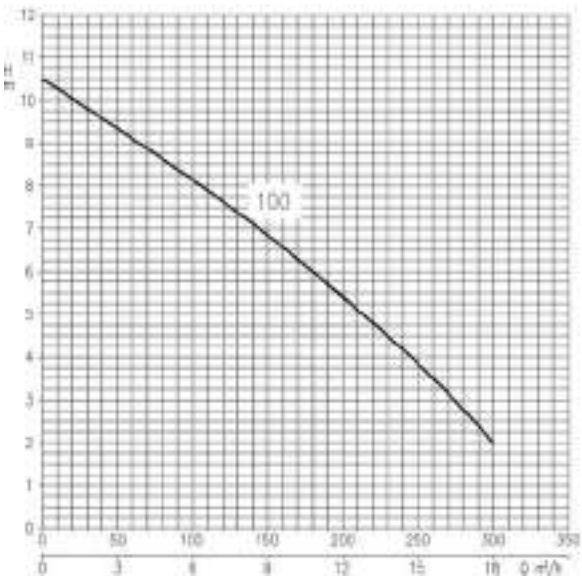

DIMENSIONES

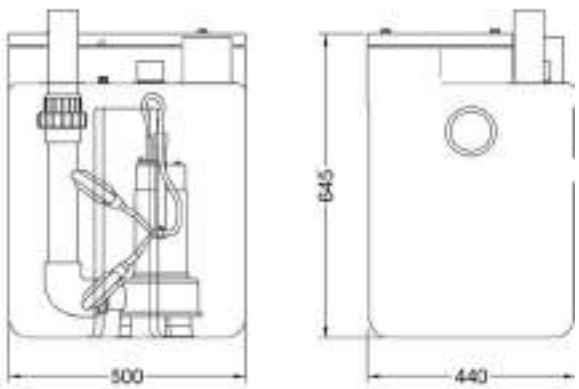

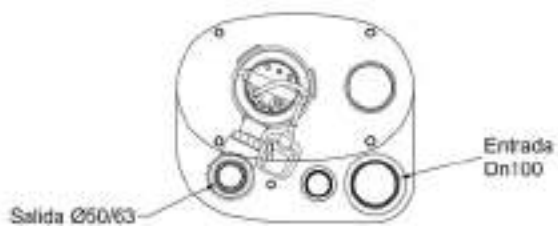

www.ebara.es

SANIRELEV

SISTEMAS DE ELEVACIÓN DE AGUAS RESIDUALES
Automáticos con 1 ó 2 bombas en Acero Inoxidable.

Grupos automáticos de elevación de aguas residuales, formados por un depósito en polietileno de alta densidad y una o dos bombas DW (acero inoxidable) de nuestro catálogo.
Adecuados para la recogida de aguas residuales (WC) y su elevación hasta el alcantarillado en aplicaciones de hoteles, restaurantes y edificios en general, aguas cargadas (Vortex con paso de sólidos hasta 50 mm) y aguas industriales.

POSIBILIDAD DE SER ENTERRADOS

SANIRELEV 11 (1 Bomba)

- Depósito en polietileno de alta densidad
- Entrada DN Ø 100
- Entrada / Salida suplementarias
- Gran tapa para facilitar intervenciones
- Orificio de ventilación
- Tapa estanca con junta tórica
- Equipado con Bomba DW o DW VOX, admite paso de sólidos hasta Ø 50 mm.
- Peso sin bomba: 21,5 kg.
- Volumen: 360 l.

11 MSA: Monofásica con boya automática incorporada y soporte (pie).
11 MPA: Monofásica con boya automática incorporada y kit de descarga.
11 MSC: Monofásica con soporte (pie), cuadro eléctrico y boyas de nivel.
11 MPC: Monofásica con kit de descarga, cuadro eléctrico y boyas de nivel.
11 TSC: Trifásica con soporte (pie), cuadro eléctrico y boyas de nivel.
11 TPC: Trifásica con kit de descarga, cuadro eléctrico y boyas de nivel.

SANIRELEV 22 (2 Bombas)

- Depósito en polietileno de alta densidad
- Entrada DN Ø 100
- Entrada / Salida suplementarias
- Gran tapa para facilitar intervenciones
- Orificio de ventilación
- Tapa estanca con junta tórica
- Equipado con 2 Bombas DW o DW VOX, admite paso de sólidos hasta Ø 50 mm.
- Peso sin bomba: 30 kg.
- Volumen: 540 l.

22 MSA: Monofásica con boya automática incorporada y soporte (pie).
22 MPA: Monofásica con boya automática incorporada y kit de descarga.
22 MSC: Monofásica con soporte (pie), cuadro eléctrico y boyas de nivel.
22 MPC: Monofásica con kit de descarga, cuadro eléctrico y boyas de nivel.
22 TSC: Trifásica con soporte (pie), cuadro eléctrico y boyas de nivel.
22 TPC: Trifásica con kit de descarga, cuadro eléctrico y boyas de nivel.

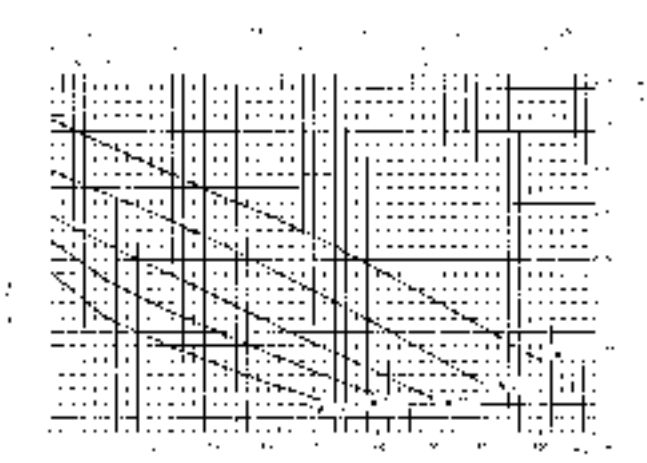

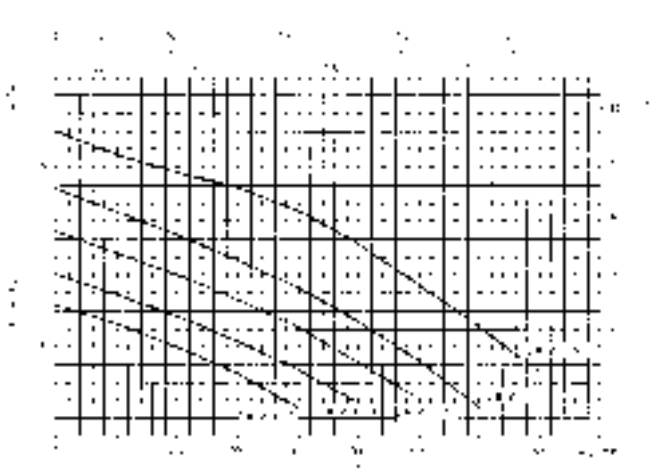

DIMENSIONES

SANIRELEV 11 CON CODO DE DESCARGA

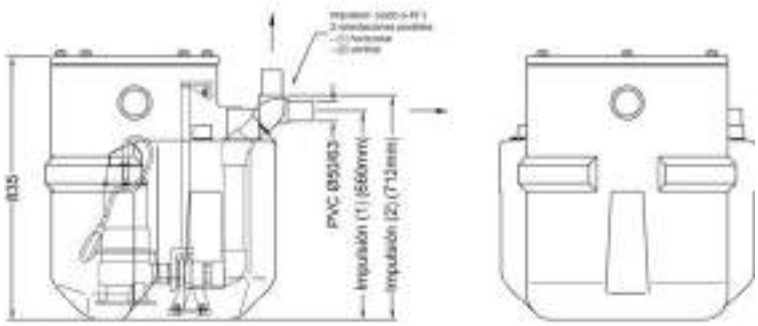

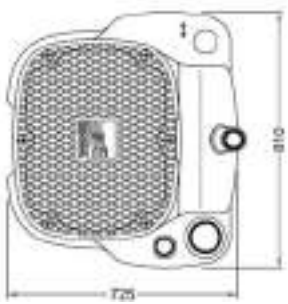

SANIRELEV 11 SIN CODO DE DESCARGA

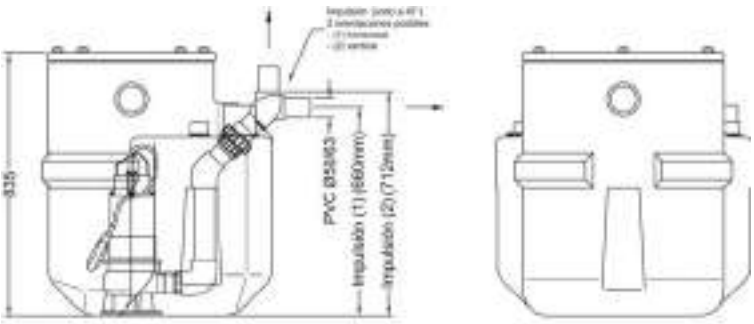

SANIRELEV 22 CON CODO DE DESCARGA

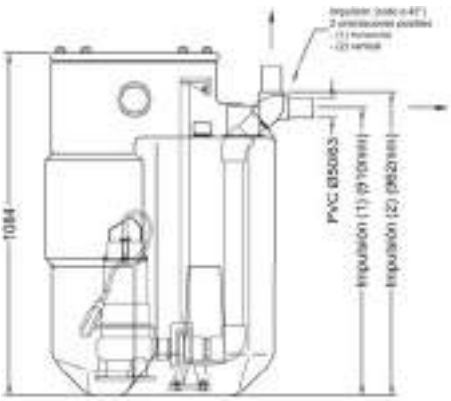

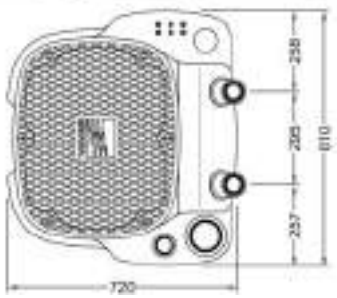

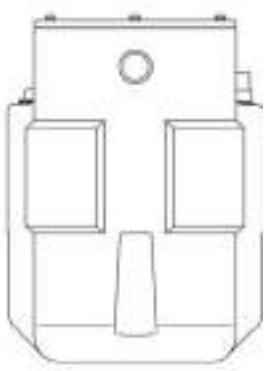

BOMBAS SERIE DW - DW VOX

www.ebara.es

SANILIFT

ESTACIONES PREFABRICAS DE RECOGIDA Y EVACUACIÓN DE AGUAS RESIDUALES
Automáticas con 2 bombas

Grupos automáticos de elevación de aguas residuales, formados por un depósito en PRFV (Poliéster Reforzado con Fibra de Vidrio) y dos bombas residuales de nuestro catálogo.
Adecuados para la recogida de aguas residuales (WC) y su elevación hasta el alcantarillado en aplicaciones de hoteles, restaurantes y edificios en general, aguas cargadas y aguas industriales.

CARACTERÍSTICAS CONSTRUCTIVAS

Depósitos fabricados en PRFV siguiendo la norma UNE 53-361-90, lo que les confiere total estabilidad ante la corrosión, un verdadero problema en los tanques de aireación de materiales clásicos. Asimismo garantizan una mayor duración, buen grado de aislamiento térmico, inmunidad ante corrientes parásitas y perfectamente estancos.
La flexibilidad del diseño modular, permite una instalación a medida de cada necesidad.
El sistema de fabricación utiliza principalmente un exclusivo sistema de moldeo por enrollamiento y proyección simultánea, que permite una homogeneidad total en las características químicas y mecánicas.
Por su alta resistencia mecánica, estos tanques pueden ser enterrados a una profundidad de hasta dos metros y medio.

COMPONENTES PRINCIPALES

Los modelos básicos constan de:
- Carcasa fabricada en PRFV, con tubería de entrada, impulsión, salida de cables y ventilación.
- Instalación de bombas y acoplamientos
- 3 ó 4 interruptores de nivel, para el control de las bombas
- Válvulas de retención a bola o antirretorno y válvulas de cierre

MODELOS

SANILIFT SL-2
- Volumen total: 1.200 litros
- Volumen útil: 1.060 litros
- Cantidad de bombas: 2
- Caudal: hasta 20 m^3/h
- Diámetro: 1.000 cm
- Altura: 1.760 cm

SANILIFT SL-3
- Volumen total: 2.500 litros
- Volumen útil: 2.000 litros
- Cantidad de bombas: 2
- Caudal: hasta 50 m^3/h
- Diámetro: 1.400 cm
- Altura: 1.760 cm

SANILIFT SL-4
- Volumen total: 6.050 litros
- Volumen útil: 4.900 litros
- Cantidad de bombas: 2
- Caudal: hasta 100 m^3/h
- Diámetro: 2.000 cm
- Altura: 2.260 cm

SANILIFT SL-5
- Volumen total: 11.800 litros
- Volumen útil: 9.800 litros
- Cantidad de bombas: 2
- Caudal: hasta 180 m^3/h
- Diámetro: 2.500 cm
- Altura: 2.790 cm

SANILIFT SL-2

INCLUYE

- 2 bombas de funcionamiento alternativo.
- 5 interruptores de nivel con 10 metros de cable.
- 2 válvulas de retención a bola (antirretorno).
- 2 válvulas de cierre.
- Boca de registro de Ø 750 mm.
- Tubería de entrada en PVC de Ø 160 mm.
- Toma de ventilación de Ø 32 mm.
- Toma de impulsión de Ø 63 mm.
- Toma para salida de cables de bombas Ø 32 mm.
- Toma para salida de cables de sondas Ø 20 mm.
- Volumen total: 1.200 litros.
- Volumen útil: 1.060 litros.
- Kit de descarga.

TIPO DE BOMBAS RECOMENDADAS

- RIGHT 75 *(ver curva de características en pág. 11)*
- RIGHT 100 *(ver curva de características en pág. 11)*
- DW 75 *(ver curva de características en pág. 13)*
- DW 100 *(ver curva de características en pág. 13)*
- DW 150 *(ver curva de características en pág. 13)*
- DW 200 *(ver curva de características en pág. 13)*
- DW VOX 75 *(ver curva de características en pág. 13)*
- DW VOX 100 *(ver curva de características en pág. 13)*
- DW VOX 150 *(ver curva de características en pág. 13)*
- DW VOX 200 *(ver curva de características en pág. 13)*
- DW VOX 300 *(ver curva de características en pág. 13)*

DIMENSIONES

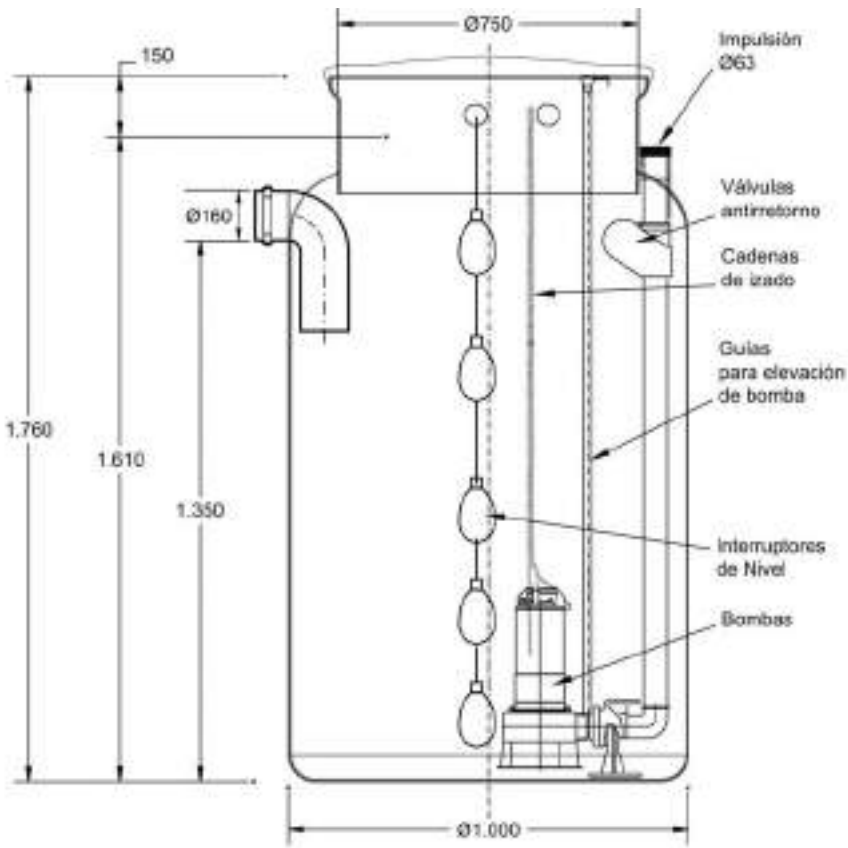

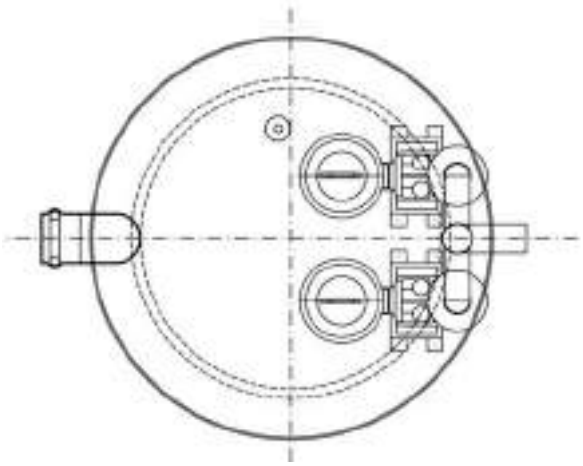

SANILIFT SL-3A / SANILIFT SL-3B

INCLUYE

- 2 bombas de funcionamiento alternativo.
- 5 interruptores de nivel con 10 metros de cable.
- 2 válvulas de retención a bola (antirretorno).
- 2 válvulas de cierre.
- Boca de registro de:
  - Ø 1.000 mm (3A)
  - Ø 1.200 mm (3B)
- Tubería de entrada en PVC:
  - Ø 200 mm (3A)
  - Ø 300 mm (3B)
- Toma de ventilación de Ø 32 mm.
- Toma de impulsión de Ø 90 mm.
- Toma para salida de cables de bombas Ø 32 mm.
- Toma para salida de cables de sondas Ø 20 mm.
- Volumen total: 2.500 litros.
- Volumen útil: 2.000 litros.
- Kit de descarga.

TIPO DE BOMBAS RECOMENDADAS

- DW 150 *(ver curva de características en pág. 13)*
- DW 200 *(ver curva de características en pág. 13)*
- DW 300 *(ver curva de características en pág. 13)*
- DW VOX 75 *(ver curva de características en pág. 13)*
- 80 DMLV 52.2 *(ver curva de características en pág. 16)*
- 80 DMLV 53.7 *(ver curva de características en pág. 16)*
- 80 DML 52.2 *(ver curva de características en pág. 76)*
- 80 DML 53.7 *(ver curva de características en pág. 76)*

DIMENSIONES

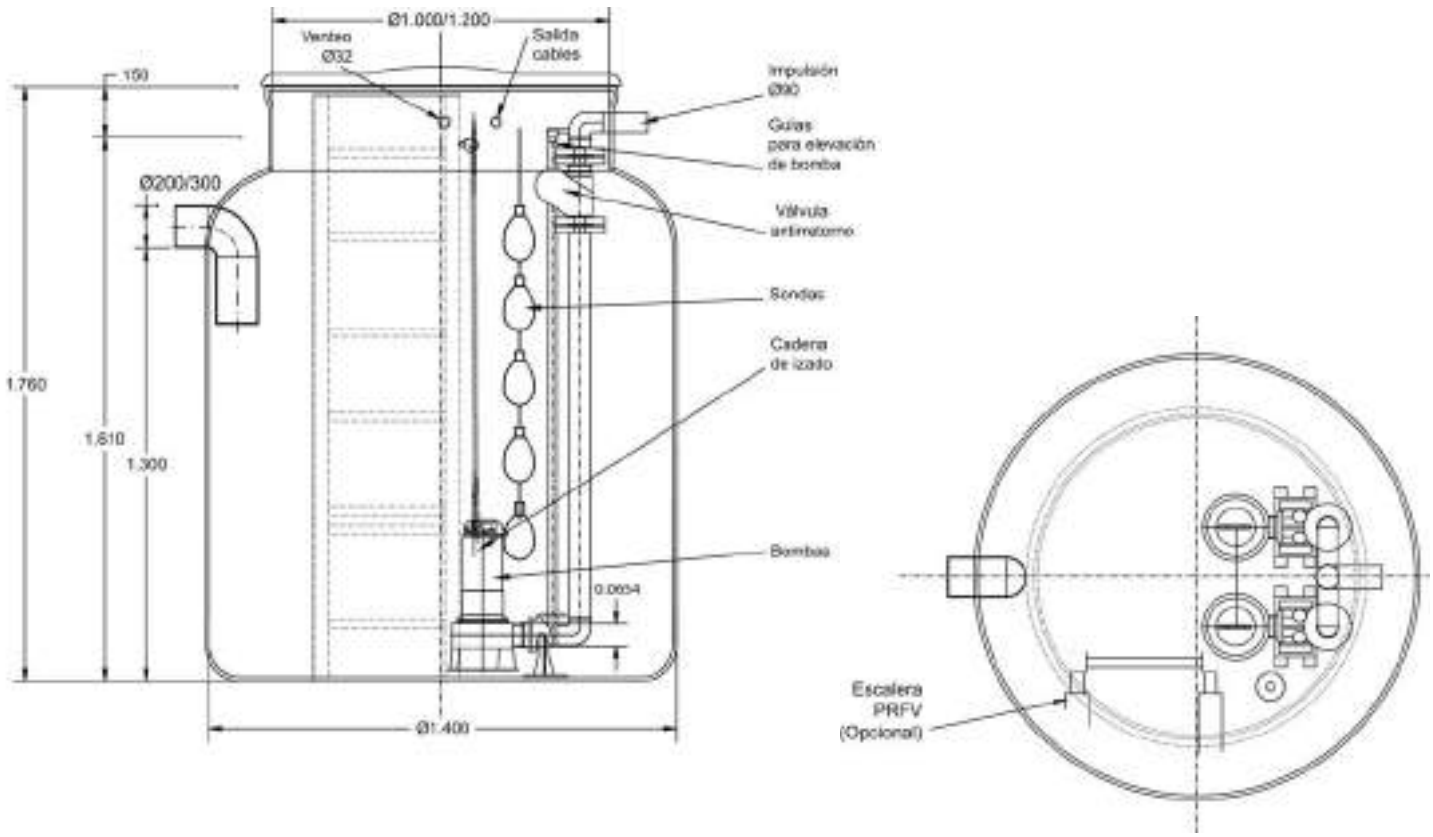

SANILIFT SL-4A / SANILIFT SL-4B

INCLUYE

- 2 bombas de funcionamiento alternativo.
- 5 interruptores de nivel con 10 metros de cable.
- 2 válvulas de retención a bola (antirretorno).
- 2 válvulas de cierre.
- Boca de registro de:
  - Ø 1.200 mm (4A)
  - Ø 1.400 mm (4B)
- Tubería de entrada en PVC de Ø 300 mm.
- Toma de ventilación de Ø 32 mm.
- Toma de impulsión de Ø 110 mm.
- Toma para salida de cables de bombas Ø 32 mm.
- Toma para salida de cables de sondas Ø 20 mm.
- Volumen total: 6.050 litros.
- Volumen útil: 4.900 litros.
- Kit de descarga.

TIPO DE BOMBAS RECOMENDADAS

- 100 DMLV 55.5 *(ver curva de características en pág. 16)*
- 100 DMLV 57.5 *(ver curva de características en pág. 16)*
- 100 DMLV 511 *(ver curva de características en pág. 16)*
- 100 DML 55.5 *(ver curva de características en pág. 76)*
- 100 DML 57.5 *(ver curva de características en pág. 76)*
- 100 DML 511 *(ver curva de características en pág. 76)*

DIMENSIONES

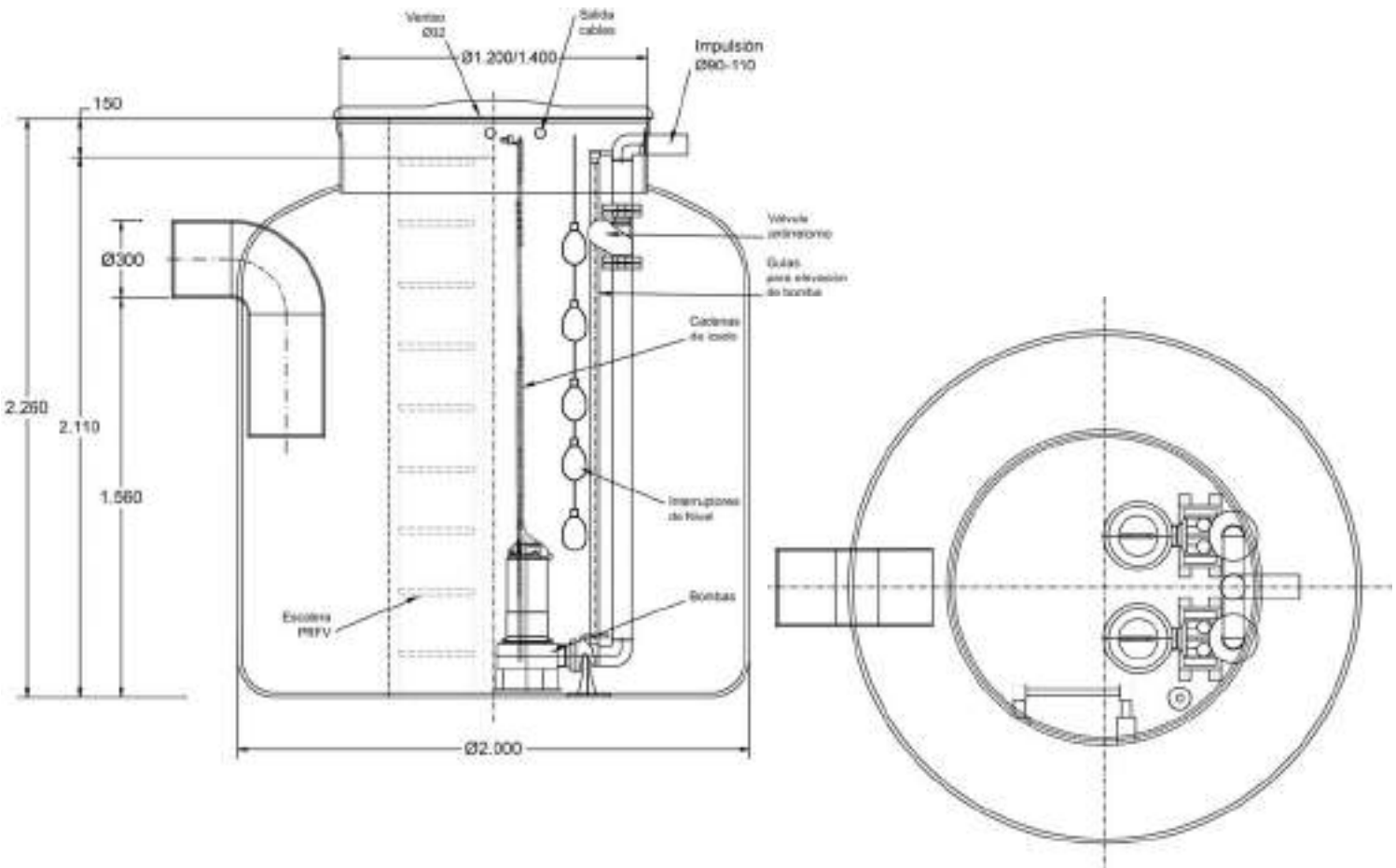

SANILIFT

ESTACIONES PREFABRICAS DE RECOGIDA Y EVACUACIÓN DE AGUAS RESIDUALES
Automáticas con 2 bombas

SANILIFT SL-5

INCLUYE

- 2 bombas de funcionamiento alternativo.
- 5 interruptores de nivel con 10 metros de cable.
- 2 válvulas de retención a bola (antirretorno).
- 2 válvulas de cierre.
- Boca de registro de Ø 1.400 mm.
- Tubería de entrada en PVC de Ø 300 mm.
- Toma de ventilación de Ø 32 mm.
- Toma de impulsión de Ø 125 mm.
- Toma para salida de cables de bombas Ø 32 mm.
- Toma para salida de cables de sondas Ø 20 mm.
- Volumen total: 11.800 litros.
- Volumen útil: 9.800 litros.
- Kit de descarga.

TIPO DE BOMBAS RECOMENDADAS

- 100 DMLV 55.5 *(ver curva de características en pág. 16)*
- 100 DMLV 57.5 *(ver curva de características en pág. 16)*
- 100 DMLV 511 *(ver curva de características en pág. 16)*
- 100 DMLV 515K *(ver curva de características en pág. 16)*

DIMENSIONES

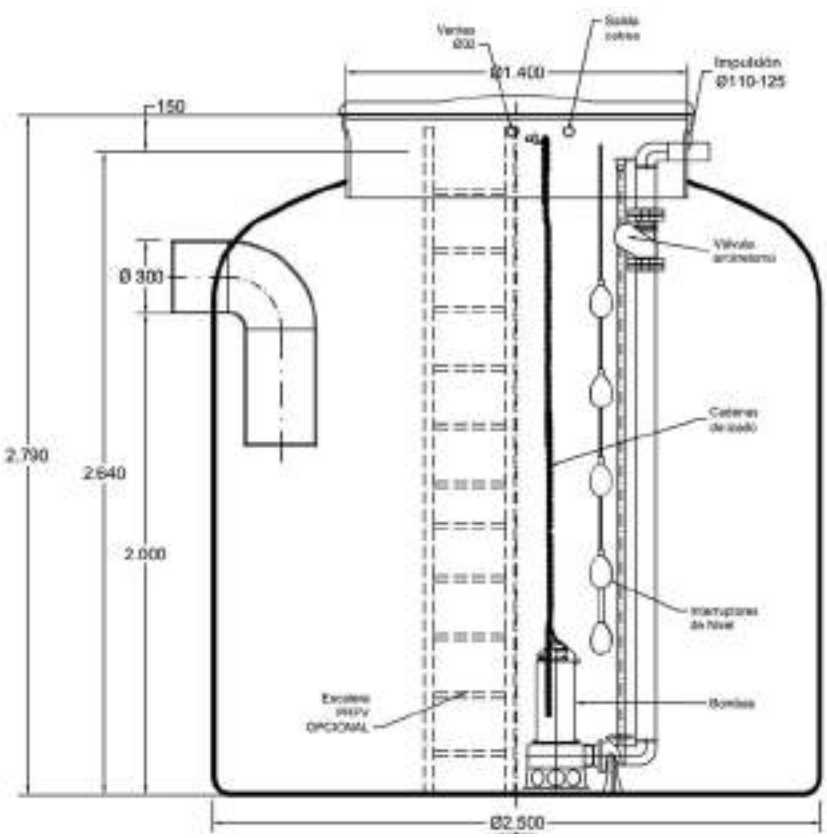

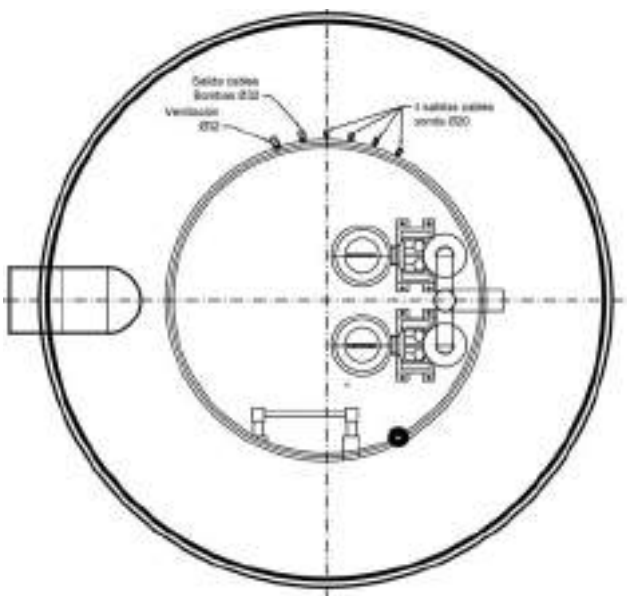

PROLONGACIÓN DE REGISTRO PARA DEPÓSITOS

SANILIFT PB

Los tanques de la serie SANILIFT pueden ser enterrados a una profundidad mayor. Para ello sería preciso prolongar la boca de registro.
Este prolongador tendrá que ser pedido antes de la fabricación del tanque.

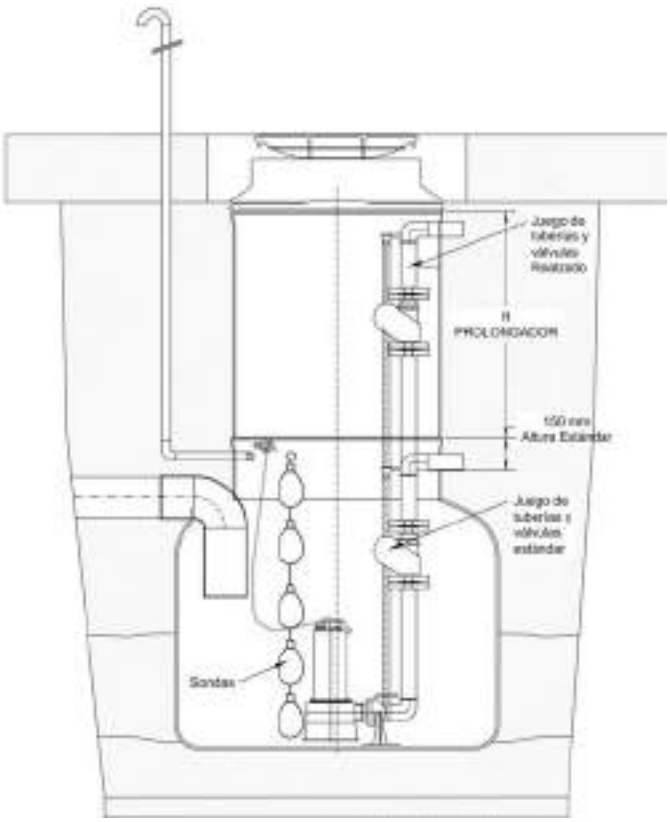

ESTACIONES A MEDIDA

Además de los equipos presentados, será posible solicitar una solución a medida. Para ello, será preciso la indicación de los siguientes datos:

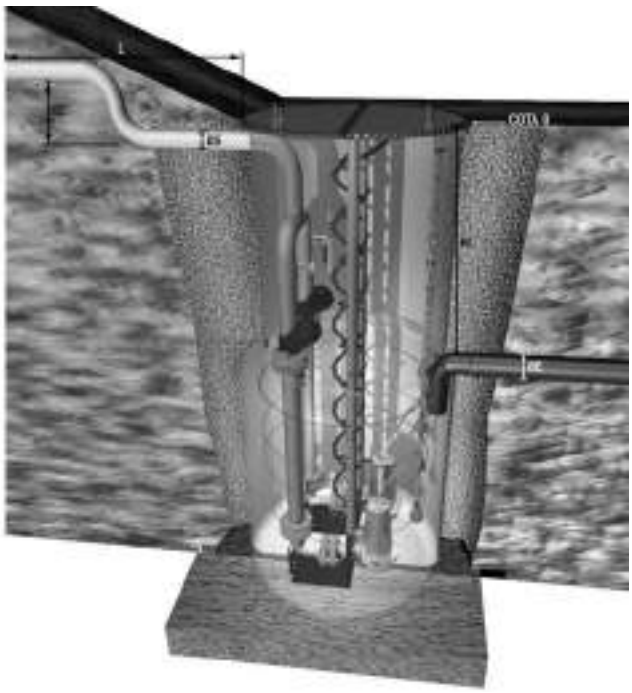

PLATAFORMA ANTICAÍDA

Fabricadas en PRFV (Poliéster Reforzado con Fibra de Vidrio) o acero inoxidable. Permiten abrir el pozo de bombeo y disponer de una plataforma de seguridad que impida caer en el interior del pozo. La plataforma es abatible y según versión, secciona.

CAJA DE VÁLVULAS SANILIFT CV

Las válvulas para las tuberías de impulsión podrán ir instaladas dentro del mismo tanque, o bien en el exterior, en una caja de válvulas perfectamente accesible, construida en PRFV.

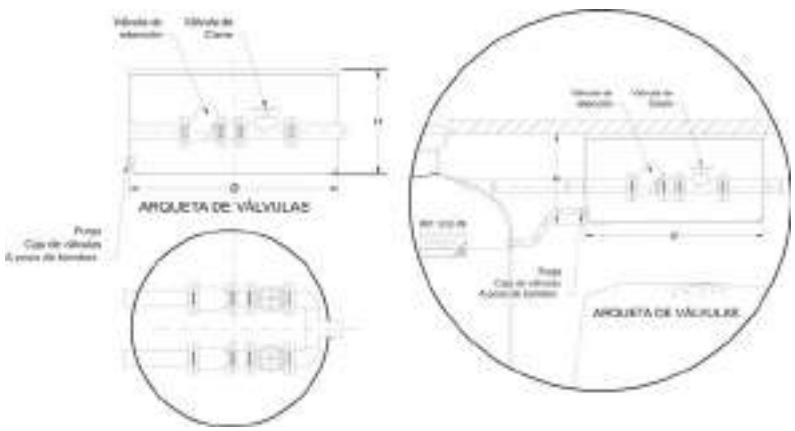

AGITADORES
AIREADORES
OXIGENADORES

AGITADORES

AGITADORES SUMERGIBLES DE HOMOGENEIZACIÓN

Agitadores sumergibles, principalmente diseñados para homogeneizar fangos pesados o líquidos con mucho contenido de sólidos, para remover depósitos sedimentarios y para evitar la formación de hielo.

AGITADOR

PRESTACIONES

- Temperatura máx. del líquido vehiculado: 40ºC
- Refrigeración: Mediante el líquido vehiculado.

MATERIALES

- Cuerpo: Hierro Fundido GG-25 (Serie GM)
  Ac. Inoxidable AISI 316 (Serie XM)
- Hélice: Ac. Inoxidable AISI 316
- Eje: Ac. Inoxidable AISI 420 (Serie GM)
  Ac. Inoxidable AISI 316 (Serie XM)
- Cierre mecánico: Carburo de Silicio/Silicio (Serie GM)
  Carburo de Silicio/Silicio/Vitón (Serie XM)
- Cable: Neopreno H07RN/F

DATOS TÉCNICOS

- Motor asíncrono
- Servicio continuo.
- Aislamiento Clase F ó H
- Protección IP68
- Trifásica 400/690V ± 10% 50Hz

CURVAS DE CARACTERÍSTICAS

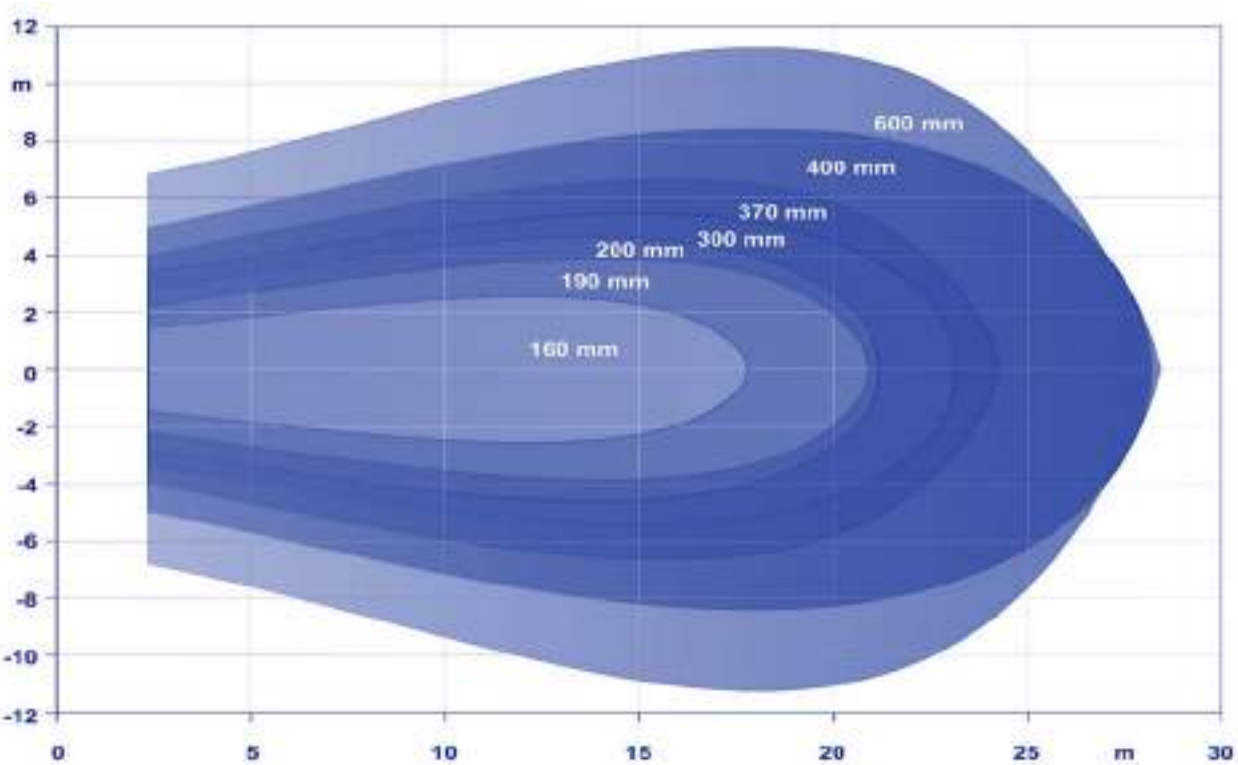

AGITADORES SUMERGIBLES DE HOMOGENEIZACIÓN

CURVAS DE CARACTERÍSTICAS

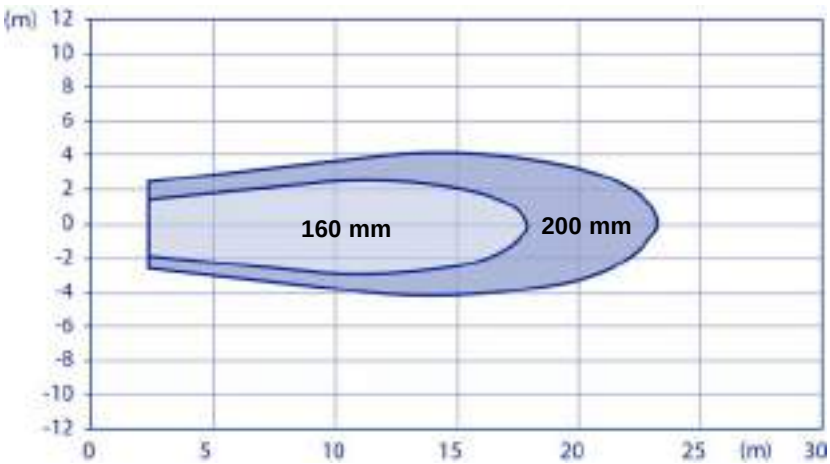

SERIE GM 17-18 (6V2KA0)

TABLAS DE CARACTERÍSTICAS

Modelo	Tensión	Velocidad r.p.m.	Hélice Ø (mm)	Con Orientador				Sin Orientador			
				P. Abs. kW	I. Nom. A	Caudal l/s	Empuje N	P. Abs. kW	I. Nom. A	Caudal l/s	Empuje N
GM17A471T1-6V2KA0	3~ 400V 50Hz	1360	160	-	-	-	-	0,6	1,2	72	120
GM18A471T1-6V2KA0	3~ 400V 50Hz	1370	200	0,8	3,4	110	220	0,9	3,5	110	220

DIMENSIONES

GM16A471T1-6V2KA0

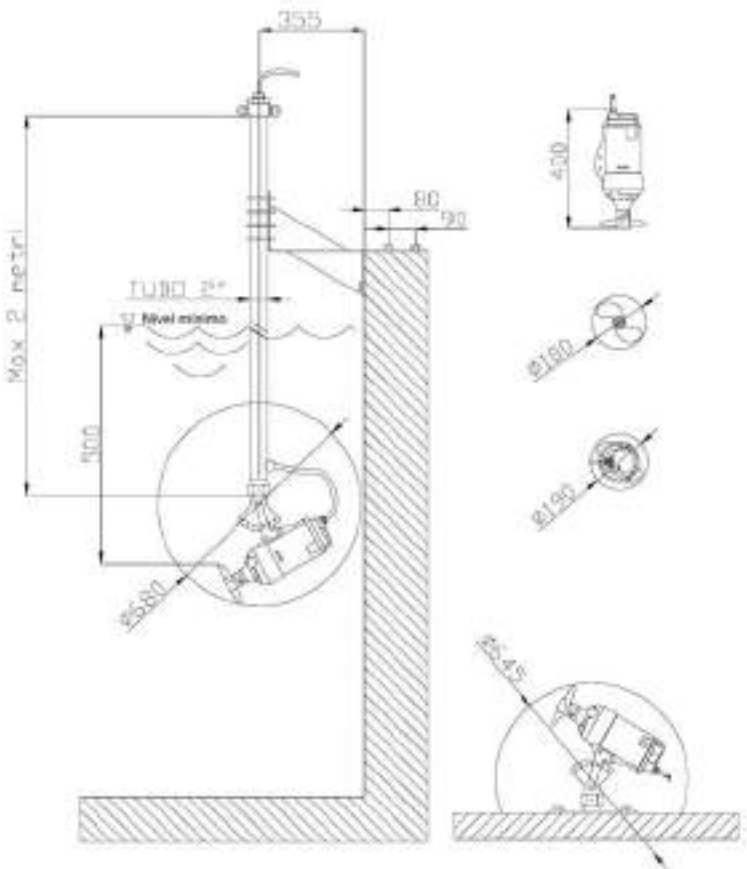

GM18A471T1-6V2KA0

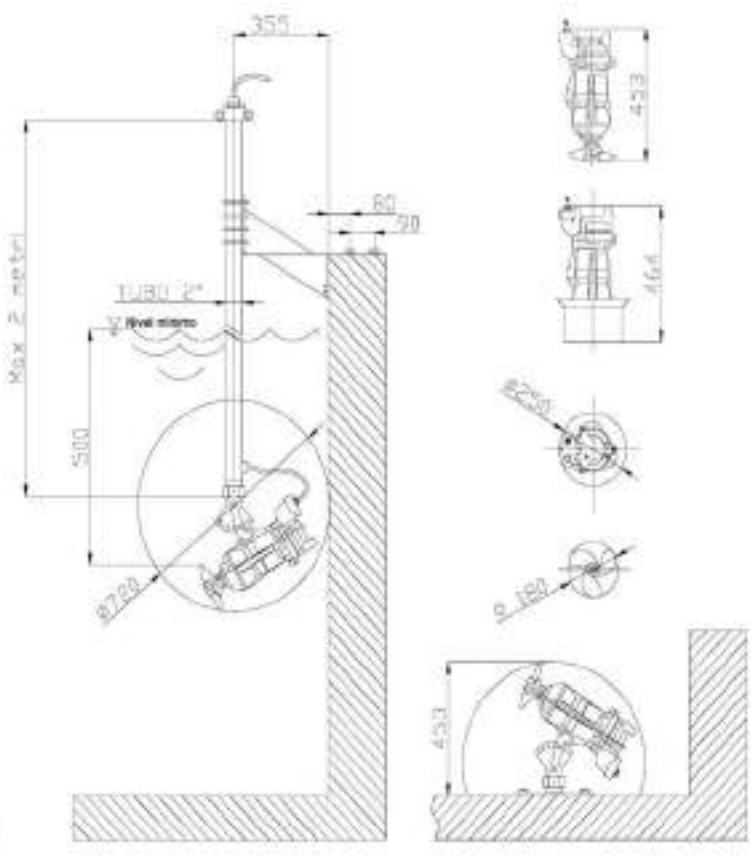

CURVAS DE CARACTERÍSTICAS

SERIE GM-XM (hasta Ø 400 mm)

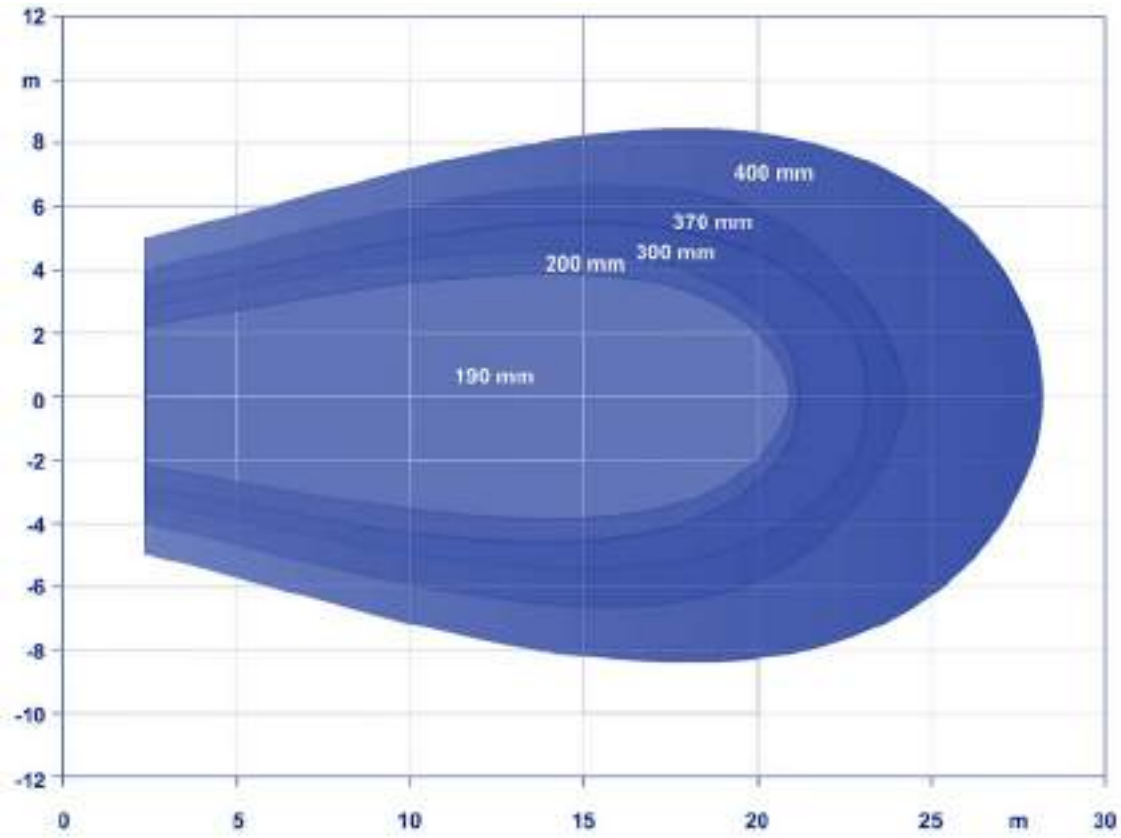

GM - Hierro Fundido

XM - AISI 316

TABLAS DE CARACTERÍSTICAS

Modelo	Tensión	Velocidad r.p.m.	Hélice Ø (mm)	Sin Orientador				Con Orientador			
				Pot. (P2) kW	I. Abs. A	Caudal l/s	Empuje N	Pot. (P2) kW	I. Abs. A	Caudal l/s	Empuje N
GM18B471T1-4T6KA0	3ph 400V	1.370	200	0,9	2,4	110	220	0,8	2,3	110	220
GM19B409T1-4T6KA0	3ph 400V	1.450	190	1,6	4,0	130	275	1,3	3,2	130	275
GM30A609T1-4T6KA0	3ph 400V	905	300	1,5	5,4	190	300	1,0	3,8	190	300
GM30B610R1-4T6KA2	3ph 400/690V	905	300	1,9	5,5	210	320	1,3	4,2	210	320
GM37B810R1-4T6KA2	3ph 400/690V	705	370	1,0	3	240	385	0,8	2,6	240	385
GM40B813R1-4T6KA2	3ph 400/690V	705	400	1,7	5,1	260	420	1,4	4,8	260	420
GM40B813R2-4T6KA2	3ph 400/690V	705	400	2,5	6,5	340	650	1,8	5,4	340	650
GM40B813R3-4T6SA2	3ph 400/690V	705	400	3,4	8,4	370	780	2,6	6,6	370	780
XM19B409T1-6T6LA4	3ph 400V	1.450	190	1,6	4,0	130	275	1,3	3,2	130	275
XM30A609T1-6T6LA4	3ph 400V	905	300	1,5	5,4	190	300	1,0	3,8	190	300
XM30B610R1-6T6LA5	3ph 400/690V	905	300	1,9	5,5	210	320	1,3	4,2	210	320
XM37B810R1-6T6LA5	3ph 400/690V	705	370	1,0	3,0	240	385	0,8	2,6	240	385
XM40B813R1-6T6LA5	3ph 400/690V	705	400	1,7	5,1	260	420	1,4	4,8	260	420
XM40B813R2-6T6LA5	3ph 400/690V	705	400	2,5	6,5	340	650	1,8	5,4	340	650
XM40B813R3-6T6SA5	3ph 400/690V	705	400	3,4	8,4	370	780	2,6	6,6	370	780

DIMENSIONES

SERIE GM-XM (hasta Ø 370 mm)

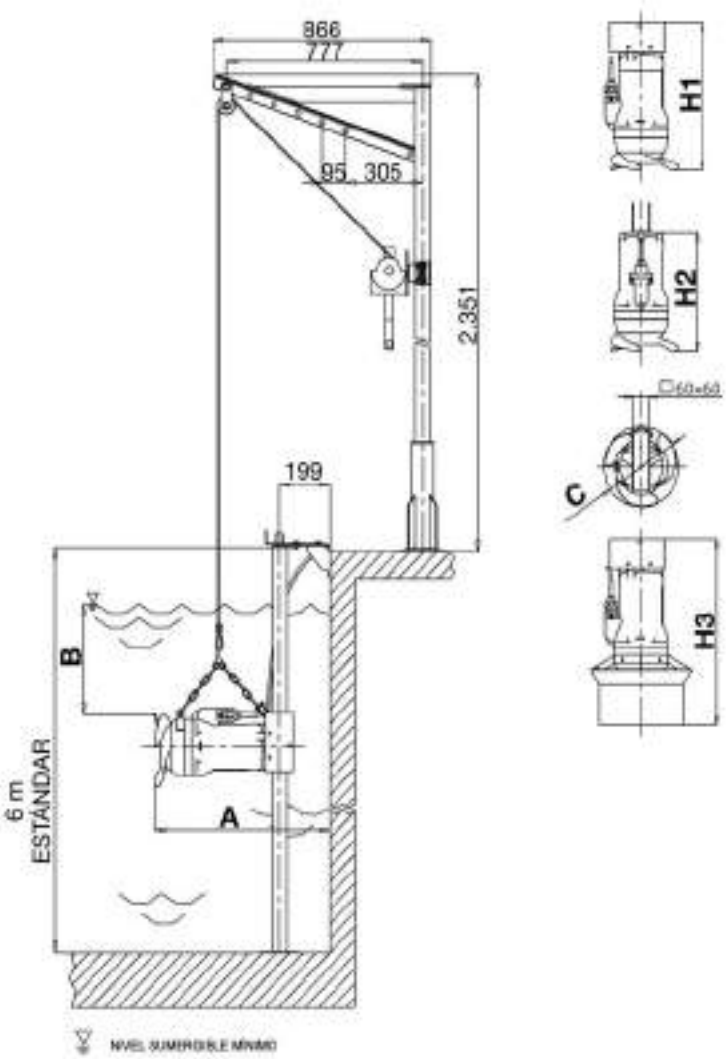

Modelo	A (mm)	B (mm)	C (Ø mm)	H1 (mm)	H2 (mm)	H3 (mm)	Peso (kg)
GM18B471T1-4T6KA0	752	500	180	606	453	617	30
GM19B409T1-4T6KA0	712	700	200	566	455	631	40
GM30A609T1-4T6KA0	635	700	300	488	378	630	44
GM30B610R1-4T6KA2	694	700	300	547	437	689	57
GM37B810R1-4T6KA2	714	700	370	567	457	691	58
XM19B409T1-6T6LA4	712	700	200	566	455	631	44
XM30A609T1-6T6LA4	635	700	300	488	378	630	46
XM30B610R1-6T6LA5	694	700	300	547	437	689	59
XM37B810R1-6T6LA5	714	700	370	567	457	691	60

SERIE GM-XM (Ø 400 mm)

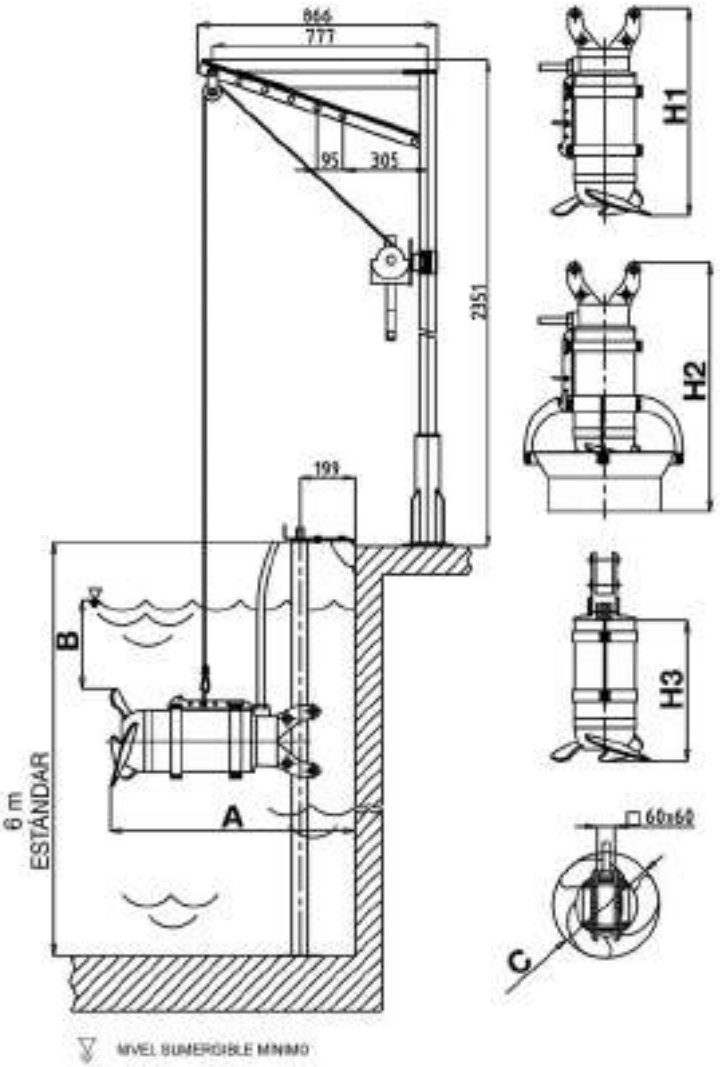

Modelo	A (mm)	B (mm)	C (Ø mm)	H1 (mm)	H2 (mm)	H3 (mm)	Peso (kg)
GM40B813R1-4T6KA2	884	1.000	400	756	511	905	114
GM40B813R2-4T6KA2	884	1.000	400	756	511	905	114
GM40B813R3-4T6SA2	884	1.000	400	756	511	905	114
XM40B813R1-6T6LA5	884	1.000	400	756	511	905	115
XM40B813R2-6T6LA5	884	1.000	400	756	511	905	115
XM40B813R3-6T6SA5	884	1.000	400	756	511	905	115

CURVAS DE CARACTERÍSTICAS

SERIE GM-XM 60

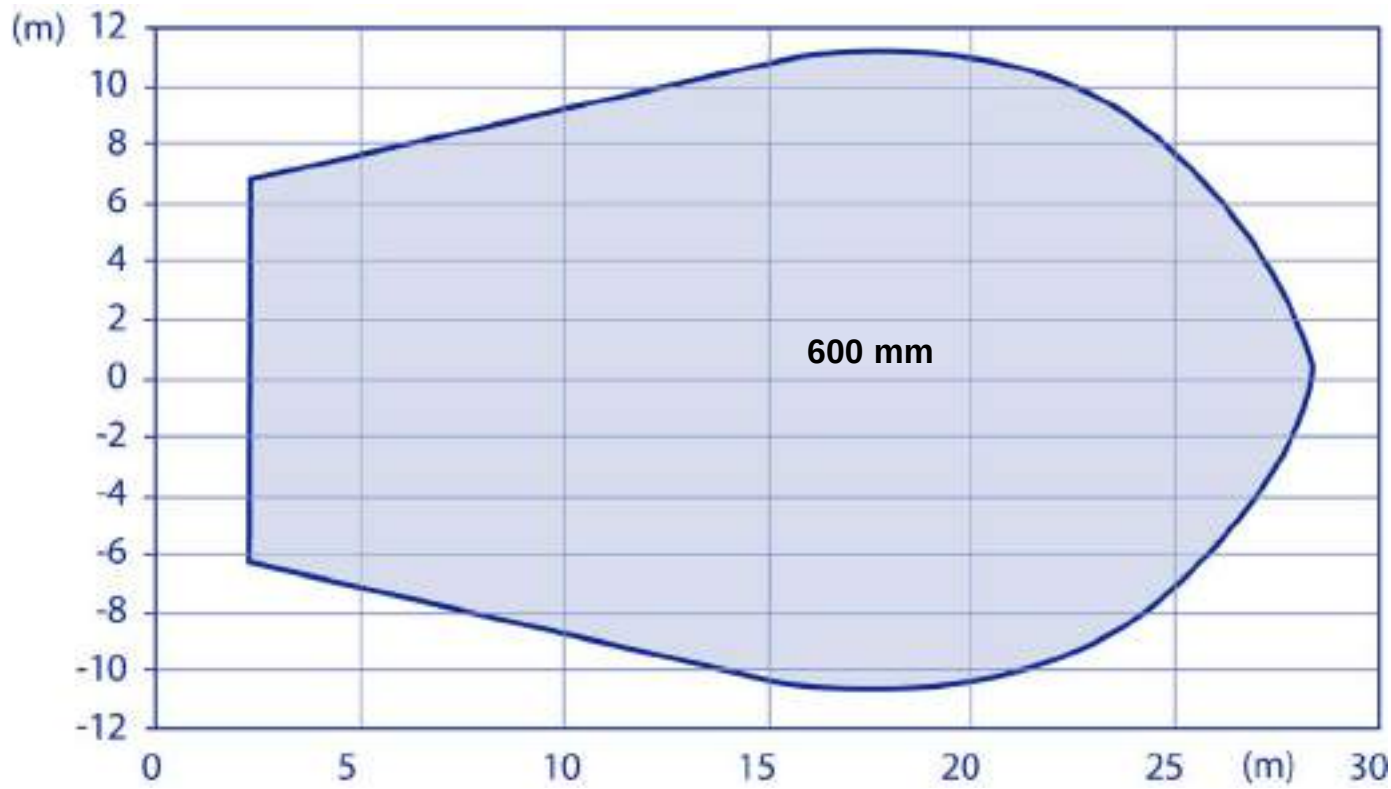

TABLAS DE CARACTERÍSTICAS

Modelo	Tensión	Velocidad r.p.m.	Hélice Ø (mm)	Sin Orientador				Con Orientador			
				Pot. (P2) kW	I. Abs. A	Caudal l/s	Empuje N	Pot. (P2) kW	I. Abs. A	Caudal l/s	Empuje N
GM60B1216R1-4T1KA2	3ph 400/690V	470	600	4,1	13,2	630	1.040	3,1	12,5	630	1.040
GM60B1216R2-4T1KA2	3ph 400/690V	470	600	5,6	15,9	690	1.500	4,0	13,7	690	1.500
GM60B1216R3-4T1KA2	3ph 400/690V	470	600	7,4	18,7	770	1.850	4,9	15,0	770	1.850
GM60B1016R3-4C1KA2	3ph 400/690V	575	600	-	-	-	-	8,4	19,7	890	2.275
XM60B1216R1-6T1LA5	3ph 400/690V	470	600	4,1	13,2	630	1.040	3,1	12,5	630	1.040
XM60B1216R2-6T1LA5	3ph 400/690V	470	600	5,6	15,9	690	1.500	4,0	13,7	690	1.500
XM60B1216R3-6T1LA5	3ph 400/690V	470	600	7,4	18,7	770	1.850	4,9	15,0	770	1.850
XM60B1016R3-6C1LA5	3ph 400/690V	575	600	-	-	-	-	8,4	19,7	890	2.275

DIMENSIONES

SERIE GM-XM 60

(excepto modelos GM60B1016R3-4C1KA2 y XM60B1016R3-6C1LA5)

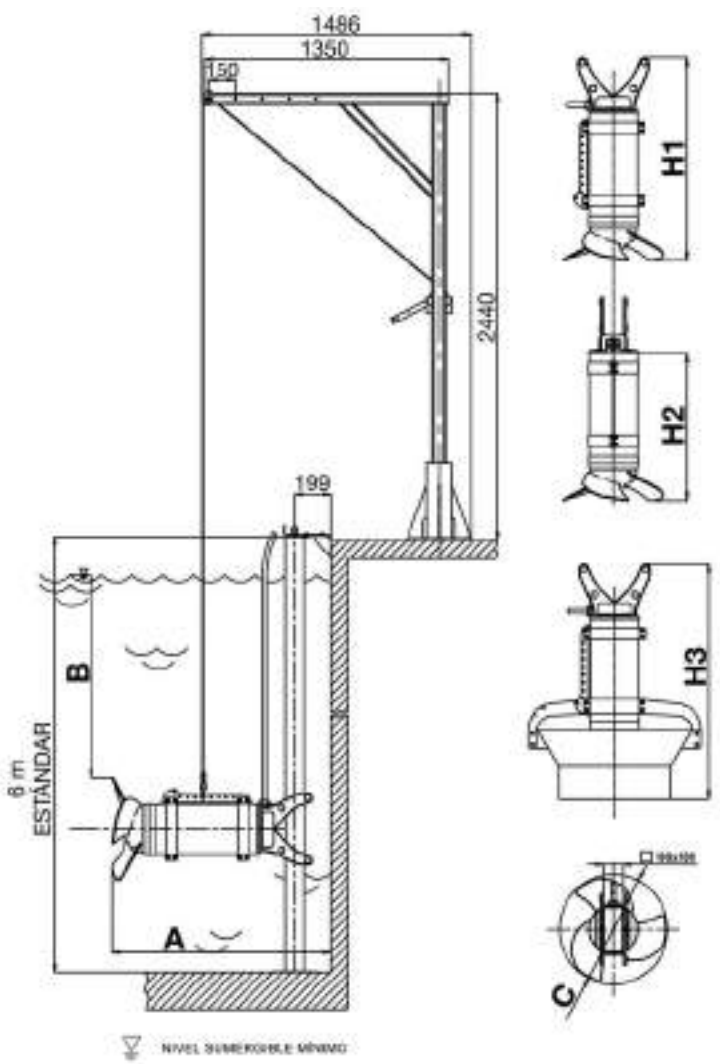

Modelo	A (mm)	B (mm)	C (Ø mm)	H1 (mm)	H2 (mm)	H3 (mm)	Peso (kg)
GM60B1216R1-4T1KA2	1.211	1.000	600	1.110	803	1.287	250
GM60B1216R2-4T1KA2	1.211	1.000	600	1.110	803	1.287	250
GM60B1216R3-4T1KA2	1.211	1.000	600	1.110	803	1.287	250
XM60B1216R1-6T1LA5	1.211	1.000	600	1.110	803	1.287	260
XM60B1216R2-6T1LA5	1.211	1.000	600	1.110	803	1.287	260
XM60B1216R3-6T1LA5	1.211	1.000	600	1.110	803	1.287	260

SERIE GM-XM 60

(modelos GM60B1016R3-4C1KA2 y XM60B1016R3-6C1LA5)

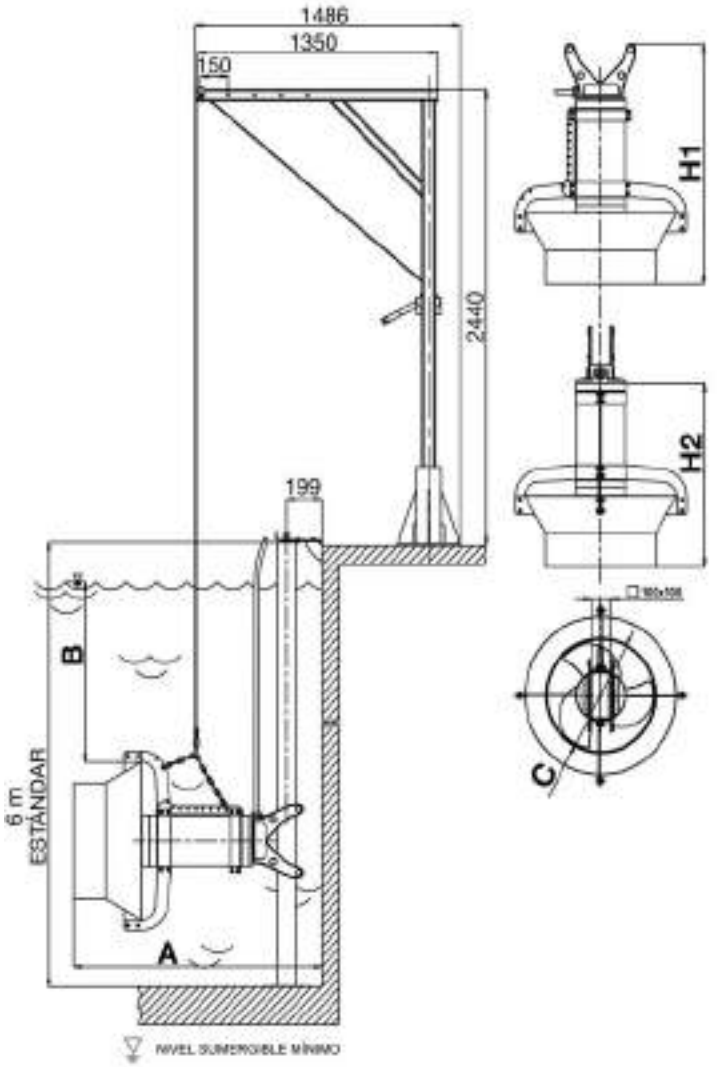

Modelo	A (mm)	B (mm)	C (Ø mm)	H1 (mm)	H2 (mm)	Peso (kg)
GM60B1016R3-4C1KA2	1.388	1.000	600	1.287	981	280
XM60B1016R3-6C1LA5	1.388	1.000	600	1.287	981	280

AGITADORES SUMERGIBLES DE HOMOGENEIZACIÓN

INSTALACIÓN

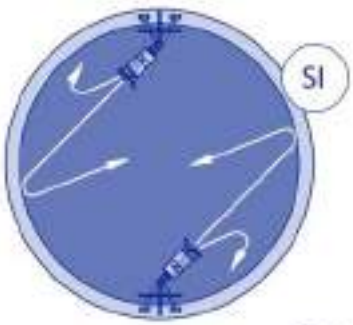

Evitar flujo en cortocircuito

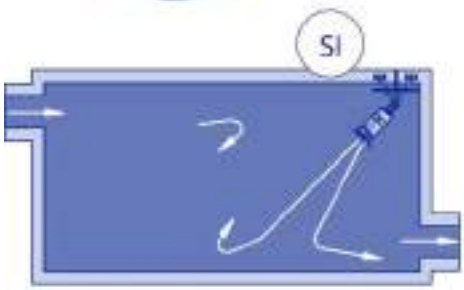

Tener en consideración los flujos de entrada y salida

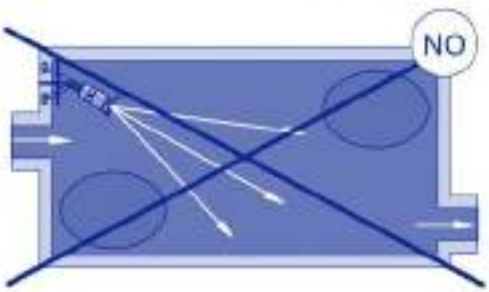

Intentar aprovechar los rebotes en las paredes

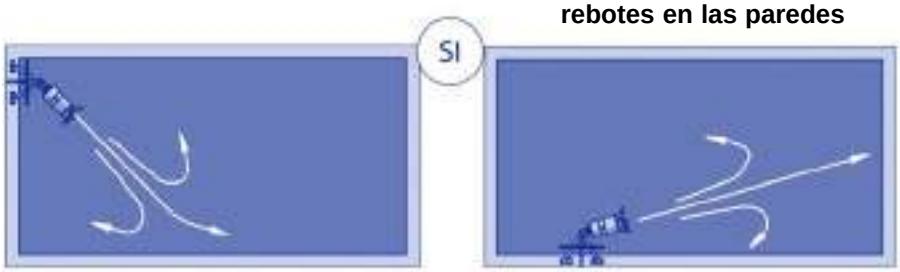

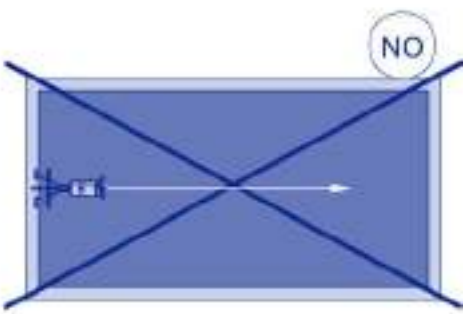

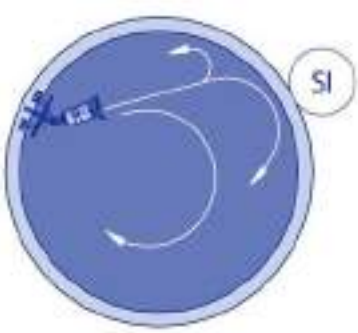

En ausencia de flujo en cortocircuito habrá suficiente velocidad en el fondo del tanque así como en el medio

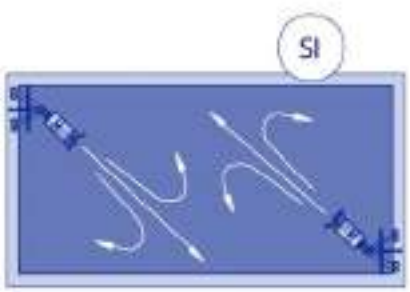

Evitar el cruce o intersección de flujos

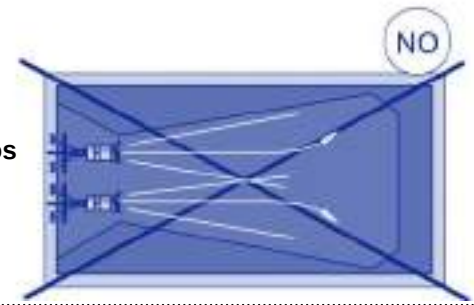

www.ebara.es

AGITADORES SUMERGIBLES

ELECTROBOMBAS SUMERGIBLES DE RECIRCULACIÓN

Electrobombas sumergibles de recirculación, principalmente diseñadas para homogeneizar fangos pesados o líquidos con mucho contenido de sólidos, para remover depósitos sedimentarios y para evitar la formación de hielo.

RECIRCULADOR

PRESTACIONES

- Temperatura máx. del líquido vehiculado: 40ºC
- Refrigeración: Mediante el líquido vehiculado.

MATERIALES

- Cuerpo: Hierro Fundido GG-25 (Serie GM)
  Ac. Inoxidable AISI 316 (Serie XM)
- Hélice: Ac. Inoxidable AISI 316
- Eje: Ac. Inoxidable AISI 420 (Serie GM)
  Ac. Inoxidable AISI 316 (Serie XM)
- Cierre mecánico: Carburo de Silicio/Silicio (Serie GM)
  Carburo de Silicio/Silicio/Vitón (Serie XM)
- Cable: Neopreno H07RN/F

DATOS TÉCNICOS

- Motor asíncrono
- Servicio continuo.
- Aislamiento Clase F ó H
- Protección IP68
- Trifásica 400/690V ± 10% 50Hz

CURVAS DE CARACTERÍSTICAS

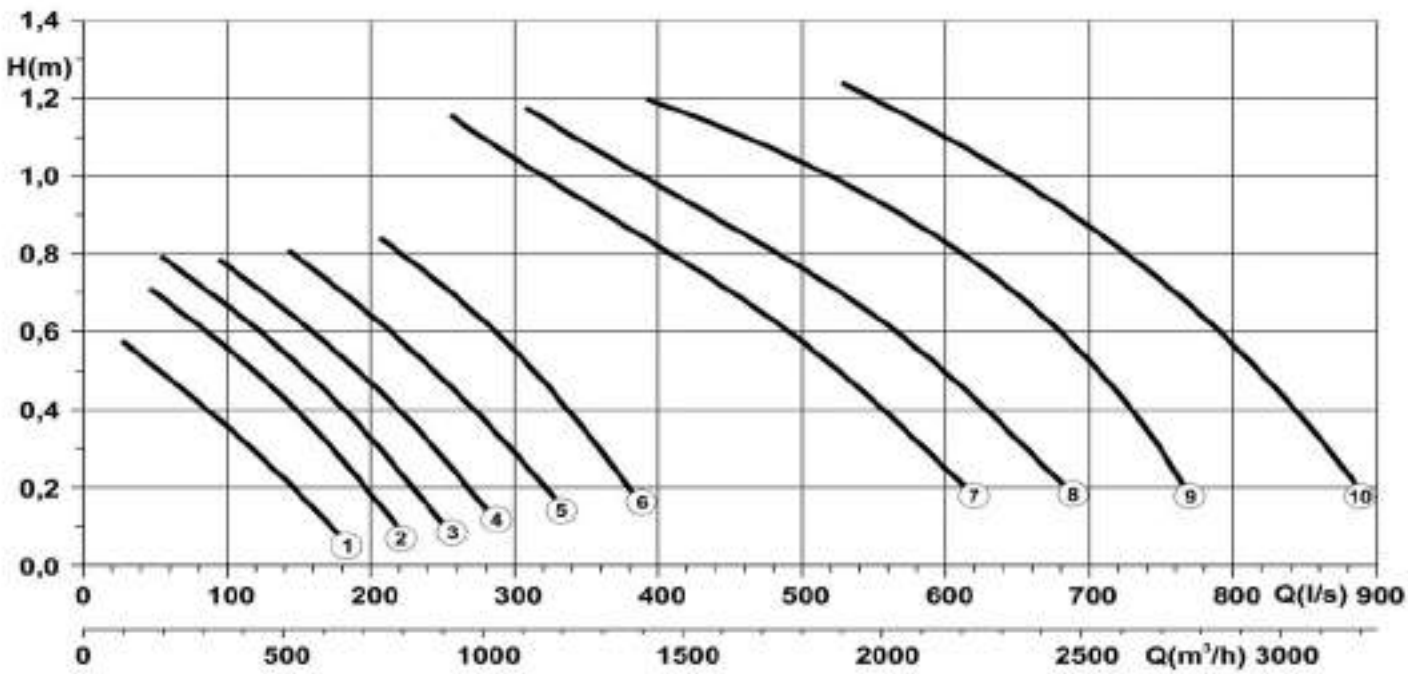

TABLAS DE CARACTERÍSTICAS

Nº Curva y Modelo	Tensión	Velocidad r.p.m.	Potencia kW	Int. Abs. A	Hélice Ø	Peso Kg	B (mm)
(1) GM30A609T1-4N6KA0	3ph 400V 50Hz	930	2,3	6	DN 300	47	700
(2) GM30B610R1-4N6KA2	3ph 400/690V 50Hz	950	3,4	8,5	DN 300	60	700
(3) GM37B810R1-4N6KA2	3ph 400/690V 50Hz	690	1,3	4,0	DN 400	70	433
(4) GM40B813T1-4 6KA2N	3ph 400/690V 50Hz	705	3,6	10	DN 400	120	700
(5) GM40B813R2-4N6KA2	3ph 400/690V 50Hz	705	3,6	10	DN 400	120	700
(6) GM40B813R3-4N6KA2	3ph 400/690V 50Hz	705	3,6	10	DN 400	120	700
(7) GM60B1216R1-4N1KA2	3ph 400/690V 50Hz	470	10,1	25	DN 600	270	1000
(8) GM60B1216R2-4N1KA2	3ph 400/690V 50Hz	470	10,1	25	DN 600	270	1000
(9) GM60B1216R3-4N1KA2	3ph 400/690V 50Hz	470	10,1	25	DN 600	270	1000
(10) GM60B1016R3-4N1KA2	3ph 400/690V 50Hz	560	14,2	31	DN 600	280	1000
(1) XM30A609T1-6N6LA4	3ph 400V 50Hz	930	2,3	6	DN 300	49	700
(2) XM30B610R1-6N6LA5	3ph 400/690V 50Hz	950	3,4	8,5	DN 300	62	700
(3) XM37B810R1-6N6LA5	3ph 400/690V 50Hz	690	1,3	4,0	DN 400	73	433
(4) XM40B813R1-6N6LA5	3ph 400/690V 50Hz	705	3,6	10	DN 400	125	700
(5) XM40B813R2-6N6LA5	3ph 400/690V 50Hz	705	3,6	10	DN 400	125	700
(6) XM40B813R3-6N6LA5	3ph 400/690V 50Hz	705	3,6	10	DN 400	125	700
(7) XM60B1216R1-6N1LA5	3ph 400/690V 50Hz	470	10,1	25	DN 600	280	1000
(8) XM60B1216R2-6N1LA5	3ph 400/690V 50Hz	470	10,1	25	DN 600	280	1000
(9) XM60B1216R3-6N1LA5	3ph 400/690V 50Hz	470	10,1	25	DN 600	280	1000
(10) XM60B1016R3-6N1LA5	3ph 400/690V 50Hz	560	14,2	31	DN 600	290	1000

COMPONENTES DE LA INSTALACIÓN

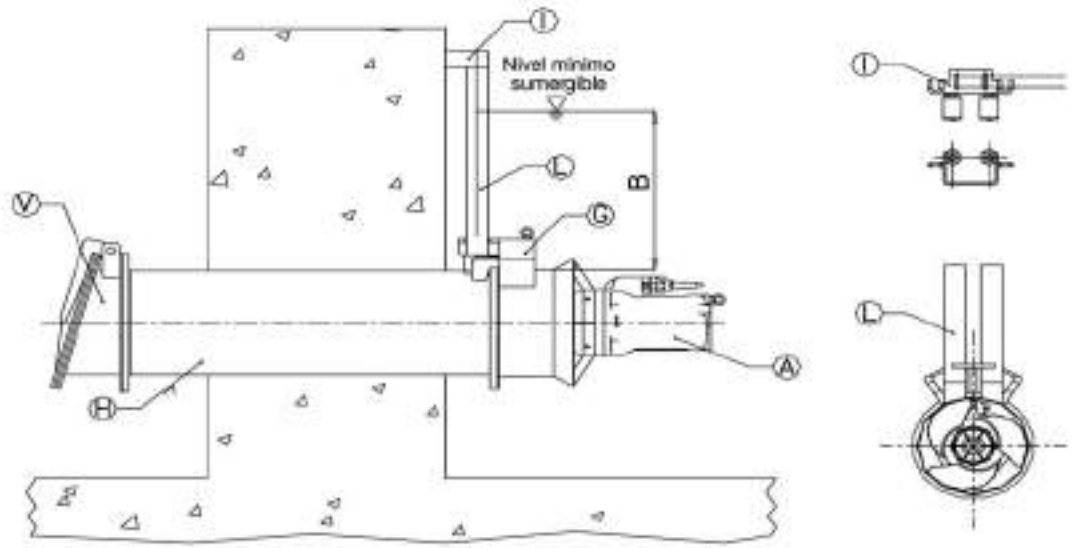

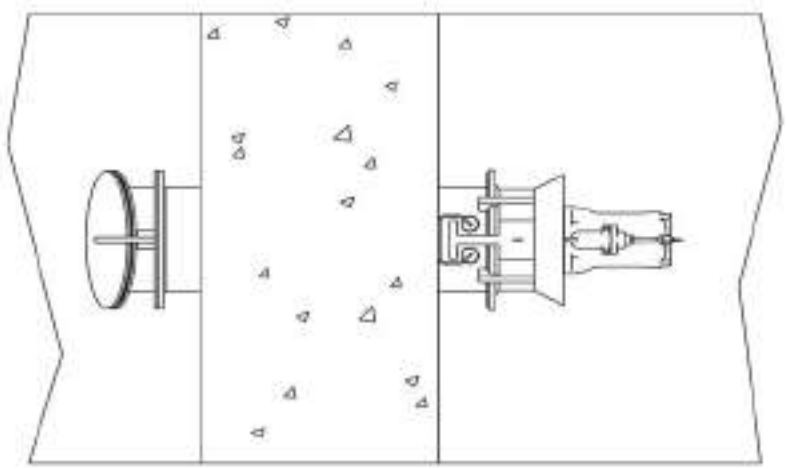

	Descripción	Material
A	Agitador sumergible	
G	Contrabrida de acoplamiento	Ac. Inoxidable AISI 304
H	Tubería de descarga	Ac. Inoxidable AISI 304
I	Soporte doble guía	Ac. Inoxidable AISI 304
L	Tubo guía	Ac. Inoxidable AISI 304
V	Válvula de retención	Ac. Inoxidable AISI 304

OXIGENADORES

OXIGENADORES DE FONDO PARA VENTILACIÓN DE LODOS ACTIVOS

Oxigenadores utilizados principalmente para oxigenar el agua, neutralizar el CO_2, ozonizar y eliminar la espuma de los depósitos.

FUNCIONAMIENTO

El funcionamiento del sistema está basado en el empleo de un conjunto hidráulico especial, dotado de un rodete centrífugo de tres canales, acompañado de un difusor especial de 12 salidas. De esta forma, el caudal de la bomba se reparte en 12 boquillas que erogan el fango que debe ser aireado en el mismo número de cámaras de mezcla.

En las cámaras de aireación, el fango entra en contacto con el aire suministrado por un compresor en estado límite anular de elevada turbulencia. La máquina eyecta 12 chorros de mezcla bifásica a alta velocidad, lo que permite obtener una elevada cantidad de oxígeno disuelto y un vigoroso efecto mezcla. Las prestaciones de este sistema de aireación, con un óptimo rendimiento, no pueden ser conseguidas por otros.

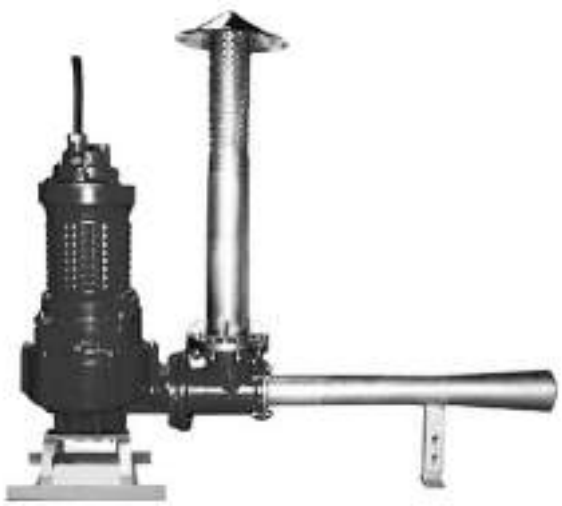

CURVAS DE CARACTERÍSTICAS

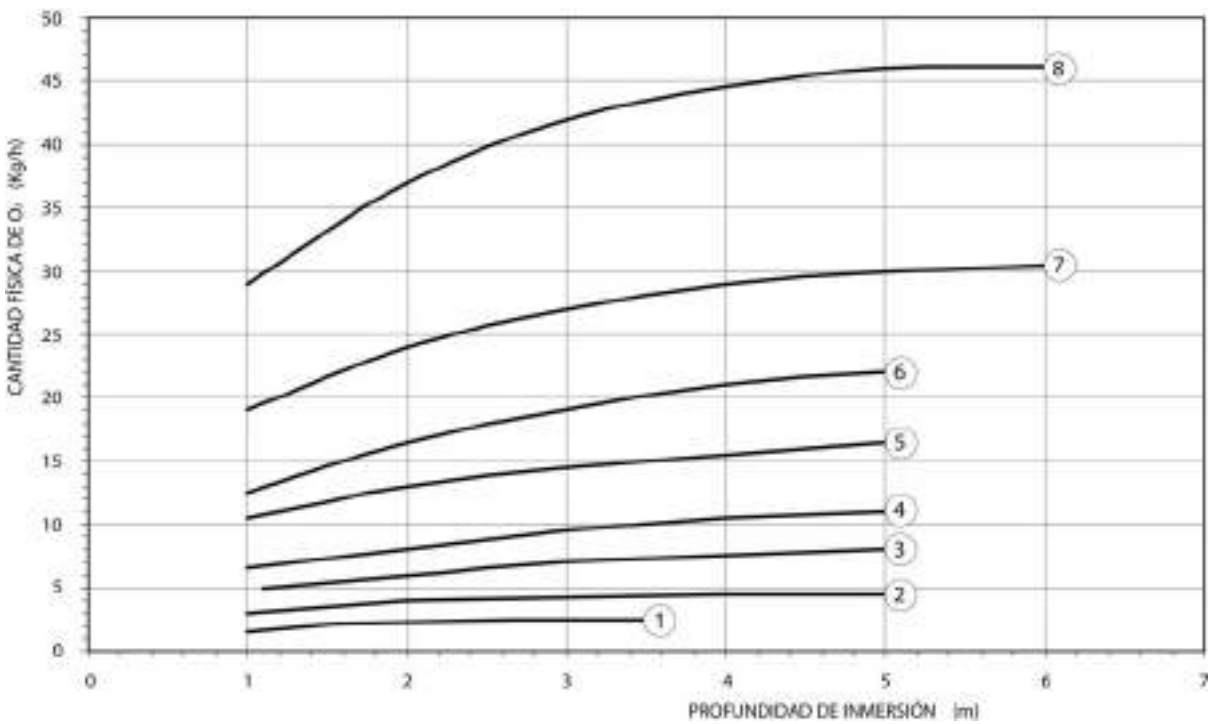

TABLAS DE CARACTERÍSTICAS

Nº Curva y Modelo	Tensión	Velocidad r.p.m.	Impulsor	Pot. Abs. P1 kW	Int. Abs. A	Peso Kg	Bomba Tipo
(1) OJ128-80	3~ 400V 50Hz	1450	Monocanal	2,8	6,5	105	DRC/A80
(2) OJ146-100	3~ 400-690V 50Hz	1450	Multicanal	4,6	9,5	152	DRM/A100
(3) OJ172-100	3~ 400-690V 50Hz	1450	Multicanal	7,2	13,5	180	DRM/A100
(4) OJ1120-100	3~ 400-690V 50Hz	1450	Multicanal	12	27	240	DRM/A100
(5) OJ1148-150	3~ 400-690V 50Hz	1450	Monocanal	14,8	30	320	DRC/A150
(6) OJ2198-200	3~ 400-690V 50Hz	950	Multicanal	19,8	39	560	DRM/A250
(7) OJ2290-200	3~ 400-690V 50Hz	950	Multicanal	29	57	560	DRM/A250
(8) OJ3400-250	3~ 400-690V 50Hz	950	Multicanal	40	80	720	DRM/A300

OXIGENADORES DE FONDO PARA VENTILACIÓN DE LODOS ACTIVOS

DIMENSIONES

Con 1 Ejector

Modelo	L1 (mm)	L2 (mm)	L3 (mm)	L4 (mm)	H1 (mm)	H2 (mm)	Peso (kg)
OJ128-80	808	375	1479	400	6071	521	105
OJ146-100	808	425	1579	500	6099	568	117
OJ172-100	1272	474	1558	500	6107,5	673	125
OJ1120-100	1272	474	1558	500	6107,5	720	189
OJ1148-150	1272	490	2153	500	6090	804	280

	Descripción	Material
A	Electrobomba sumergible	Hierro Fundido GG-25
B	Pie de apoyo	Acero galvanizado
C	Ejector	Hierro Fundido GG-25
D	Tubería de impulsión	Ac. Inoxidable AISI 304
E	Tubería de aspiración	Ac. Inoxidable AISI 304
F	Protección contra hojas	Ac. Inoxidable AISI 304

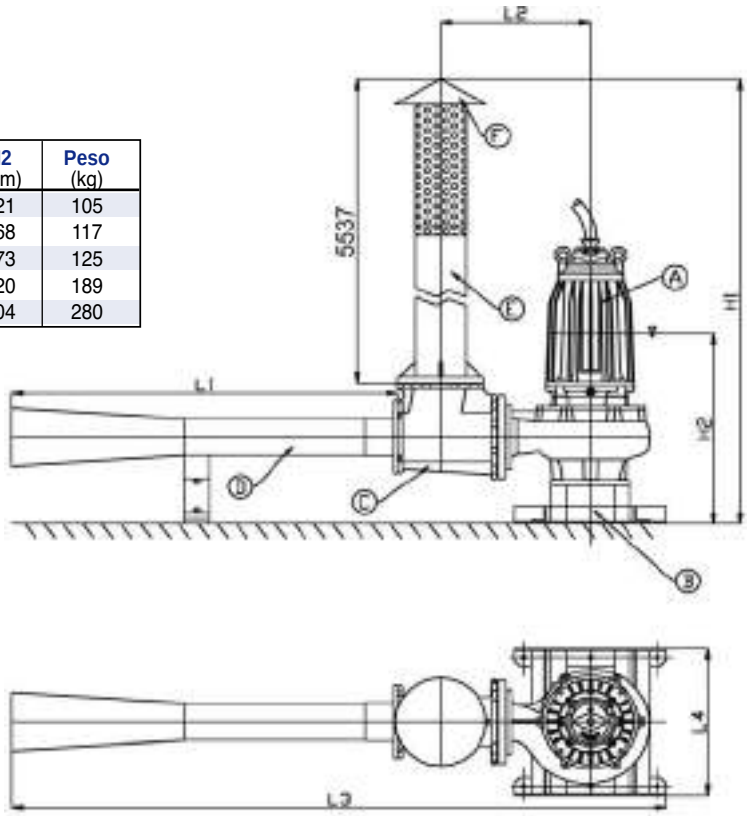

Con 2 ó 3 Ejectores

Modelo	L1 (mm)	L2 (mm)	L3 (mm)	L4 (mm)	H1 (mm)	H2 (mm)	H3 (mm)	Peso (kg)
OJ2198-200	1409	374	2895	1319	5796	883	5128	674
OJ2290-200	1409	605	3012	1411	5776	934	5125	674
OJ3400-250	1391	417	3263	2287	5611	1062	4947	719

	Descripción	Material
A	Electrobomba sumergible	Hierro Fundido GG-25
B	Pie de apoyo	Acero galvanizado
C	Eyector	Hierro Fundido GG-25
D	Tubería de impulsión	Ac. Inoxidable AISI 304
E	Tubería de aspiración	Ac. Inoxidable AISI 304
F	Protección contra hojas	Ac. Inoxidable AISI 304

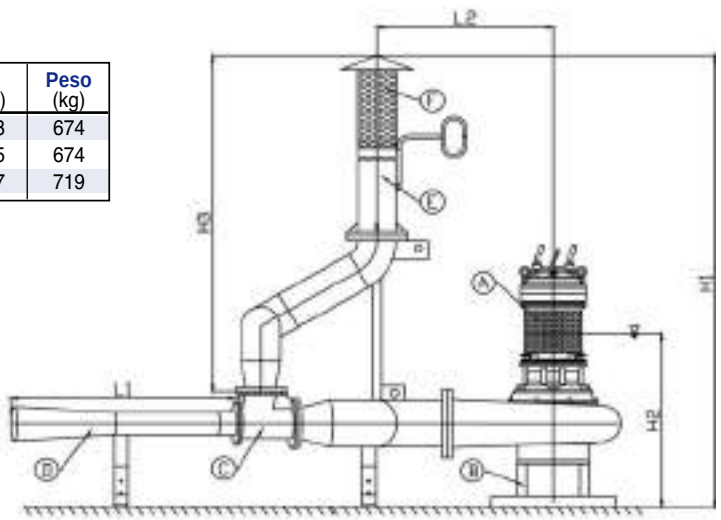

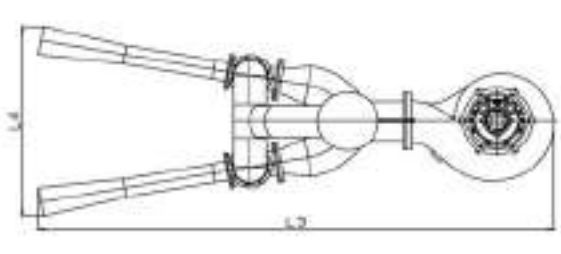

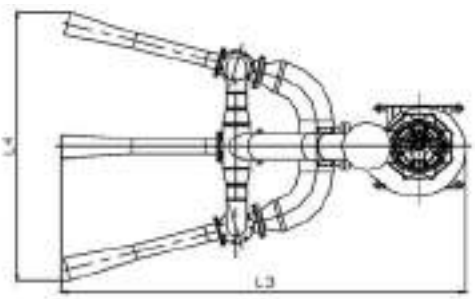

www.ebara.es

AIREADORES

AIREADORES PARA TRATAMIENTO DE AGUAS HOMOGENEIZADAS Y CON OXIDACIÓN BIOLÓGICA

Aireadores utilizados principalmente en plantas de tratamientos residuales, especialmentedurante la homegeneización y ecualización, etapas de pre-aireación, oxidación biológica, nitrificación, estabilización del fango y post-aireación.

CURVAS DE CARACTERÍSTICAS SC

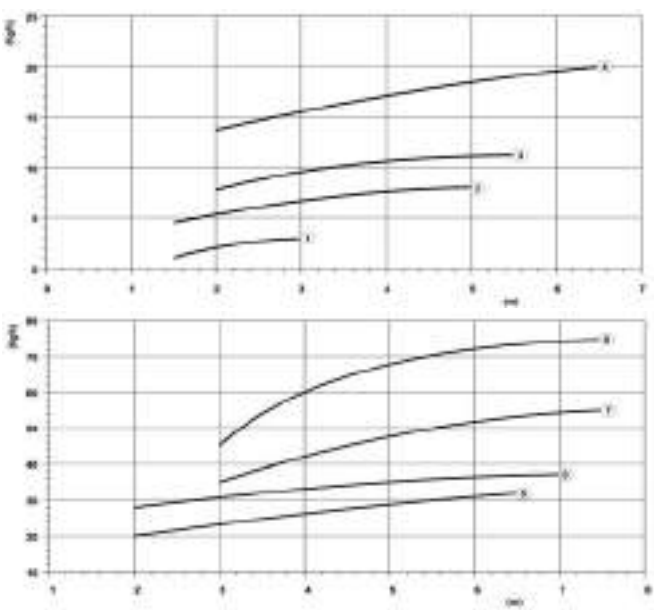

TABLAS DE CARACTERÍSTICAS SC

Nº Curva	Modelo	Tensión	Velocidad r.p.m.	Asp. DN	P2 kW	I. Abs. A
1	AJ10G408T15KA	3ph 400v 50Hz	1380	1"1/4	1,5	3,5
	AJ10G409T30KA	3ph 400v 50Hz	1400	1"1/4	2,8	6,5
2	AJ30G410R40MA	3ph 400- 690v 50Hz	1430	80	3,8	8
	AJ30G411R55MA	3ph 400- 690v 50Hz	1360	80	5,1	11
3	AJ75G411R75MA	3ph 400- 690v 50Hz	1410	80	7,2	13,5
	AJ75G413R95MA	3ph 400- 690v 50Hz	1430	80	10,1	22
4	AJ100G413R110PA	3ph 400- 690v 50Hz	1430	100	12,1	27
	AJ100G413R150PA	3ph 400- 690v 50Hz	1400	100	14,1	30
5	AJ180G418R180PA	3ph 400- 690v 50Hz	1430	100	20	38
	AJ108G418R220PA	3ph 400- 690v 50Hz	1430	100	25	48
6	AJ300G418R300RA	3ph 400- 690v 50Hz	1460	125	35,7	65,5
	AJ300G418R370RA	3ph 400- 690v 50Hz	1460	125	35,7	65,5
7	AJ400G418R370SA	3ph 400- 690v 50Hz	1460	150	35,7	65,5
	AJ400G420R440SA	3ph 400- 690v 50Hz	1470	150	46	83,5
8	AJ500G420R440SA	3ph 400- 690v 50Hz	1470	150	46	83,5
	AJ500G420R550SA	3ph 400- 690v 50Hz	1465	150	52,1	92,5
(*)	AJ800G425R800TA	3ph 400- 690v 50Hz	1465	200	84,2	147

(*) Modelo AJ800G425R800TA, consultar.

CURVAS DE CARACTERÍSTICAS SC/L

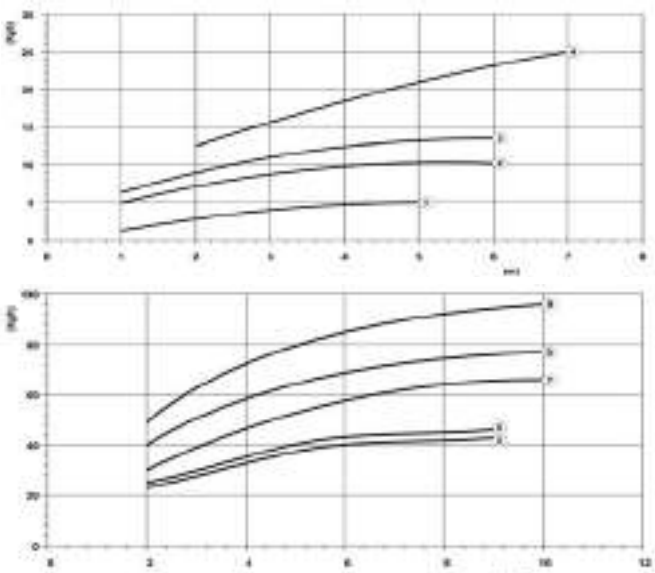

TABLAS DE CARACTERÍSTICAS SC/L

Nº Curva	Modelo	Tensión	Velocidad r.p.m.	Asp. DN	P2 kW	I. Abs. A
1	AJ10/LG408T15KA	3ph 400v 50Hz	1380	1"1/4	1,5	3,5
	AJ10/LG409T30KA	3ph 400v 50Hz	1400	1"1/4	2,8	6,5
2	AJ30/LG410R40MA	3ph 400- 690v 50Hz	1430	80	3,8	8
	AJ30/LG411R55MA	3ph 400- 690v 50Hz	1360	80	5,1	11
3	AJ75/LG411R75MA	3ph 400- 690v 50Hz	1410	80	7,2	13,5
	AJ75/LG413R95MA	3ph 400- 690v 50Hz	1430	80	10,1	22
4	AJ100/LG413R110PA	3ph 400- 690v 50Hz	1430	100	12,1	27
	AJ100/LG413R150PA	3ph 400- 690v 50Hz	1400	100	14,1	30
5	AJ180/LG418R180PA	3ph 400- 690v 50Hz	1430	100	20	38
	AJ108/LG418R220PA	3ph 400- 690v 50Hz	1430	100	25	48
6	AJ300/LG418R300RA	3ph 400- 690v 50Hz	1460	125	35,7	65,5
	AJ300/LG418R370RA	3ph 400- 690v 50Hz	1460	125	35,7	65,5
7	AJ400/LG418R370SA	3ph 400- 690v 50Hz	1460	150	35,7	65,5
	AJ400/LG420R440SA	3ph 400- 690v 50Hz	1470	150	46	83,5
8	AJ500/LG420R440SA	3ph 400- 690v 50Hz	1470	150	46	83,5
	AJ500/LG420R550SA	3ph 400- 690v 50Hz	1465	150	52,1	92,5
9	AJ800/LG425R800TA	3ph 400- 690v 50Hz	1465	200	84,2	147

AIREADORES PARA TRATAMIENTO DE AGUAS HOMOGENEIZADAS Y CON OXIDACIÓN BIOLÓGICA

DIMENSIONES SERIE SC

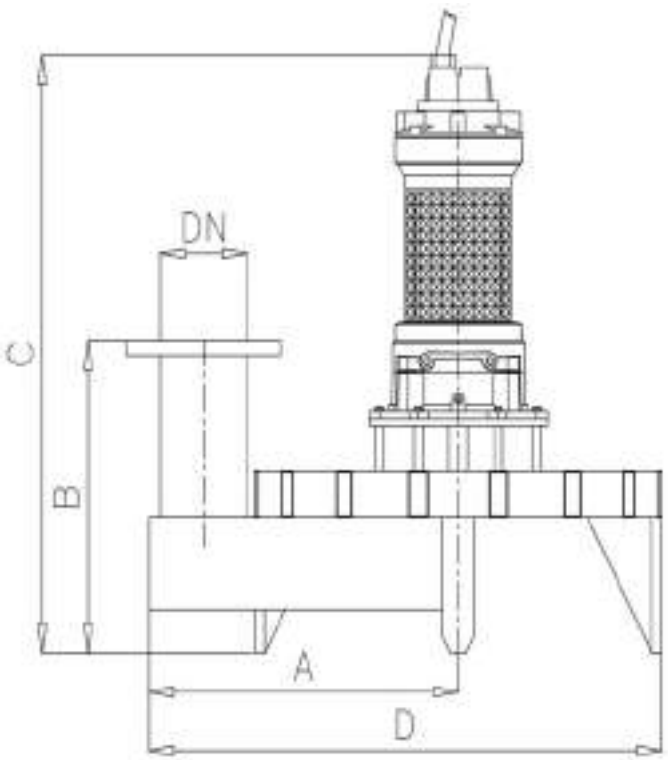

Modelo	A (mm)	B (mm)	C (mm)	D (mm)	DN (mm)	Peso (kg)
AJ10G408T15KA	195	238	615	390	1"1/4	62
AJ10G409T30KA	195	238	615	390	1"1/4	62
AJ30G410R40MA	480	336	895	730	DN 80	155
AJ30G411R55MA	480	336	895	730	DN 80	155
AJ75G411R75MA	480	330	942	741	DN 80	180
AJ75G413R95MA	480	330	942	741	DN 80	180
AJ100G413R110PA	480	330	945	741	DN 100	250
AJ100G413R150PA	480	330	945	741	DN 100	250
AJ180G418R180PA	625	330	980	1050	DN 100	392
AJ108G418R220PA	625	330	980	1050	DN 100	392
AJ300G418R300RA	691	360	1100	1170	DN 125	443
AJ300G418R370RA	691	360	1100	1170	DN 125	443
AJ400G418R370SA	708	360	1350	1190	DN 150	470
AJ400G420R440SA	708	360	1350	1190	DN 150	470
AJ500G420R440SA	710	365	1350	1208	DN 150	693
AJ500G420R550SA	710	365	1350	1208	DN 150	693
AJ800G425R800TA*	-	-	-	-	-	-

(*) Modelo AJ800G425R800TA, consultar.

DIMENSIONES SERIE SC-L

Modelo	A (mm)	B (mm)	C (mm)	D (mm)	DN (mm)	Peso (kg)
AJ10/LG408T15KA	195	238	615	990	1"1/4 -DN 50	85
AJ10/LG409T30KA	195	238	615	990	1"1/4 -DN 50	85
AJ30/LG410R40MA	480	336	895	1530	DN 80	175
AJ30/LG411R55MA	480	336	895	1530	DN 80	175
AJ75/LG411R75MA	480	330	942	1685	DN 80	203
AJ75/LG413R95MA	480	330	942	1685	DN 80	203
AJ100/LG413R110PA	480	330	945	1685	DN 100	272
AJ100/LG413R150PA	480	330	945	1685	DN 100	272
AJ180/LG418R180PA	625	330	980	2170	DN 100	422
AJ180/LG418R220PA	625	330	980	2170	DN 100	422
AJ300/LG418R300RA	691	360	1100	2640	DN 125	493
AJ300/LG418R370RA	691	360	1100	2640	DN 125	493
AJ400/LG418R370SA	708	360	1350	2640	DN 150	510
AJ400/LG420R440SA	708	360	1350	2640	DN 150	510
AJ500/LG420R440SA	710	365	1350	2675	DN 150	823
AJ500/LG420R550SA	710	365	1350	2675	DN 150	823
AJ800/LG425R800TA*	-	-	-	-	-	-

(*) Modelo AJ800/LG425R800TA, consultar.

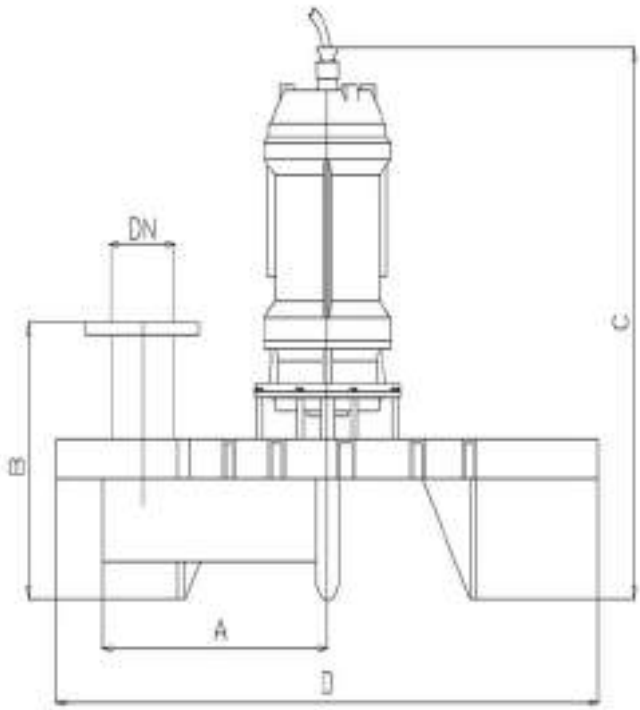

ACCESORIOS

ACCESORIOS MONTAJE

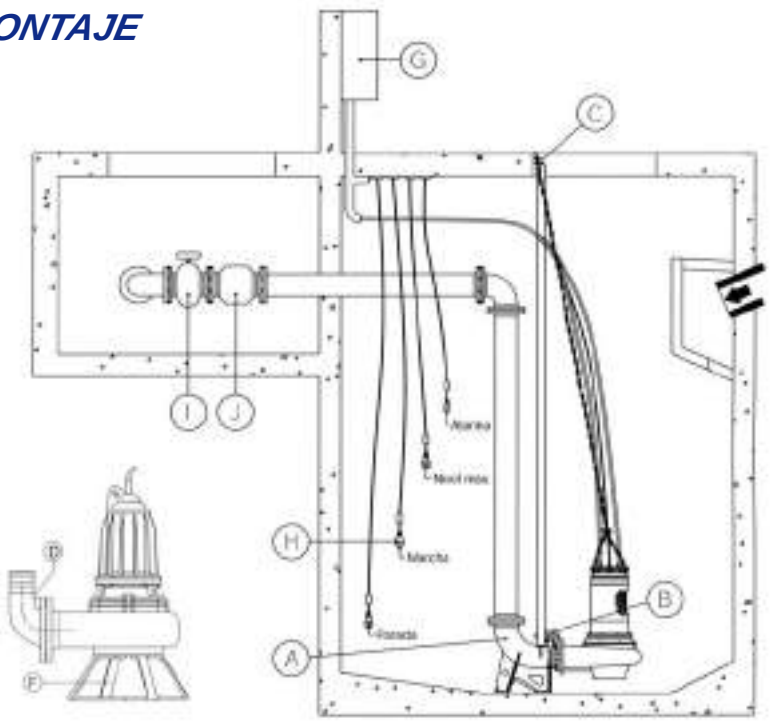

A+B+C *Kit dispositivo descenso y anclaje automático*

Modelos	Diámetro	Material
• GPADN502T	Ø DN 50	Hº Fundido
• GPADN65/L	Ø DN 65	Hº Fundido
• GPADN65/8	Ø DN 65	Hº Fundido
• GPADN65/15	Ø DN 65	Hº Fundido
• GPADN80/L	Ø DN 80	Hº Fundido
• GPADN100/L	Ø DN 100	Hº Fundido
• GPADN150/L	Ø DN 150	Hº Fundido
• GPADN150/15	Ø DN 150	Hº Fundido
• GPADN200	Ø DN 200	Hº Fundido
• GPADN250/L	Ø DN 250	Hº Fundido
• GPADN300	Ø DN 300	Hº Fundido
• XPADN502T	Ø DN 50	AISI-316
• XPADN502T/L	Ø DN 50	AISI-316
• XPADN65/8	Ø DN 65	AISI-316
• XPADN65/13	Ø DN 65	AISI-316
• XPADN80/L	Ø DN 80	AISI-316
• XPADN100/L	Ø DN 100	AISI-316
• XPADN150/L	Ø DN 150	AISI-316

D *Curva 90º impulsión bombas transportables*

Modelos	Diámetro	Material
• GCF2	Ø 2”	Hº Fundido
• GCF2.1/2	Ø 2 1/2”	Hº Fundido
• GCDN65	Ø DN 65	Hº Fundido
• GCDN80/L	Ø DN 80	Hº Fundido
• GCDN100/L	Ø DN 100	Hº Fundido
• GCDN150/L	Ø DN 150	Hº Fundido
• XC50	Ø DN 50	AISI-316
• XC65	Ø DN 65	AISI-316
• XCDN65	Ø DN 65	AISI-316
• XCDN80	Ø DN 80	AISI-316
• XCDN100	Ø DN 100	AISI-316
• XCDN150/L	Ø DN 150	AISI-316
• BCDN70	Ø DN 70	Bronce B10

F *Soporte, pie bomba*

Modelos	Diámetro	Material
• PAPDN80/L	Ø DN 80	Aº Galvanizado
• PAPDN100NP07	Ø DN 100	Aº Galvanizado
• PAPDN125NP07	Ø DN 125	Aº Galvanizado
• PAPDN100SP07	Ø DN 100	Aº Galvanizado
• PAPDN125SP07	Ø DN 125	Aº Galvanizado
• PAPDN150	Ø DN 150	Aº Galvanizado
• PAPDN200	Ø DN 200	Aº Galvanizado
• PAPDN250	Ø DN 250	Aº Galvanizado
• PAPDN300	Ø DN 300	Aº Galvanizado
• PAPDN80NP04	Ø DN 80	AISI-316
• PAPDN100NP04	Ø DN 100	AISI-316
• PAPDN125NP04	Ø DN 125	AISI-316
• PAPDN125SP04	Ø DN 125	AISI-316
• PAPDN150NP04	Ø DN 150	AISI-316

G *Cuadro Eléctrico*

Modelos

• Ver página 209

H *Boyas*

Modelos

• Ver página 209

I *Válvulas de Compuerta*

Modelos

• Ver página 209

J *Válvulas de Retención*

Modelos

• Ver página 209

AGITADORES

GM- Hierro Fundido

1

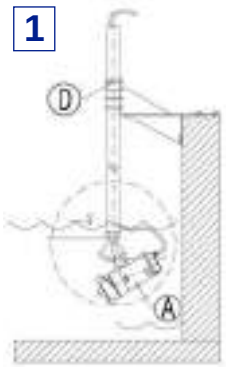

2

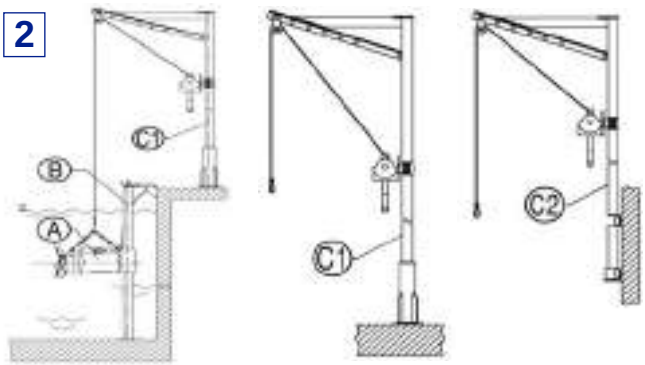

GM- Hierro Fundido

Modelo	Código	Voltaje	Potencia (kW)	Cable	Intensidad (A)	Peso (Kg)	B Carril guía	C1 Sistema elevación suelo	C2 Sistema elevación muro
GM17A471T1-4V2KA0*	6241346183	3ph 400V	0,42	4G1,5	3	20			
GM18B471T1-4V2KA0*	6241346193	3ph 400V	0,9	4G1,5	3,5	30			
GM18B471T1-4T6KA0	6241346203	3ph 400V	0,9	4G1,5	3,5	30			
GM19B409T1-4T6KA0	6241346213	3ph 400V	1,4	4G2,5	4,9	40			
GM30A609T1-4T6KA0**	6241346223	3ph 400V	1,5	4G2,5	6,0	44	PG60L6-OFAZ	TSP150-AZ	TSM150-AZ
GM30B610R1-4T6KA2**	6241346115	3ph 400/690V	1,9	12G1,5	8,5	57			
GM37B810R1-4T6KA2	6241346125	3ph 400/690V	1,1	12G2,5	4,0	58			
GM40B813R1-4T6KA2	6241346135	3ph 400/690V	1,7	12G2,5	8,7	114	PG60L6-OF304	TSP150-304	TSM150-304
GM40B813R2-4T6KA2	6241346145	3ph 400/690V	2,5	12G2,5	8,7	114			
GM40B813R3-4T6SA2	6241346155	3ph 400/690V	3,4	12G2,5	14,5	140			
GM60B1216R1-4T1KA2	6241346165	3ph 400/690V	4,0	12G2,5	20	240		TSP300-AZ	TSM300-AZ
GM60B1216R2-4T1KA2	6241346175	3ph 400/690V	5,7	12G2,5	25	240	PG100L6-OFAZ		
GM60B1216R3-4T1KA2	6241346185	3ph 400/690V	7,5	12G2,5	25	240			
GM60B1016R3-4C1KA2	6241346195	3ph 400/690V	8,4	12G2,5	31	260	PG100L6-OF304	TSP300-304	TSM300-304

* Los modelos GM17A471T1-4V2KA0 y GM18B471T1-4V2KA0 se montan con los sistemas SSM050-AZP06 o SSM050-304P06 (Esquema 1 [D]).

** Modelos disponibles en versión ATEX, consultar.

Modelos con campana difusora, consultar.

XM- AISI 316

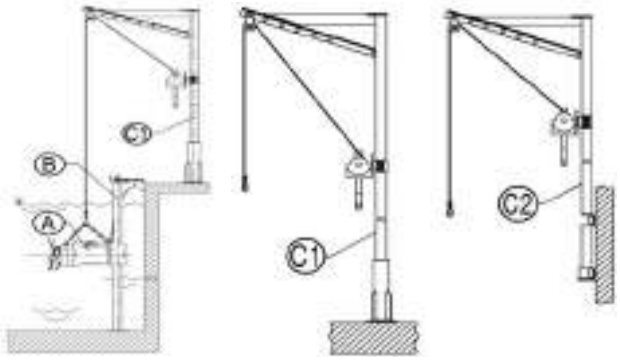

XM- AISI 316

Modelo	Código	Voltaje	Potencia (kW)	Cable	Intensidad (A)	Peso (Kg)	B Carril guía	C1 Sistema elevación suelo	C2 Sistema elevación muro
XM19B409T1-6T6LA4	6241346233	3ph 400V	1,4	4G2,5	4,9	46			
XM30A609T1-6T6LA4*	6241346243	3ph 400V	1,5	4G2,5	6,0	50			
XM30B610R1-6T6LA5*	6241346205	3ph 400/690V	1,9	12G1,5	8,5	65	PG60L6-OF304		
XM37B810R1-6T6LA5	6241346215	3ph 400/690V	1,1	12G2,5	4,0	68		TSP150-304	TSM150-304
XM40B813R1-6T6LA5	6241346225	3ph 400/690V	1,7	12G2,5	8,7	114	PG60L6-OF316		
XM40B813R2-6T6LA5	6241346235	3ph 400/690V	2,5	12G2,5	8,7	114			
XM40B813R3-6T6SA5	6241346245	3ph 400/690V	3,4	12G2,5	14,5	140			
XM60B1216R1-6T1LA5	6241346255	3ph 400/690V	4,0	12G2,5	20	245			
XM60B1216R2-6T1LA5	6241346265	3ph 400/690V	5,7	12G2,5	25	245	PG100L6-OF304	TSP300-304	TSM300-304
XM60B1216R3-6T1LA5	6241346275	3ph 400/690V	7,5	12G2,5	25	245			
XM60B1016R3-6C1LA5	6241346285	3ph 400/690V	8,4	12G2,5	31	280	PG100L6-OF316		

* Modelos disponibles en versión ATEX, consultar.

Modelos con campana difusora, consultar.

Trampillas antiolores con cierre por canaleta de aceite, construidas en chapa estriada y galvanizada en caliente.

DIMENSIONES TRAMPILLAS

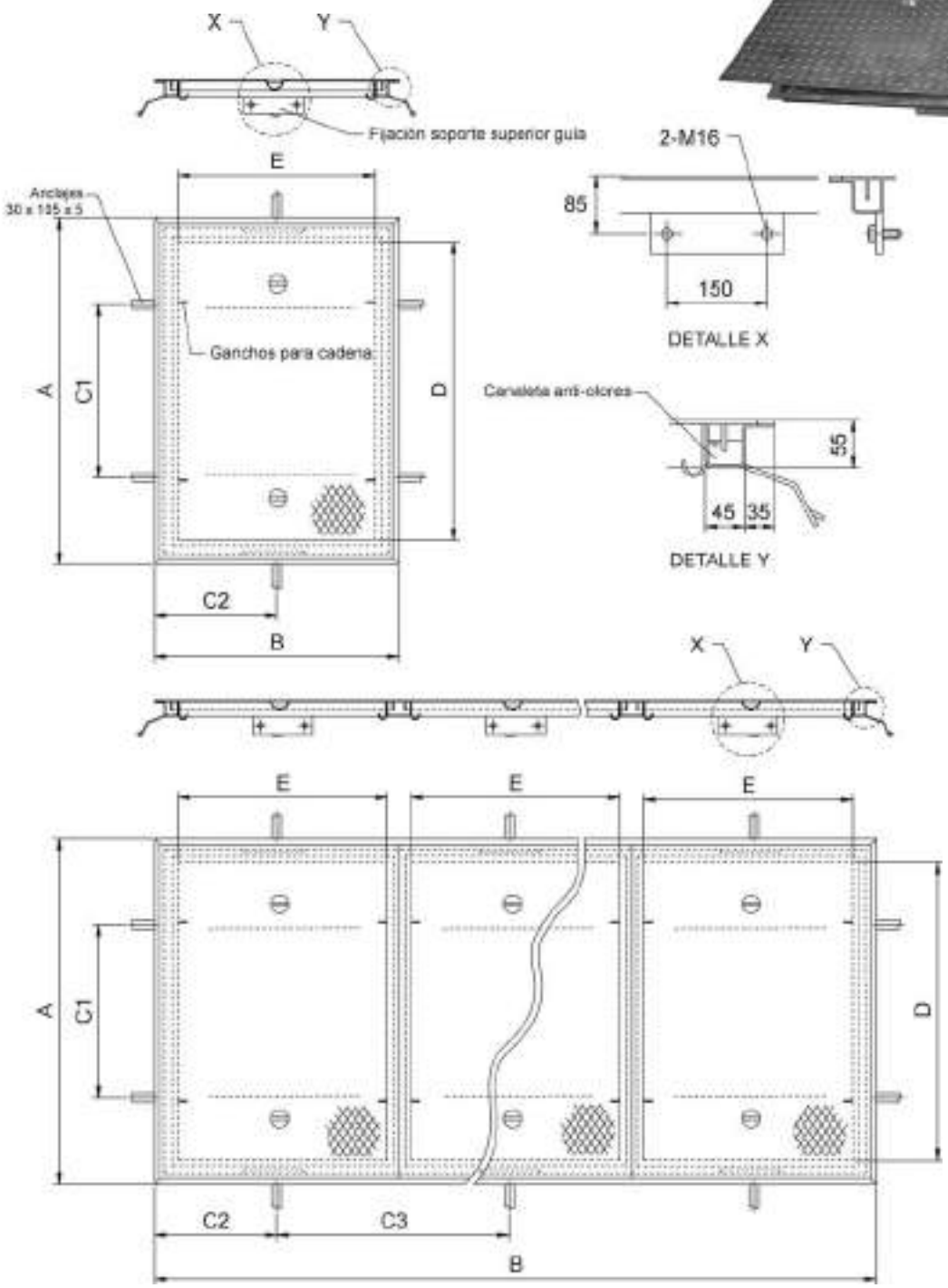

Nº de Bombas	Marco de la trampilla		Hueco útil		Anclajes			
	A	B	D	E	Cant.	C1	C2	C3
1	1160	960	1000	700	6	580	430	-
2	1160	1640	1000	700	8	580	430	820
3	1160	2420	1000	700	10	580	390	820

ACCESORIOS

BOMBAS SUMERGIBLES AGUAS FECALES

Cuadros eléctricos
(Instalación en local protegido)

Cuadros básicos compuestos por:

- Armario de chapa.
- Contactor/es (hasta 5,5 CV).
- Relé/s térmico/s.
- Arrancadores estrella-triángulo a partir de 7,5 CV (inclusive).
- Pilotos de señalización marcha-disparo térmico.
- Selector/es manual -o- automático.
- Clemas de conexionado.
- Maniobra tensión reducida.
- Fusibles de fuerza y maniobras o disyuntor/es. magnetotérmico/s.
- Rotación automática (2 bombas).
- Alarma óptica y acústica por alto nivel.
- Interruptor general de corte en carga.
- Los cuadros de 2 bombas cumplen los requisitos del Código Técnico de la Edificación (CTE) para funcionar con 5 reguladores de nivel.

kW	CV	Arranque
0,75	1	Directo
1,1	1,5	Directo
1,5	2	Directo
2,2	3	Directo
3	4	Directo
3,7	5	Directo
3,7	5	Y - Δ
5,5	7,5	Y - Δ
7,5	10	Y - Δ
11	15	Y - Δ
15	20	Y - Δ
18,5	25	Y - Δ
22	30	Y - Δ
30	40	Y - Δ
37	50	Y - Δ
45	60	Y - Δ
55	75	Y - Δ
75	100	Y - Δ

Cadena de 10 m (incluye grilletes)

Suplementos opcionales

- Voltímetro general.
- Amperímetro/s (uno general o uno por bomba).
- Cuenta-horas (por bomba).
- Contactos libres de potencial para señalización remota:
  - -Bomba en marcha (por bomba).
  - -Disparo térmico (por bomba).
  - -Alarma alto nivel general.
  - -Presencia de agua en cámara de aceite (por bomba) *(sólo en bombas con detector).*
- Arrancadores progresivos.
- Protección diferencial.
- Ejecución con doble puerta y tejadillo para intemperie.

Suplemento de 10 m de cable para bombas (Serie D).

SUPERTEC **TAURUS 02** **ATEX**

Reguladores de nivel para aguas sucias

SUPERTEC 10 m.
TAURUS 02 10 m.
ATEX 10 m. (antideflagrantes)

Válvulas de compuerta de cierre elástico.

Modelos

DN 50
DN 65
DN 80
DN 100
DN 125
DN 150
DN 200
DN 250
DN 300

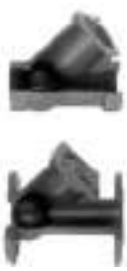

Válvulas de retención para aguas fecales.

Modelos

Rosca 1”1/4 gas
Rosca 1”1/2 gas
Rosca 2” gas
Rosca 2”1/2 gas
Brida DN 50-PN 10
Brida DN 65-PN 10
Brida DN 80-PN 10
Brida DN 100-PN 10
Brida DN 150-PN 10
Brida DN 200-PN 10
Brida DN 250-PN 10
Brida DN 300-PN 10

TABLA DE PÉRDIDAS DE CARGA

www.ebara.es

Caudal m³/h		Diámetro interior en mm																									
		25	32	40	50	60	70	80	90	100	125	150	175	200	225	250	275	300	350	400	450	500	600	700	800	900	1000
3	Pc %	17	6	1,6	0,54	0,25	0,13	0,06	0,03	0,02																	
	Vm/s	1,70	1,03	0,67	0,43	0,29	0,22	0,16	0,13	0,10																	
6	Pc %		24	6	2	0,9	0,43	0,21	0,13	0,08	0,026																
	Vm/s		2,06	1,34	0,85	0,58	0,44	0,32	0,26	0,20	0,13																
9	Pc %			12,5	4,3	1,8	0,9	0,46	0,25	0,15	0,06																
	Vm/s			2,08	1,32	0,89	0,65	0,5	0,39	0,32	0,20																
12	Pc %			20	7	3,2	1,5	0,75	0,44	0,25	0,09	0,03															
	Vm/s			2,76	1,76	1,19	0,88	0,67	0,53	0,43	0,27	0,18															
15	Pc %				12	5,2	2,4	1,25	0,7	0,42	0,15	0,06															
	Vm/s				2,2	1,49	1,1	0,87	0,66	0,54	0,34	0,24															
18	Pc %				17	7	3,5	1,7	1	0,6	0,2	0,08															
	Vm/s				2,64	1,78	1,3	1	0,78	0,64	0,4	0,28															
21	Pc %				22	8,8	4,2	2,2	1,3	0,75	0,26	0,1	0,05														
	Vm/s				3,35	2,08	1,54	1,17	0,93	0,75	0,48	0,32	0,24														
24	Pc %					12	5,7	3	1,7	1	0,36	0,14	0,07														
	Vm/s					2,38	1,76	1,34	1,06	0,86	0,54	0,36	0,28														
27	Pc %					14	7	3,5	2	1,25	0,42	0,17	0,08														
	Vm/s					2,7	1,97	1,45	1,17	0,96	0,6	0,42	0,31														
30	Pc %					17	8,2	4,2	2,5	1,5	0,5	0,2	0,09														
	Vm/s					2,98	2,2	1,74	1,32	1,08	0,68	0,48	0,34														
36	Pc %					25	12	6,3	3,5	2	0,75	0,3	0,14	0,07													
	Vm/s					3,58	2,63	2	1,58	1,28	0,82	0,57	0,42	0,32													
42	Pc %						16	8,5	4,5	2,7	0,85	0,33	0,18	0,08													
	Vm/s						3,07	2,34	1,85	1,5	0,96	0,66	0,48	0,37													
48	Pc %						21	10	6	3,6	1,2	0,45	0,22	0,12	0,06												
	Vm/s						3,51	2,68	2,12	1,72	1,08	0,72	0,56	0,43	0,34												
54	Pc %						25	13,5	7,6	4,5	1,5	0,55	0,28	0,14	0,08												
	Vm/s						3,94	3	2,34	1,92	1,2	0,84	0,63	0,48	0,38												
60	Pc %							16	9	5,5	1,8	0,7	0,33	0,17	0,1												
	Vm/s							3,32	2,64	2,16	1,36	0,96	0,68	0,53	0,42												
75	Pc %							24	14	8	2,76	1	0,49	0,24	0,14	0,08											
	Vm/s							4,17	3,31	2,68	1,72	1,18	0,87	0,67	0,53	0,43											
90	Pc %								20	12,5	3,8	1,45	0,74	0,36	0,2	0,14	0,08										
	Vm/s								3,97	3,24	2,04	1,44	1,02	0,8	0,63	0,51	0,42										
105	Pc %								26	16,5	5,3	1,95	0,9	0,47	0,27	0,16	0,1										
	Vm/s								4,6	3,74	2,41	1,66	1,22	0,93	0,74	0,59	0,49										
120	Pc %									21,5	6,9	2,6	1,2	0,61	0,36	0,2	0,14	0,08									
	Vm/s									4,31	2,72	1,93	1,35	1,06	0,84	0,68	0,56	0,47									
135	Pc %									26	9	3,3	1,5	0,76	0,45	0,25	0,17	0,1									
	Vm/s									4,81	3,07	2,13	1,56	1,19	0,95	0,76	0,63	0,53									
150	Pc %										11	4	1,9	0,95	0,55	0,3	0,21	0,12	0,06								
	Vm/s										3,44	2,36	1,74	1,34	1,05	0,86	0,70	0,59	0,43								
165	Pc %										13	4,7	2,2	1,13	0,65	0,37	0,24	0,15	0,08								
	Vm/s										3,75	2,61	1,91	1,46	1,15	0,94	0,77	0,65	0,48								
180	Pc %										15,2	5,5	2,6	1,3	0,76	0,43	0,29	0,18	0,09								
	Vm/s										4,09	2,83	2,08	1,59	1,26	1,02	0,84	0,71	0,52								
210	Pc %										21	7,4	3,5	1,8	1,1	0,6	0,37	0,24	0,12	0,06							
	Vm/s										4,70	3,32	2,43	1,86	1,49	1,19	0,98	0,82	0,61	0,47							
240	Pc %											9,4	4,3	2,3	1,3	0,75	0,48	0,3	0,15	0,08							
	Vm/s											3,78	2,77	2,12	1,68	1,36	1,12	0,95	0,69	0,53							
270	Pc %											12	5,5	2,8	1,62	0,9	0,58	0,35	0,18	0,09							
	Vm/s											4,26	3,13	2,39	1,90	1,53	1,26	1,07	0,78	0,59							
300	Pc %											14	7,5	3,4	2	1,1	0,74	0,46	0,22	0,11	0,07						
	Vm/s											4,75	3,47	2,66	2,10	1,71	1,40	1,18	0,86	0,67	0,53						
360	Pc %												9	4,7	2,8	1,6	1	0,65	0,32	0,16	0,09	0,05					
	Vm/s												4,15	3,17	2,53	2,04	1,68	1,41	1,04	0,79	0,63	0,51					
420	Pc %												11,6	6,2	3,5	2	1,3	0,82	0,41	0,21	0,12	0,07	0,03				
	Vm/s												4,86	3,72	2,94	2,37	1,96	1,64	1,22	0,94	0,76	0,59	0,41				
480	Pc %													8,5	4,9	2,9	1,9	1,2	0,6	0,3	0,17	0,09	0,04				
	Vm/s													4,24	3,36	2,72	2,24	1,90	1,38	1,06	0,84	0,69	0,47				
540	Pc %													11	6,5	3,7	2,35	1,52	0,75	0,38	0,22	0,12	0,05				
	Vm/s													4,78	3,80	3,06	2,52	2,13	1,56	1,19	0,94	0,76	0,53				
600	Pc %													12,2	7,4	4,3	2,7	1,7	0,9	0,45	0,25	0,13	0,055	0,024			
	Vm/s													5,30	4,20	3,40	2,81	2,36	1,73	1,34	1,06	0,86	0,61	0,44			
660	Pc %														9	5,2	3,3	2,1	1,1	0,54	0,3	0,16	0,06	0,03			
	Vm/s														4,61	3,76	3,07	2,59	1,89	1,46	1,15	0,93	0,65	0,48			
720	Pc %														10	6	3,8	2,5	1,3	0,62	0,35	0,19	0,075	0,035			
	Vm/s														5,05	4,08	3,37	2,84	2,08	1,65	1,26	1,02	0,71	0,52			
780	Pc %															7,3	4,5	3	1,5	0,75	0,42	0,23	0,08	0,04			
	Vm/s															4,43	3,65	3,08	2,26	1,73	1,36	1,11	0,77	0,56			
840	Pc %															8	5,4	3,4	1,7	0,85	0,48	0,26	0,1	0,047			
	Vm/s															4,76	3,95	3,31	2,43	1,86	1,47	1,19	0,83	0,61			
900	Pc %															9	5,8	3,75	1,9	0,96	0,53	0,29	0,11	0,053			
	Vm/s															5,1	4,22	3,54	2,60	2,00	1,57	1,27	0,88	0,65			
960	Pc %																6,5	4,3	2,1	1,1	0,6	0,32	0,12	0,06			
	Vm/s																4,49	3,78	2,77	2,13	1,68	1,36	0,95	0,70			
1020	Pc %																7,2	4,6	2,45	1,2	0,67	0,35	0,14	0,065	0,033		
	Vm/s																4,76	4,01	2,94	2,26	1,78	1,44	1,00	0,77	0,54		
1080	Pc %																	5,4	2,8	1,4	0,78	0,43	0,16	0,073	0,037		
	Vm/s																	4,26	3,12	2,38	1,86	1,53	1,06	0,78	0,57		
1140	Pc %																	6	3,2	1,53	0,86	0,46	0,175	0,08	0,043	0,037	
	Vm/s																	4,49	3,29	2,53	1,99	1,65	1,12	0,84	0,61	0,52	
1200	Pc %																	6,5	3,4	1,7	0,93	0,5	0,19	0,09	0,046	0,04	0,025
	Vm/s																	4,72	3,45	2,68	2,12	1,72	1,23	0,88	0,63	0,54	0,4

Las PÉRDIDAS DE CARGA producidas por los accesorios se calculan considerándolos como equivalentes a las siguientes longitudes de tubería:

VÁLVULAS DE PIE:	Como 15 m de tubería
VÁLVULAS DE RETENCIÓN:	Como 10 m de tubería
VÁLVULAS DE COMPUERTA:	Como 5 m de tubería
CURVAS, CODOS (90º):	Como 5 m de tubería

Para tuberías que no sean de hierro fundido recomendamos multiplicar los valores de las PÉRDIDAS DE CARGA obtenidos en la TABLA por los siguientes coeficientes:

Tuberías de hierro forjado:	0,76
Tuberías de acero sin soldadura:	0,76
Tuberías de fibro-cemento:	0,80
Tuberías de cemento (paredes lisas):	0,80
Tubería de gres:	1,17
Tubería forjada muy usada:	2,10
Tubería de hierro con paredes muy rugosas:	3,60

Diámetro tubería impulsión recomendable (mm)

Diámetro tubería aspiración recomendable (mm)

NOTAS

NOTAS

NOTAS

NOTAS

NOTAS

BUREAU VERITAS Certification

Certificación

Concedida a

EBARA ESPAÑA BOMBAS, S.A.

VER ANEXO

Bureau Veritas certifica que el Sistema de Gestión de dicha Organización ha sido auditado y encontrado conforme con las exigencias de la norma:

NORMA

ISO 9001:2008

El Sistema de Gestión se aplica a:

DISEÑO, FABRICACIÓN Y COMERCIALIZACIÓN DE BOMBAS CENTRÍFUGAS, GRUPOS DE PRESIÓN Y GRUPOS CONTRAINCENDIOS.

Fecha de certificación inicial 01 Agosto 1996

Siempre que se mantengan las condiciones de aplicación del Sistema de Gestión, este certificado es válido hasta el 21 Septiembre 2012

Para comprobar la validez del certificado puede llamar al teléfono: (91 270 22 00)

Para cualquier aclaración sobre el alcance del certificado y la aplicación de los requisitos del Sistema de Gestión puede ponerse en contacto con la organización.

Número del Certificado ES018582

Fecha 23 Febrero 2010

ENAC

BUREAU VERITAS Certification

Certificación

Concedida a

EBARA ESPAÑA BOMBAS, S.A.

ANEXO

CORMORANES, 4-8, (POL. IND. LA ESTACIÓN), 28320, PINTO, MADRID,
C/ SANTANDER, 42-48, NAVE 38, 08020, BARCELONA,
C/ KAREAGA, 69 2º, OFICINA 23, POL. IND. KAREAGA-GOIKOA, 48903, BARAKALDO, VIZCAYA,
C/ J. S. ELCANO, 68 DUP, 41011, SEVILLA,
C/ FASE II, NAVE 11, BLOQUE B, CTRA. NVI, SALIDA 342, 46150, RIBARROJA DE TURIA, VALENCIA,
C/ VALDEALGORFA 9, 50014, ZARAGOZA,

Fecha de certificación inicial 01 Agosto 1996

Siempre que se mantengan las condiciones de aplicación del Sistema de Gestión, este certificado es válido hasta el 21 Septiembre 2012

Para comprobar la validez del certificado puede llamar al teléfono: (91 270 22 00)

Para cualquier aclaración sobre el alcance del certificado y la aplicación de los requisitos del Sistema de Gestión puede ponerse en contacto con la organización.

Número del Certificado ES018582

Fecha 23 Febrero 2010

ENAC

Fecha de certificación inicial 01

Siempre que se mantengan las condici

21 Septiembre 2012

Para comprobar la validez del certi

Para cualquier aclaración sobre el

con la organización.

Número del Certificado ESC

Managing office:
Insurg office: B
C/ Valparaíso
Edificio Cantu
28108 Alcobendas

BUREAU VERITAS 1828

...RITAS

...MBAS, S.A.

...n de dicha Organización ha sido
...s exigencias de la norma:

ENAC CERTIFICACIÓN Nº 04-C-SC004